Gait®

2022

aggiornato al :
release : 14/2022

GAIT srl - Via della Cooperazione, 7 - 40129 Bologna - Italia
Tel. 0039 051 4172011 - Fax 0039 051 4172020

www.gait.it

INDICE DEGLI ATTACCHI

INDEX OF SHANKS

INDICE DEGLI ATTACCHI

INDEX OF SHANKS

INDICE DELLE PINZE

INDEX OF COLLETS

INDICE DELLE PINZE
INDEX OF COLLETS

GUIDA BARRA CON METALLO DURO
GUIDE BUSHINGS WITH SOLID CARBIDE

INDICE RICAMBI ED ACCESSORI

INDEX OF SPARES AND ACCESORIES

INDICE RICAMBI ED ACCESSORI

INDEX OF SPARES AND ACCESORIES

INDICE RICAMBI ED ACCESSORI

INDEX OF SPARES AND ACCESORIES

Gait®

dal 1960

INDICE DELLE PINZE ER (DIN 6499 / ISO 15488)

INDEX OF ER COLLETS (DIN 6499 / ISO 15488)

DIN 6499/B
ISO 15488 - B

PINZE ER
ER COLLETS

PRECISIONE
RUNOUT
≤ 0,010

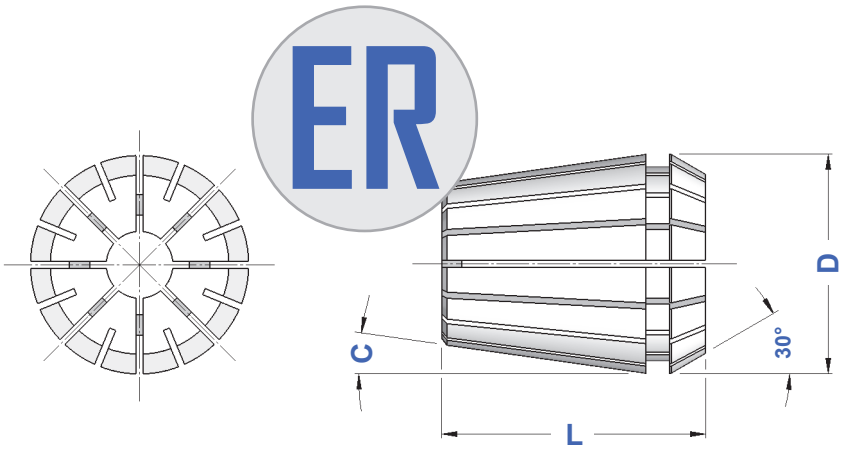

TIPO	Art.	RANGE	SERRAGGIO	STEP	D	L	C	Einheits
ER 8	**0554**	1 ÷ 5	mm 0,5	0,5	8,5	13,5	8°	4004E
ER 11	**5573**	1 ÷ 7 OVERSIZE 7,5 ÷ 8	mm 0,5 mm 0,5	0,5	11,5	18,0 OVERSIZE →15,0	8°	4008E
ER 12	**5601**	1 ÷ 3 3 ÷ 8	mm 0,5 mm 1,0	0,5	12,0	19,5	8°	424E
ER 16	**0364**	1 ÷ 3 3 ÷ 10 OVERSIZE 11 ÷ 12	mm 0,5 mm 1,0 mm 0,5	0,5	17,0	27,5 OVERSIZE →21,5	8°	426E
ER 20	**0787**	1 ÷ 3 3 ÷ 13 OVERSIZE 14 ÷ 15	mm 0,5 mm 1,0 mm 0,5	0,5	21,0	31,5 OVERSIZE →26,5	8°	428E
ER 25	**0996**	1 ÷ 3 3 ÷ 16 OVERSIZE 17 ÷ 20	mm 0,5 mm 1,0 mm 0,5	0,5	26,0	34,0 OVERSIZE →28,0	8°	430E
ER 32	**0988**	2 ÷ 20 OVERSIZE 21 ÷ 25	mm 1,0 mm 0,5	0,5	33,0	40,0 OVERSIZE →34,0	8°	470E
ER 40	**0821**	3 ÷ 30 OVERSIZE 31 ÷ 32	mm 1,0 mm 0,5	0,5	41,0	46,0 OVERSIZE →39,5	8°	472E
ER 50	**4055**	6 ÷ 34 OVERSIZE 35 ÷ 36	mm 1,0 mm 1,0	1,0	52,0	60,0 OVERSIZE 60,0	8°	477E
ER 60	**4056**	10 ÷ 40	mm 2,0	2,0	61,0	60,0	10°	494E

	CONTENITORE VUOTO IN PLASTICA *PLASTIC EMPTY TRAY*			CASSETTA VUOTA IN LEGNO *WOODEN EMPTY BOX*			VALIGETTA VUOTA CON SEDE MANDRINO *EMPTY CASE WITH SPINDLE SEAT*		
PINZA	**Art.**	**n° sedi**		**Art.**	**n° sedi**		**Art.**	**n° sedi**	
ER 8	**3672**	16	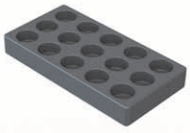	**3974**	10		**3690**	16	
ER 11	**3673**	16		**3975**	15		**3691**	16	
ER 12	**3673**	16		**3975**	15		**3691**	16	
ER 16	**3674**	16		**3976**	12		**3692**	16	
ER 20	**3675**	16		**3977**	12		**3693**	16	
ER 25	**3676**	20		**3978**	15		**7022**	28	
ER 32	**3677**	20		**3979**	18		**7023**	28	
ER 40	**3678**	28		**3980**	24		**7024**	28	

PINZE ER - SERIE RIDOTTA
ER COLLETS - REDUCED SET

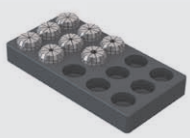

TIPO	Diametri	n° pinze	IN CONFEZIONI SINGOLE *IN SINGLE PACKS* Art.	IN CONTENITORE di PLASTICA *IN PLASTIC TRAY* Art.	IN CASSETTA di LEGNO *IN WOODEN BOX* Art.
ER 8 **Ridotta**	Ø 1 - 2 - 3 - 4 - 5	5	**7463**	**4048**	**7337**
ER 11 **Ridotta**	Ø 1 - 2 - 3 - 4 - 5 - 6 - 7	7	**7464**	**4049**	**7338**
ER 16 **Ridotta**	Ø 2 - 4 - 6 - 8 -10	5	**7465**	**4050**	**7339**
ER 20 **Ridotta**	Ø 2 - 4 - 6 - 8 -10-12	6	**7466**	**4051**	**7340**
ER 25 **Ridotta**	Ø 4 - 6 - 8 -10-12-16	6	**7467**	**4052**	**7341**
ER 32 **Ridotta**	Ø 4 - 6 - 8 -10-12-16-20	7	**7468**	**4053**	**7342**
ER 40 **Ridotta**	Ø 4 - 6 - 8 -10-12-16-20-25	8	**7469**	**4054**	**7343**

PINZE ER - SERIE COMPLETA
ER COLLETS - COMPLETE SET

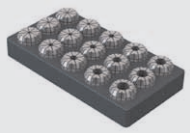

TIPO	Diametri	n° pinze	IN CONFEZIONI SINGOLE *IN SINGLE PACKS* Art.	IN CONTENITORE di PLASTICA *IN PLASTIC TRAY* Art.	IN CASSETTA di LEGNO *IN WOODEN BOX* Art.
ER 8 **Completa**	da Ø 1 a Ø 5 Progressione 0,5	9	**7470**	**4058**	**7344**
ER 11 **Completa**	da Ø 1 a Ø 7 Progressione 0,5	13	**7471**	**4060**	**7345**
ER 12 **Completa**	da Ø 1 a Ø 7 Progressione 0,5 - 1	9	**7472**	**4061**	**7346**
ER 16 **Completa**	da Ø 1 a Ø 10 Progressione 1	10	**7473**	**4062**	**7347**
ER 20 **Completa**	da Ø 2 a Ø 13 Progressione 1	12	**7474**	**4063**	**7348**
ER 25 **Completa**	da Ø 2 a Ø 16 Progressione 1	15	**7475**	**4064**	**7349**
ER 32 **Completa**	da Ø 3 a Ø 20 Progressione 1	18	**7476**	**4065**	**7350**
ER 40 **Completa**	da Ø 4 a Ø 26 Progressione 1	23	**7477**	**4066**	**7351**

PINZE ER - SERIE CON MISURE OVERSIZE

ER COLLETS - SET WITH OVERSIZE DIAMETERS

IN CONTENITORE
IN PLASTIC TRAY

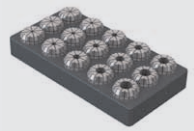

TIPO	Diametri	STEP	n° pinze	Art.
ER 11 **Oversize**	da Ø 1 a Ø 8	0,5	15	**7352**
ER 16 **Oversize**	da Ø 1 a Ø 12	1	12	**7353**
ER 20 **Oversize**	da Ø 2 a Ø 15	1	14	**7354**
ER 25 **Oversize**	da Ø 2 a Ø 20	1	19	**7355**
ER 32 **Oversize**	da Ø 6 a Ø 25	1	20	**7356**
ER 40 **Oversize**	da Ø 6 a Ø 32	1	27	**7357**

PINZE ER - SERIE INTEGRALE

ER COLLETS - WHOLE SET

IN CONTENITORE
IN PLASTIC TRAY

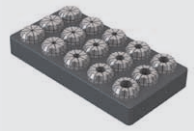

TIPO	Diametri	n° pinze	Art.
ER 16 **Integrale**	Ø 1 - 2 - 3 - 4 - 5 - 6 - 7 - 8 - 9 - 10 + Mezze Misure Ø 1,5 - 2,5 - 3,5 - 4,5 - 5,5 - 6,5 - 7,5 - 8,5 - 9,5	19	**7746**
ER 20 **Integrale**	Ø 1 - 2 - 3 - 4 - 5 - 6 - 7 - 8 - 9 - 10 - 11 - 12 - 13 + Mezze Misure Ø 1,5 - 2,5 - 3,5 - 4,5 - 5,5 - 6,5 - 7,5 - 8,5 - 9,5 - 10,5 - 11,5 - 12,5	25	**7747**
ER 25 **Integrale**	Ø 1 - 2 - 3 - 4 - 5 - 6 - 7 - 8 - 9 - 10 - 11 - 12 - 13 - 14 - 15 - 16 + Mezze Misure Ø 1,5 - 2,5 - 3,5 - 4,5 - 5,5 - 6,5 - 7,5 - 8,5 - 9,5 - 10,5 - 11,5 - 12,5 - 13,5 - 14,5 - 15,5	31	**7748**
ER 32 **Integrale**	Ø 2 - 3 - 4 - 5 - 6 - 7 - 8 - 9 -10 - 11 - 12 - 13 - 14 - 15 - 16 - 17 - 18 - 19 - 20 + Mezze Misure Ø 2,5 - 3,5 - 4,5 - 5,5 - 6,5 - 7,5 - 8,5 - 9,5 - 10,5 - 11,5 - 12,5 - 13,5 - 14,5 - 15,5 - 16,5 - 17,5 - 18,5 - 19,5	37	**7749**
ER 40 **Integrale**	Ø 3 - 4 - 5 - 6 - 7 - 8 - 9 - 10 - 11 - 12 - 13 - 14 - 15 - 16 - 17 - 18 - 19 - 20 - 21 - 22 - 23 - 24 - 25 - 26 - 27 - 28 - 29 - 30	28	**7750**

PINZE ER - SERIE RIDOTTA
IN VALIGETTA CON SEDE MANDRINO
ER COLLETS - REDUCED SET IN CASE WITH SPINDLE SEAT

TIPO	Diametri	n° pinze	Art.
ER 8 **Set - Ridotta**	Ø 1 - 2 - 3 - 4 - 5	5	**7487**
ER 11 **Set - Ridotta**	Ø 1 - 2 - 3 - 4 - 5 - 6 - 7	7	**7488**
ER 16 **Set - Ridotta**	Ø 2 - 4 - 6 - 8 - 10	5	**7489**
ER 20 **Set - Ridotta**	Ø 2 - 4 - 6 - 8 - 10 - 12	6	**7490**
ER 25 **Set - Ridotta**	Ø 4 - 6 - 8 - 10 - 12 - 16	6	**7491**
ER 32 **Set - Ridotta**	Ø 4 - 6 - 8 - 10 - 12 - 16 - 20	7	**7492**
ER 40 **Set - Ridotta**	Ø 4 - 6 - 8 - 10 - 12 - 16 - 20 - 25	8	**7493**

E' possibile completare tutte le valigette con il portapinza e la chiave di vostro interesse
It is possible to complete all the sets in case with collet chuck and wrench you need

PINZE ER - SERIE COMPLETA
IN VALIGETTA CON SEDE MANDRINO
ER COLLETS - COMPLETE SET IN CASE WITH SPINDLE SEAT

TIPO	Diametri	n° pinze	Art.
ER 8 **Set - Completa**	da Ø 1 a Ø 5 Progressione 0,5	9	**7551**
ER 11 **Set - Completa**	da Ø 1 a Ø 7 Progressione 0,5	13	**7552**
ER 12 **Set - Completa**	da Ø 1 a Ø 7 Progressione 0,5 - 1	9	**7599**
ER 16 **Set - Completa**	da Ø 1 a Ø 10 Progressione 1	10	**7553**
ER 20 **Set - Completa**	da Ø 2 a Ø 13 Progressione 1	12	**7554**
ER 25 **Set - Completa**	da Ø 2 a Ø 16 Progressione 1	15	**7555**
ER 32 **Set - Completa**	da Ø 3 a Ø 20 Progressione 1	18	**7556**
ER 40 **Set - Completa**	da Ø 4 a Ø 26 Progressione 1	23	**7557**

E' possibile completare tutte le valigette con il portapinza e la chiave di vostro interesse
It is possible to complete all the sets in case with collet chuck and wrench you need

PINZE ER - SERIE RIDOTTA E CHIAVE MINI
IN VALIGETTA CON SEDE MANDRINO
ER COLLETS - REDUCED SET AND MINI WRENCH IN CASE WITH SPINDLE SEAT

KIT	Diametri	n° pinze	Chiave	Art.
ER 8 **Ridotta** + Chiave **Mini**	Ø 1 - 2 - 3 - 4 - 5	5	5717	**7751**
ER 11 **Ridotta** + Chiave **Mini**	Ø 1 - 2 - 3 - 4 - 5 - 6 - 7	7	5718	**7752**
ER 16 **Ridotta** + Chiave **Mini**	Ø 2 - 4 - 6 - 8 - 10	5	5719	**7753**
ER 20 **Ridotta** + Chiave **Mini**	Ø 2 - 4 - 6 - 8 - 10 - 12	6	5720	**7754**
ER 25 **Ridotta** + Chiave **Mini**	Ø 4 - 6 - 8 - 10 - 12 - 16	6	5721	**7755**

PINZE ER - SERIE COMPLETA E CHIAVE MINI
IN VALIGETTA CON SEDE MANDRINO
ER COLLETS - COMPLETE SET AND MINI WRENCH IN CASE WITH SPINDLE SEAT

KIT	Diametri	n° pinze	Chiave	Art.
ER 8 **Completa** + Chiave **Mini**	da Ø 1 a Ø 5	9	5717	**7001**
ER 11 **Completa** + Chiave **Mini**	da Ø 1 a Ø 7	13	5718	**7002**
ER 16 **Completa** + Chiave **Mini**	da Ø 1 a Ø 10	10	5719	**7003**
ER 20 **Completa** + Chiave **Mini**	da Ø 2 a Ø 13	12	5720	**7004**
ER 25 **Completa** + Chiave **Mini**	da Ø 2 a Ø 16	15	5721	**7005**

PINZE ER - SERIE RIDOTTA E CHIAVE STANDARD
IN VALIGETTA CON SEDE MANDRINO
ER COLLETS - REDUCED SET AND STANDARD WRENCH IN CASE WITH SPINDLE SEAT

KIT	Diametri	n° pinze	Chiave	Art.
ER 16 **Ridotta** + Chiave **Standard**	Ø 2 - 4 - 6 - 8 - 10	5	3698	**7495**
ER 20 **Ridotta** + Chiave **Standard**	Ø 2 - 4 - 6 - 8 - 10 - 12	6	3699	**7496**
ER 25 **Ridotta** + Chiave **Standard**	Ø 4 - 6 - 8 - 10 - 12 - 16	6	3669	**7497**
ER 32 **Ridotta** + Chiave **Standard**	Ø 4 - 6 - 8 - 10 - 12 - 16 - 20	7	3670	**7498**
ER 40 **Ridotta** + Chiave **Standard**	Ø 4 - 6 - 8 - 10 - 12 - 16 - 20 - 25	8	3671	**7499**

PINZE ER - SERIE COMPLETA E CHIAVE STANDARD
IN VALIGETTA CON SEDE MANDRINO
ER COLLETS - COMPLETE SET AND STANDARD WRENCH IN CASE WITH SPINDLE SEAT

KIT	Diametri	n° pinze	Chiave	Art.
ER 16 **Completa** + Chiave **Standard**	da Ø 1 a Ø 10	10	3698	**7536**
ER 20 **Completa** + Chiave **Standard**	da Ø 2 a Ø 13	12	3699	**7537**
ER 25 **Completa** + Chiave **Standard**	da Ø 2 a Ø 16	15	3669	**7538**
ER 32 **Completa** + Chiave **Standard**	da Ø 3 a Ø 20	18	3670	**7539**
ER 40 **Completa** + Chiave **Standard**	da Ø 4 a Ø 26	23	3671	**7540**

DIN 6499/B
ISO 15488 - B

PINZE ER DI ALTA PRECISIONE
HIGH PRECISION ER COLLETS

PRECISIONE
RUNOUT
≤ 0,005

TIPO	Art.	RANGE	D	L
ER 8 HP	**0554 HP**	1 ÷ 5	8,5	13,5
ER 11 HP	**5573 HP**	1 ÷ 7 OVERSIZE 7,5 ÷ 8	11,5	18,0 OVERSIZE → 15,0
ER 16 HP	**0364 HP**	1 ÷ 10 OVERSIZE 11 ÷ 12	17,0	27,5 OVERSIZE → 21,5
ER 20 HP	**0787 HP**	1 ÷ 13 OVERSIZE 14 ÷ 15	21,0	31,5 OVERSIZE → 26,5
ER 25 HP	**0996 HP**	1 ÷ 16 OVERSIZE 17 ÷ 20	26,0	34,0 OVERSIZE → 28,0
ER 32 HP	**0988 HP**	2 ÷ 20 OVERSIZE 21 ÷ 25	33,0	40,0 OVERSIZE → 34,0
ER 40 HP	**0821 HP**	3 ÷ 30 OVERSIZE 31 ÷ 32	41,0	46,0 OVERSIZE → 39,5
ER 50 HP	**4055 HP**	6 ÷ 34 OVERSIZE 35 ÷ 36	52,0	60,0 OVERSIZE 60,0

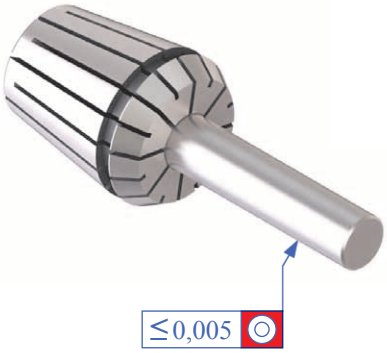

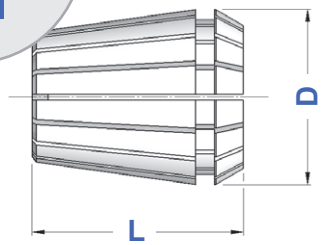

Le pinze ER-HP differiscono dalle pinze ER standard di pagina 11 per l'alta precisione: concentricità ≤ 0,005 mm.

ER-HP collets are different from ER standard collets on page 11 because of the high precision: ≤ 0,005 runout accuracy

SERIE RIDOTTA DI PINZE ER-HP
REDUCED SET OF COLLETS ER-HP TYPE

TIPO	Diametri	n° pinze	IN CONTENITORE di PLASTICA *IN PLASTIC TRAY* Art.	IN CASSETTA di LEGNO *IN WOODEN BOX* Art.
ER 8 **HP - Ridotta**	Ø 1 - 2 - 3 - 4 - 5	5	**7558**	**7572**
ER 11 **HP - Ridotta**	Ø 1 - 2 - 3 - 4 - 5 - 6 - 7	7	**7559**	**7573**
ER 16 **HP - Ridotta**	Ø 2 - 4 - 6 - 8 - 10	5	**7560**	**7574**
ER 20 **HP - Ridotta**	Ø 2 - 4 - 6 - 8 - 10 - 12	6	**7561**	**7575**
ER 25 **HP - Ridotta**	Ø 4 - 6 - 8 - 10 - 12 - 16	6	**7562**	**7576**
ER 32 **HP - Ridotta**	Ø 4 - 6 - 8 - 10 - 12 - 16 - 20	7	**7563**	**7577**
ER 40 **HP - Ridotta**	Ø 4 - 6 - 8 - 10 - 12 - 16 - 20 - 25	8	**7564**	**7578**

SERIE COMPLETA DI PINZE ER-HP
COMPLETE SET OF COLLETS ER-HP TYPE

TIPO	Diametri	n° pinze	IN CONTENITORE di PLASTICA *IN PLASTIC TRAY* Art.	IN CASSETTA di LEGNO *IN WOODEN BOX* Art.
ER 8 **HP - Completa**	da Ø 1 a Ø 5	9	**7565**	**7579**
ER 11 **HP - Completa**	da Ø 1 a Ø 7	13	**7566**	**7580**
ER 16 **HP - Completa**	da Ø 1 a Ø 10	10	**7567**	**7581**
ER 20 **HP - Completa**	da Ø 2 a Ø 13	12	**7568**	**7582**
ER 25 **HP - Completa**	da Ø 2 a Ø 16	15	**7569**	**7583**
ER 32 **HP - Completa**	da Ø 3 a Ø 20	18	**7570**	**7584**
ER 40 **HP - Completa**	da Ø 4 a Ø 26	23	**7571**	**7585**

DIN 6499/A
ISO 15488 - A

PINZE ER CON FORI DI REFRIGERAZIONE
ER COLLETS WITH COOLANT HOLES

PRECISIONE
RUNOUT
≤ 0,010

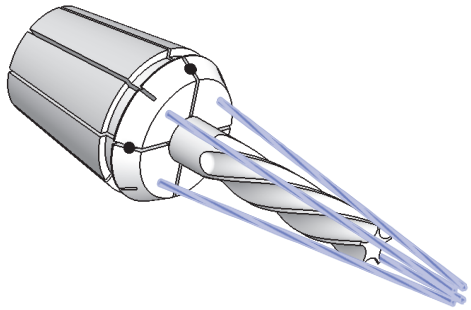

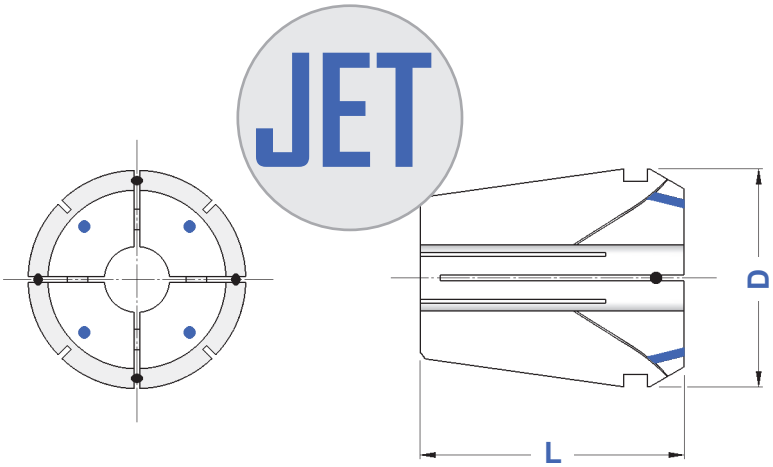

Il refrigerante viene convogliato sui taglienti dell'utensile mediante i fori inclinati.
Pressione di esercizio: fino a 40 Bar / 600 PSI

Coolant is carried towards the edges of the tool through sloped holes.
Working pressure: up to 40 Bar / 600 PSI

TIPO	Art.	RANGE	D	L	STEP
ER 16 JET	**0364 JE**	3 ÷ 7	17,0	27,5	0,5
ER 20 JET	**0787 JE**	3 ÷ 9	21,0	31,5	0,5
ER 25 JET	**0996 JE**	3 ÷ 14	26,0	34,0	0,5
ER 32 JET	**0988 JE**	3 ÷ 20	33,0	40,0	0,5
ER 40 JET	**0821 JE**	4 ÷ 26	41,0	46,0	1,0
ER 50 JET	**4055 JE**	6 ÷ 34	52,0	60,0	1,0

JET

SERIE RIDOTTA DI PINZE ER - JET
REDUCED SET OF COLLETS ER-JET TYPE

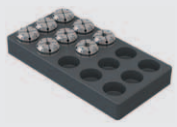

TIPO	Diametri	n° pinze	IN CONTENITORE di PLASTICA *IN PLASTIC TRAY* Art.	IN CASSETTA di LEGNO *IN WOODEN BOX* Art.
ER 25 **JET - Ridotta**	Ø 4 - 6 - 8 - 10 - 12	5	**7637**	**7647**
ER 32 **JET - Ridotta**	Ø 4 - 6 - 8 - 10 - 12 - 16 - 20	7	**7638**	**7648**
ER 40 **JET - Ridotta**	Ø 4 - 6 - 8 - 10 - 12 - 16 - 20 - 25	8	**7639**	**7649**

JET

SERIE COMPLETA DI PINZE ER - JET
COMPLETE SET OF COLLETS ER-JET TYPE

TIPO	Diametri	n° pinze	IN CONTENITORE di PLASTICA *IN PLASTIC TRAY* Art.	IN CASSETTA di LEGNO *IN WOODEN BOX* Art.
ER 16 **JET - Completa**	da Ø 3 a Ø 7	5	**7640**	**7650**
ER 20 **JET - Completa**	da Ø 3 a Ø 9	7	**7641**	**7651**
ER 25 **JET - Completa**	da Ø 3 a Ø 14	12	**7642**	**7652**
ER 32 **JET - Completa**	da Ø 3 a Ø 20	18	**7643**	**7653**
ER 40 **JET - Completa**	da Ø 4 a Ø 26	23	**7644**	**7654**

DIN 6499/A
ISO 15488 - A

PINZE ER A TENUTA STAGNA
WATERTIGHT ER COLLETS

PRECISIONE
RUNOUT
≤ 0,010

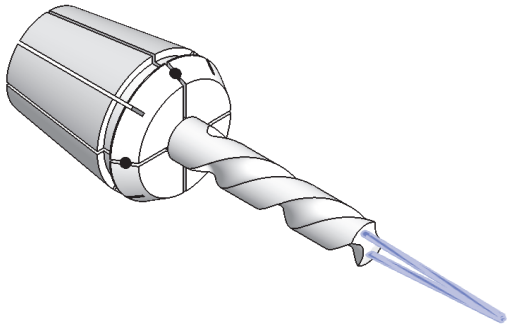

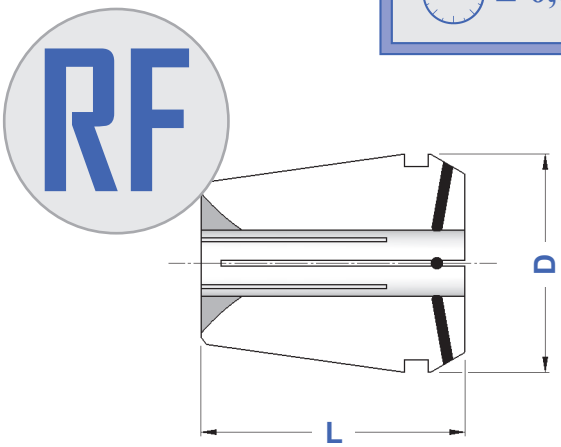

TIPO	Art.	RANGE	D	L	STEP
ER 11 RF	**5573 RF**	1 ÷ 7	11,5	18,0	0,5
ER 16 RF	**0364 RF**	1 ÷ 10	17,0	27,5	0,5
ER 20 RF	**0787 RF**	2 ÷ 13	21,0	31,5	0,5
ER 25 RF	**0996 RF**	2 ÷ 16	26,0	34,0	0,5
ER 32 RF	**0988 RF**	3 ÷ 20	33,0	40,0	0,5
ER 40 RF	**0821 RF**	4 ÷ 26	41,0	46,0	1,0
ER 50 RF	**4055 RF**	6 ÷ 34	52,0	60,0	1,0

Il refrigerante viene canalizzato esclusivamente nel foro centrale grazie ad inserti in neoprene inseriti nei tagli (a partire dal Ø 3).
Pressione di esercizio: fino a 40 Bar / 600 PSI

The coolant is channeled exclusively in the central hole thanks to neoprene insertions into the cuts (starting from Ø 3).
Working pressure: up to 40 Bar / 600 PSI

SERIE RIDOTTA DI PINZE RF
REDUCED SET OF COLLETS RF TYPE

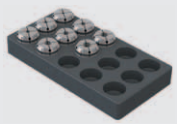

TIPO	Diametri	n° pinze	IN CONTENITORE di PLASTICA *IN PLASTIC TRAY* Art.	IN CASSETTA di LEGNO *IN WOODEN BOX* Art.
ER 16 **RF - Ridotta**	Ø 4 - 6 - 8 - 10	4	**7587**	**7600**
ER 20 **RF - Ridotta**	Ø 4 - 6 - 8 - 10 - 12	5	**7588**	**7601**
ER 25 **RF - Ridotta**	Ø 4 - 6 - 8 - 10 - 12 - 16	6	**7589**	**7602**
ER 32 **RF - Ridotta**	Ø 4 - 6 - 8 - 10 - 12 - 16 - 20	7	**7590**	**7603**
ER 40 **RF - Ridotta**	Ø 4 - 6 - 8 - 10 - 12 - 16 - 20 - 25	8	**7591**	**7604**

SERIE COMPLETA DI PINZE RF
COMPLETE SET OF COLLETS RF TYPE

TIPO	Diametri	n° pinze	IN CONTENITORE di PLASTICA *IN PLASTIC TRAY* Art.	IN CASSETTA di LEGNO *IN WOODEN BOX* Art.
ER 16 **RF - Completa**	da Ø 3 a Ø 10	8	**7593**	**7606**
ER 20 **RF - Completa**	da Ø 3 a Ø 13	11	**7594**	**7607**
ER 25 **RF - Completa**	da Ø 3 a Ø 16	14	**7595**	**7608**
ER 32 **RF - Completa**	da Ø 3 a Ø 20	18	**7596**	**7609**
ER 40 **RF - Completa**	da Ø 4 a Ø 26	23	**7597**	**7610**

DIN 6499/A
ISO 15488 - A

PINZE ER A TENUTA STAGNA DI ULTRA PRECISIONE

ULTRA PRECISION WATERTIGHT ER COLLETS

PRECISIONE
RUNOUT
≤ 0,005

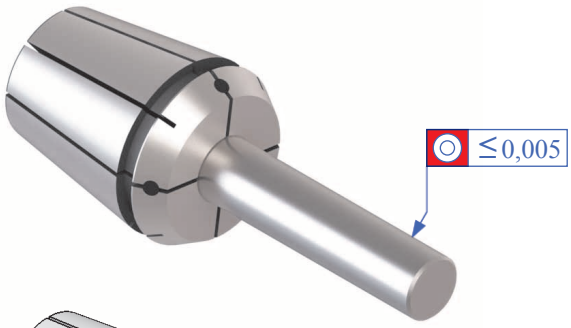

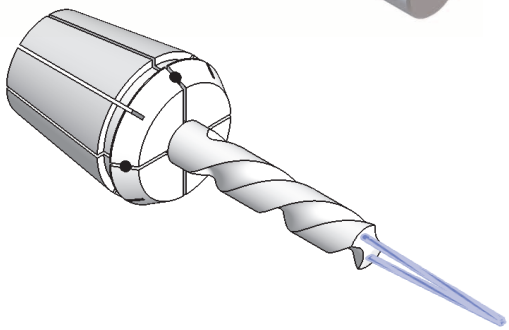

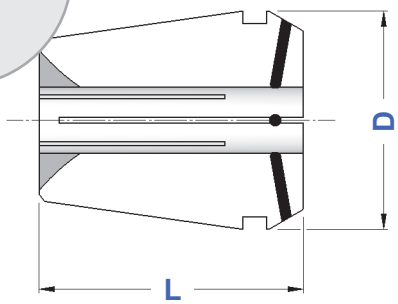

TIPO	Art.	RANGE	D	L	STEP
ER 11 RF - UP	**5573 UP**	1 ÷ 7	11,5	18,0	0,5
ER 16 RF - UP	**0364 UP**	1 ÷ 10	17,0	27,5	0,5
ER 20 RF - UP	**0787 UP**	2 ÷ 13	21,0	31,5	0,5
ER 25 RF - UP	**0996 UP**	2 ÷ 16	26,0	34,0	0,5
ER 32 RF - UP	**0988 UP**	3 ÷ 20	33,0	40,0	0,5
ER 40 RF - UP	**0821 UP**	4 ÷ 26	41,0	46,0	1,0
ER 50 RF - UP	**4055 UP**	6 ÷ 34	52,0	60,0	1,0

Pinze con le medesime caratteristiche delle RF ma di altissima precisione: concentricità ≤ 0,005 mm. Pressione di esercizio: fino a 40 Bar / 600 PSI

Collets with the same features of RF type but with an ultra precision: ≤0,005 runout accuracy. Working pressure: up to 40 Bar / 600 PSI

SERIE RIDOTTA DI PINZE RF-UP

REDUCED SET OF COLLETS RF-UP TYPE

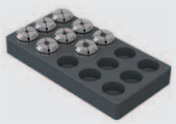

TIPO	Diametri	n° pinze	IN CONTENITORE di PLASTICA *IN PLASTIC TRAY* Art.	IN CASSETTA di LEGNO *IN WOODEN BOX* Art.
ER 16 **UP - Ridotta**	Ø 4 - 6 - 8 - 10	4	**7612**	**7624**
ER 20 **UP - Ridotta**	Ø 4 - 6 - 8 - 10 - 12	5	**7613**	**7625**
ER 25 **UP - Ridotta**	Ø 4 - 6 - 8 - 10 - 12 - 16	6	**7614**	**7626**
ER 32 **UP - Ridotta**	Ø 4 - 6 - 8 - 10 - 12 - 16 - 20	7	**7615**	**7627**
ER 40 **UP - Ridotta**	Ø 4 - 6 - 8 - 10 - 12 - 16 - 20 - 25	8	**7616**	**7628**

SERIE COMPLETA DI PINZE RF-UP

COMPLETE SET OF COLLETS RF-UP TYPE

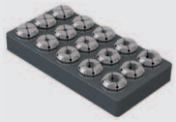

TIPO	Diametri	n° pinze	IN CONTENITORE di PLASTICA *IN PLASTIC TRAY* Art.	IN CASSETTA di LEGNO *IN WOODEN BOX* Art.
ER 16 **UP - Completa**	da Ø 3 a Ø 10	8	**7618**	**7630**
ER 20 **UP - Completa**	da Ø 3 a Ø 13	11	**7619**	**7631**
ER 25 **UP - Completa**	da Ø 3 a Ø 16	14	**7620**	**7632**
ER 32 **UP - Completa**	da Ø 3 a Ø 20	18	**7621**	**7633**
ER 40 **UP - Completa**	da Ø 4 a Ø 26	23	**7622**	**7634**

DIN 6499/B
ISO 15488 - B

PINZE ER STAGNE A TENUTA MECCANICA PER ALTE PRESSIONI

STEEL SEALED ER COLLETS FOR HIGH PRESSURES

PRECISIONE
RUNOUT
≤ 0,010

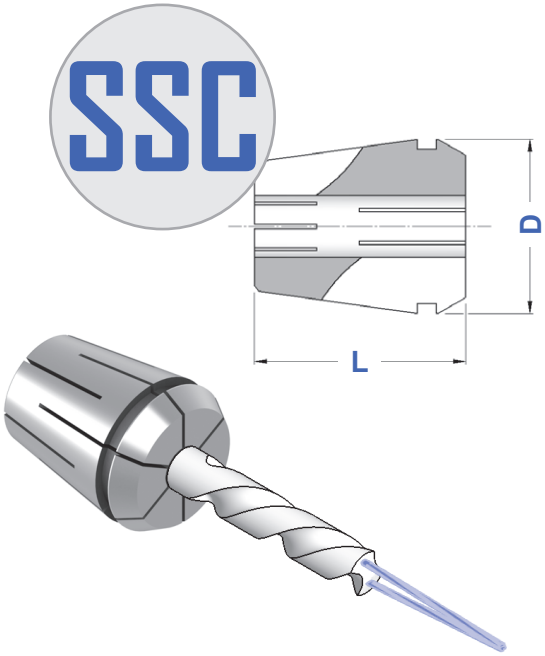

TIPO	Art.	RANGE	D	L	STEP
ER 11 SSC	**5573 SC**	3 ÷ 7 OVERSIZE 7,5 ÷ 8	11,5	18,0 OVERSIZE →15,0	0,5
ER 16 SSC	**0364 SC**	3 ÷ 10 OVERSIZE 11 ÷ 12	17,0	27,5 OVERSIZE →21,5	0,5
ER 20 SSC	**0787 SC**	3 ÷ 13 OVERSIZE 14 ÷ 15	21,0	31,5 OVERSIZE →26,5	0,5
ER 25 SSC	**0996 SC**	3 ÷ 16 OVERSIZE 17 ÷ 20	26,0	34,0 OVERSIZE →28,0	0,5
ER 32 SSC	**0988 SC**	3 ÷ 20 OVERSIZE 21 ÷ 25	33,0	40,0 OVERSIZE →34,0	0,5
ER 40 SSC	**0821 SC**	3 ÷ 30 OVERSIZE 31 ÷ 32	41,0	46,0 OVERSIZE →39,5	1,0

Il refrigerante viene canalizzato esclusivamente nel foro centrale grazie alla tenuta meccanica garantita dalla conformazione dei tagli.
Pressione di esercizio: fino a 130 Bar / 1900 PSI

The coolant is channeled exclusively in the central hole thanks to the mechanical seal guaranteed by the cuts conformation.
Working pressure: up to 130 Bar / 1900 PSI

SERIE RIDOTTA DI PINZE ER-SSC

REDUCED SET OF COLLETS ER-SSC TYPE

TIPO	Diametri	n° pinze	IN CONTENITORE di PLASTICA *IN PLASTIC TRAY* Art.	IN CASSETTA di LEGNO *IN WOODEN BOX* Art.
ER 16 **SSC - Ridotta**	Ø 4 - 6 - 8 - 10	4	**7670**	**7690**
ER 20 **SSC - Ridotta**	Ø 4 - 6 - 8 - 10 - 12	5	**7671**	**7691**
ER 25 **SSC - Ridotta**	Ø 4 - 6 - 8 - 10 - 12 - 16	6	**7672**	**7692**
ER 32 **SSC - Ridotta**	Ø 4 - 6 - 8 - 10 - 12 - 16 - 20	7	**7673**	**7693**
ER 40 **SSC - Ridotta**	Ø 4 - 6 - 8 - 10 - 12 - 16 - 20 - 25	8	**7674**	**7694**

SERIE COMPLETA DI PINZE ER-SSC

COMPLETE SET OF COLLETS ER-SSC TYPE

TIPO	Diametri	n° pinze	IN CONTENITORE di PLASTICA *IN PLASTIC TRAY* Art.	IN CASSETTA di LEGNO *IN WOODEN BOX* Art.
ER 16 **SSC - Completa**	da Ø 3 a Ø 10	8	**7675**	**7695**
ER 20 **SSC - Completa**	da Ø 3 a Ø 13	11	**7676**	**7696**
ER 25 **SSC - Completa**	da Ø 3 a Ø 16	14	**7677**	**7697**
ER 32 **SSC - Completa**	da Ø 3 a Ø 20	18	**7678**	**7698**
ER 40 **SSC - Completa**	da Ø 4 a Ø 26	23	**7679**	**7699**

DIN 6499/B
ISO 15488 - B

PINZE ER STAGNE A TENUTA MECCANICA PER ALTE PRESSIONI - VERSIONE HP

HIGH PRECISION STEEL SEALED ER COLLETS FOR HIGH PRESSURES

PRECISIONE
RUNOUT
≤ 0,005

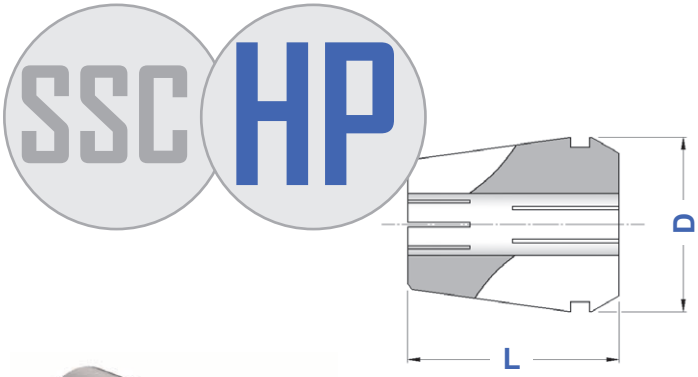

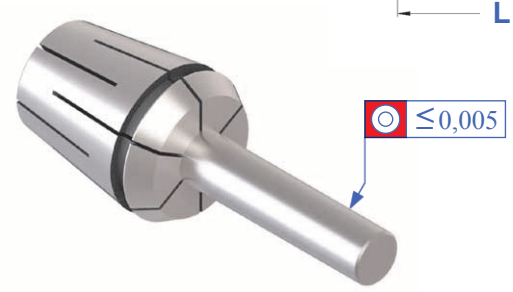

TIPO	Art.	RANGE	D	L
ER 11 SSC - HP	**5573 SH**	3 ÷ 7 OVERSIZE 7,5 ÷ 8	11,5	18,0 OVERSIZE →15,0
ER 16 SSC - HP	**0364 SH**	3 ÷ 10 OVERSIZE 11 ÷ 12	17,0	27,5 OVERSIZE →21,5
ER 20 SSC - HP	**0787 SH**	3 ÷ 13 OVERSIZE 14 ÷ 15	21,0	31,5 OVERSIZE →26,5
ER 25 SSC - HP	**0996 SH**	3 ÷ 16 OVERSIZE 17 ÷ 20	26,0	34,0 OVERSIZE →28,0
ER 32 SSC - HP	**0988 SH**	3 ÷ 20 OVERSIZE 21 ÷ 25	33,0	40,0 OVERSIZE →34,0
ER 40 SSC - HP	**0821 SH**	3 ÷ 30 OVERSIZE 31 ÷ 32	41,0	46,0 OVERSIZE →39,5

Pinze con le medesime caratteristiche delle SSC di tenuta meccanica del refrigerante, ma di elevata precisione: concentricità ≤ 0,005 mm. Pressione di esercizio: fino a 130 Bar / 1900 PSI

Collets with the same cooling mechanical seal features of SSC type, but with an high precision: ≤ 0,005 runout accuracy. Working pressure: up to 130 Bar / 1900 PSI

SERIE RIDOTTA DI PINZE SSC-HP

REDUCED SET OF COLLETS SSC-HP TYPE

TIPO	Diametri	n° pinze	IN CONTENITORE di PLASTICA *IN PLASTIC TRAY* Art.	IN CASSETTA di LEGNO *IN WOODEN BOX* Art.
ER 16 **SH - Ridotta**	Ø 4 - 6 - 8 - 10	4	**7360**	**7370**
ER 20 **SH - Ridotta**	Ø 4 - 6 - 8 - 10 - 12	5	**7361**	**7371**
ER 25 **SH - Ridotta**	Ø 4 - 6 - 8 - 10 - 12 - 16	6	**7362**	**7372**
ER 32 **SH - Ridotta**	Ø 4 - 6 - 8 - 10 - 12 - 16 - 20	7	**7363**	**7373**
ER 40 **SH - Ridotta**	Ø 4 - 6 - 8 - 10 - 12 - 16 - 20 - 25	8	**7364**	**7374**

SERIE COMPLETA DI PINZE SSC-HP

COMPLETE SET OF COLLETS SSC-HP TYPE

TIPO	Diametri	n° pinze	IN CONTENITORE di PLASTICA *IN PLASTIC TRAY* Art.	IN CASSETTA di LEGNO *IN WOODEN BOX* Art.
ER 16 **SH - Completa**	da Ø 3 a Ø 10	8	**7365**	**7375**
ER 20 **SH - Completa**	da Ø 3 a Ø 13	11	**7366**	**7376**
ER 25 **SH - Completa**	da Ø 3 a Ø 16	14	**7367**	**7377**
ER 32 **SH - Completa**	da Ø 3 a Ø 20	18	**7368**	**7378**
ER 40 **SH - Completa**	da Ø 4 a Ø 26	23	**7369**	**7379**

DIN 6499/A
ISO 15488 - A

PINZE ER CON QUADRO PER MASCHIATURA
ER COLLETS WITH SQUARE FOR TAPPING

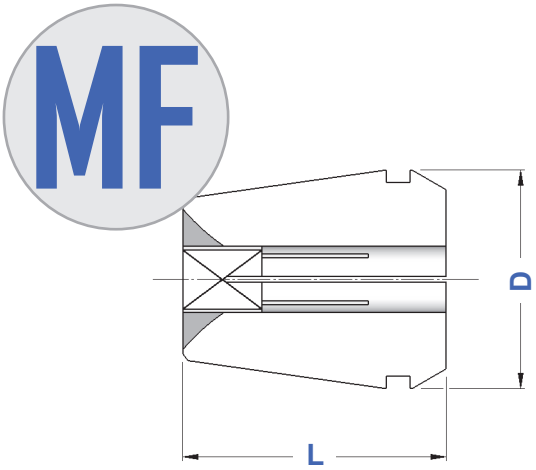

TIPO	Art.	RANGE	D	L
ER 11 **MF** - con Quadro	**5573 MF**	⌀ 3,5 ÷ ⌀ 6,0	11,5	18,0
ER 16 **MF** - con Quadro	**0364 MF**	⌀ 3,5 ÷ ⌀ 8,0	17,0	27,5
ER 20 **MF** - con Quadro	**0787 MF**	⌀ 3,5 ÷ ⌀ 10,0	21,0	31,5
ER 25 **MF** - con Quadro	**0996 MF**	⌀ 3,5 ÷ ⌀ 12,0	26,0	34,0
ER 32 **MF** - con Quadro	**0988 MF**	⌀ 3,5 ÷ ⌀ 16,0	33,0	40,0
ER 40 **MF** - con Quadro	**0821 MF**	⌀ 4,5 ÷ ⌀ 20,0	41,0	46,0
ER 50 **MF** - con Quadro	**4055 MF**	⌀ 8,0 ÷ ⌀ 32,0	52,0	60,0

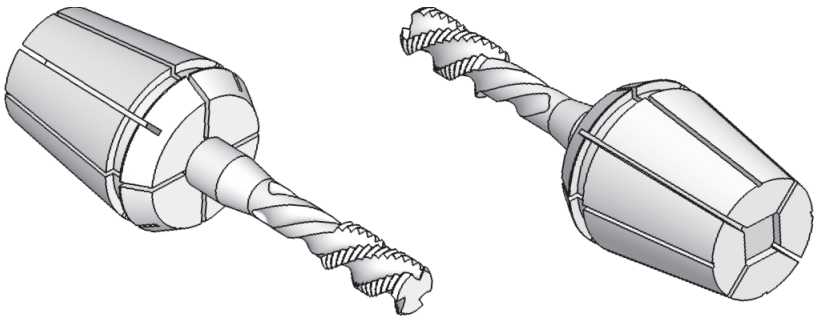

Il quadro di trascinamento per il maschio è ricavato sul fondo della pinza.

The drag square for the tapping tool is made on the bottom of the collet.

MF

SERIE RIDOTTA DI PINZE ER - MF
REDUCED SET OF COLLETS ER-MF TYPE

TIPO	Diametri	n° pinze	IN CONTENITORE di PLASTICA *IN PLASTIC TRAY* Art.	IN CASSETTA di LEGNO *IN WOODEN BOX* Art.
ER 16 **MF - Ridotta**	Ø 3,5 - 4,5 - 6 - 7	4	**7655**	**7660**
ER 20 **MF - Ridotta**	Ø 3,5 - 4,5 - 6 - 7 - 8 - 9 - 10	7	**7656**	**7661**
ER 25 **MF - Ridotta**	Ø 3,5 - 4,5 - 6 - 7 - 8 - 9 - 10 - 11 - 12	9	**7657**	**7662**
ER 32 **MF - Ridotta**	Ø 4,5 - 6 - 7 - 8 - 9 - 10 - 11 - 12 - 14 - 16	10	**7658**	**7663**
ER 40 **MF - Ridotta**	Ø 6 - 7 - 8 - 9 - 10 - 11 - 12 - 14 - 16 - 18 - 20	11	**7659**	**7664**

DIN 6499/A
ISO 15488 - A

PINZE ER CON QUADRO PER MASCHIATURA - A TENUTA STAGNA

WATERTIGHT ER COLLETS WITH SQUARE FOR TAPPING

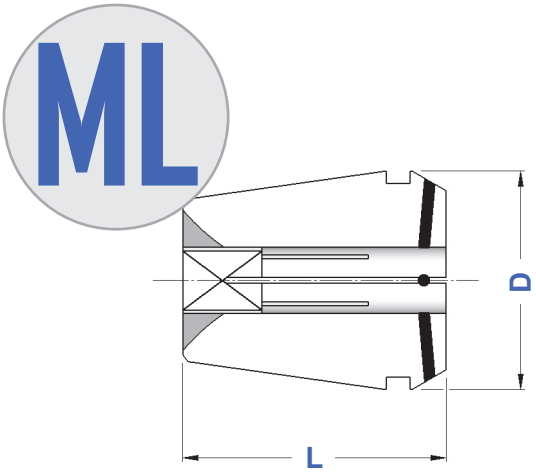

TIPO	Art.	RANGE	D	L
ER 11 **ML** - con Quadro	**5573 ML**	⌀ 3,5 ÷ ⌀ 6,0	11,5	18,0
ER 16 **ML** - con Quadro	**0364 ML**	⌀ 3,5 ÷ ⌀ 8,0	17,0	27,5
ER 20 **ML** - con Quadro	**0787 ML**	⌀ 3,5 ÷ ⌀ 10,0	21,0	31,5
ER 25 **ML** - con Quadro	**0996 ML**	⌀ 3,5 ÷ ⌀ 12,0	26,0	34,0
ER 32 **ML** - con Quadro	**0988 ML**	⌀ 3,5 ÷ ⌀ 16,0	33,0	40,0
ER 40 **ML** - con Quadro	**0821 ML**	⌀ 4,5 ÷ ⌀ 20,0	41,0	46,0
ER 50 **ML** - con Quadro	**4055 ML**	⌀ 8,0 ÷ ⌀ 32,0	52,0	60,0

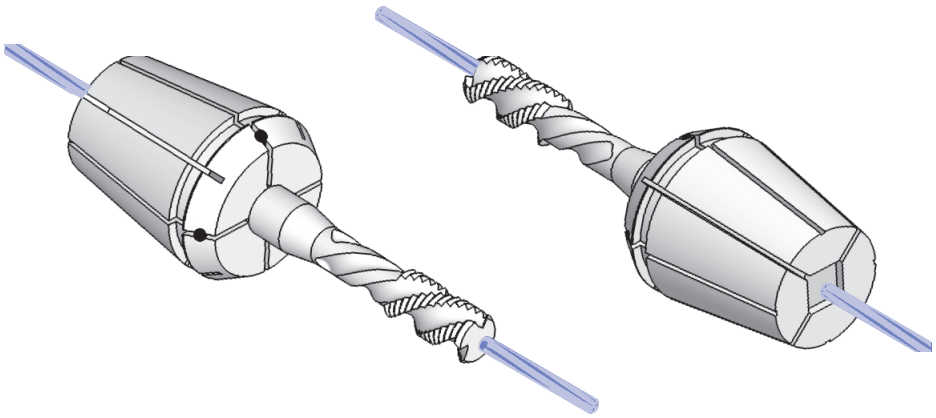

Il quadro di trascinamento per il maschio è ricavato sul fondo della pinza. Il refrigerante viene canalizzato esclusivamente nel foro centrale grazie ad inserti in neoprene inseriti nei tagli Pressione di esercizio: max 40 Bar / 600 PSI

The drag square for the tapping tool is made on the bottom of the collet. The coolant is channeled exclusively in the central hole thanks to neoprene insertions into the cuts. Working pressure: max 40 Bar / 600 PSI

ML SERIE RIDOTTA DI PINZE ER-ML

REDUCED SET OF COLLETS ER-ML TYPE

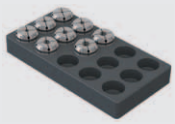

TIPO	Diametri	n° pinze	IN CONTENITORE di PLASTICA *IN PLASTIC TRAY* Art.	IN CASSETTA di LEGNO *IN WOODEN BOX* Art.
ER 16 **ML - Ridotta**	Ø 3,5 - 4,5 - 6 - 7	4	**7756**	**7761**
ER 20 **ML - Ridotta**	Ø 3,5 - 4,5 - 6 - 7 - 8 - 9 - 10	7	**7757**	**7762**
ER 25 **ML - Ridotta**	Ø 3,5 - 4,5 - 6 - 7 - 8 - 9 - 10 - 11 - 12	9	**7758**	**7763**
ER 32 **ML - Ridotta**	Ø 4,5 - 6 - 7 - 8 - 9 - 10 - 11 - 12 - 14 - 16	10	**7759**	**7764**
ER 40 **ML - Ridotta**	Ø 6 - 7 - 8 - 9 - 10 - 11 - 12 - 14 - 16 - 18 - 20	11	**7760**	**7765**

DIN 6499
ISO 15488

PINZE ER - COMPENSATE A TRAZIONE
ER COLLETS - COMPENSATION WITH TRACTION

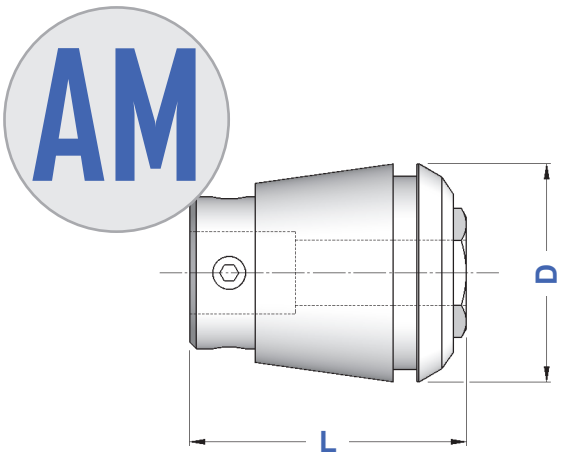

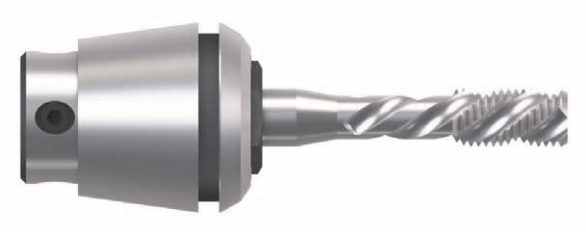

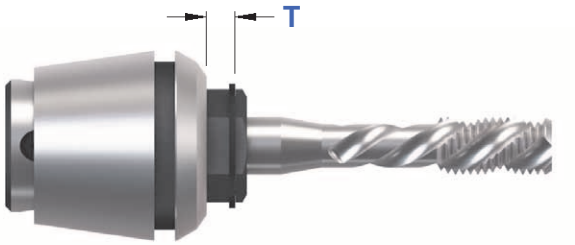

TIPO	Art.	RANGE	D	L	T	C
ER 16 - **Compensate**	**0364 AM**	⌀ 2,0 ÷ ⌀ 6,0	17,0	27,0	7,0	9395
ER 20 - **Compensate**	**0787 AM**	⌀ 2,5 ÷ ⌀ 7,0	21,0	31,0	7,0	9396
ER 25 - **Compensate**	**0996 AM**	⌀ 2,5 ÷ ⌀ 10,0	26,0	34,0	8,0	9397
ER 32 - **Compensate**	**0988 AM**	⌀ 4,5 ÷ ⌀ 12,5	33,0	43,0	10,0	9398
ER 40 - **Compensate**	**0821 AM**	⌀ 6,0 ÷ ⌀ 16,0	41,0	54,0	13,0	9399

Il maschio viene bloccato con i grani situati sulla parte mobile.
Tapping tool is clamped by the screws placed on the mobile part.

AM

CASSETTA CON SERIE RIDOTTA DI PINZE ER-AM
BOX WITH REDUCED SET OF COLLETS ER-AM TYPE

TIPO	Diametri	n° pinze	Art.
ER 16 **AM - Ridotta**	Ø 2,5 - 2,8 - 3,5 - 4,5 - 6	5	**7741**
ER 20 **AM - Ridotta**	Ø 2,5 - 2,8 - 3,5 - 4,5 - 6 - 7	6	**7742**
ER 25 **AM - Ridotta**	Ø 3,5 - 4,5 - 6 - 7 - 8 - 9 - 10	7	**7743**
ER 32 **AM - Ridotta**	Ø 4,5 - 6 - 7 - 8 - 9 - 10 - 11 - 12	8	**7744**
ER 40 **AM - Ridotta**	Ø 6 - 7 - 8 - 9 - 10 - 11 - 12 - 14 - 16	9	**7745**

DIMENSIONAMENTO GAMBI PER MASCHI METRICI

SHANKS DIMENSIONS FOR METRIC TAPPING TOOLS

GAMBO Ø x □	NORMALE DIN 352	RINFORZATO DIN 371	NORMALE DIN 376	NORMALE ISO	RINFORZATO ISO
2,50 x 2,10	M 1,0 ÷ M 1,8	M 1,0 ÷ M 1,8	M 3,5		
2,80 x 2,10	M 2,0 ÷ M 2,5	M 2,0 ÷ M 2,5	M 4,0		
3,15 x 2,50				M 4,0	M 3,0
3,50 x 2,70	M 3,0	M 3,0	M 5,0		
3,55 x 2,80				M 4,5	M 3,5
4,00 x 3,15	M 3,5	M 3,5		M 5,0	M 4,0
4,50 x 3,40	M 4,0	M 4,0	M 6,0		
5,00 x 4,00					M 5,0
5,50 x 4,30			M 7,0		
5,60 x 4,50				M 7,0	
6,00 x 4,90	M 5,0 - M 6,0 - M 8,0	M 5,0 - M 6,0	M 8,0		
6,30 x 5,00				M 8,0	M 6,0
7,00 x 5,50	M 10,0		M 10,0		
7,10 x 5,60				M 9,0	
8,00 x 6,20		M 8,0		M 10,0	M 8,0
9,00 x 7,00	M 12,0		M 12,0	M 12,0	
10,00 x 8,00		M 10,0			M 10,0
11,00 x 9,00	M 14,0		M 14,0		
11,20 x 9,00				M 14,0	
12,00 x 9,00	M 16,0		M 16,0		
12,50 x 10,00				M 16,0	
14,00 x 11,00	M 18,0		M 18,0		
16,00 x 12,00	M 20,0		M 20,0		
18,00 x 14,50	M 22,0 - M 24,0		M 22,0 - M 24,0		
20,00 x 16,00	M 27,0		M 27,0	M 27,0 - M 30,0	
22,00 x 18,00	M 30,0		M 30,0		
25,00 x 20,00	M 33,0		M 33,0	M 36,0	
28,00 x 22,00	M 36,0		M 36,0		
32,00 x 24,00	M 39,0 - M 42,0		M 39,0 - M 42,0		

TP - ER

TAMPONI PULITORI per SEDE PINZA ER

ER COLLET SEAT TAPER CLEANERS

SEDE ER	Art.
TP - ER 16	**5375**
TP - ER 20	**5376**
TP - ER 25	**5377**
TP - ER 32	**5378**
TP - ER 40	**5379**

FILETTI INTERNI DELLE GHIERE ER

ER NUTS INNER THREADS

GHIERA	ER 8	ER 11	ER 16	ER 20	ER 25	ER 32	ER 40	ER 50	ER 60	ER 90
 MINI	10 x 0,75	13 x 0,75	19 x 1,0	24 x 1,0	30 x 1,0					
 ESAGONALE		14 x 0,75	22 x 1,5	25 x 1,5						
 STANDARD			22 x 1,5	25 x 1,5	32 x 1,5	40 x 1,5	50 x 1,5	64 x 2,0	70 x 1,5	110 x 1,5

ASSEMBLAGGIO DELLE PINZE NELLE GHIERE ER

ASSEMBLING OF COLLETS IN ER NUTS

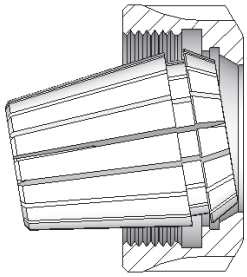

Figura 1

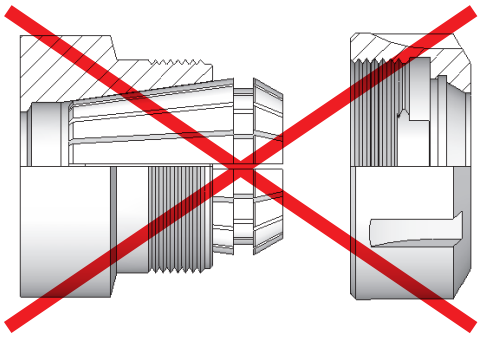

Figura 2

CORRETTO PROCEDIMENTO PER L'ASSEMBLAGGIO DELLA PINZA NELLA GHIERA

A) Introdurre la pinza nella ghiera inclinandola fino ad accoppiare la scanalatura della pinza con la sede eccentrica della ghiera (figura 1).

B) Una volta montata la pinza nella ghiera (punto A), avvitare l'assieme sul mandrino.

C) Dopo aver inserito l'utensile nella pinza, si consiglia l'utilizzo dell'apposita chiave per completare il serraggio.

RIGHT PROCEDURE TO ASSEMBLE THE COLLET IN THE NUT

A) Insert the collet into the nut inclining it untill the collet groove matches with nut excentric seat (picture 1).

B) Once the collet has been mounted in the nut (point A), screw the assembly on the spindle.

C) After insert the tool into the collet, is suggested to use the suitable wrench to complete the tightening.

ERRATO PROCEDIMENTO PER L'ASSEMBLAGGIO DELLA PINZA NELLA GHIERA

D) L'inserimento della pinza nella sede mandrino senza prima averla assemblata nella ghiera (figura 2) compromette irrimediabilmente l'integrità dell'assieme :
- l'eccentrico situato all'interno della ghiera si rompe a causa della pressione esercitata dalla pinza. Tale rottura non permetterà più l'estrazione della pinza che quindi rimarrà bloccata nella sua sede.
- durante l'avvitamento della ghiera, i residui dell'eccentrico rotto provocano delle scalfiture sulla parte conica rettificata della pinza pregiudicandone il corretto accoppiamento.

WRONG PROCEDURE TO ASSEMBLE THE COLLET IN THE NUT

D) Inserting the collet into the spindle seat without first assembling it with the nut (picture 2) irremediably compromises the whole integrity :
- *excentric in the nut breaks because of the pressure made by the collet. Such a breakage will not permit anymore the extraction of the collet that then will stay locked in its seat.*
- *during the nut screwing, broken excentric residuals cause scrapeson conic grindedpart of the collet compromising the exact matching.*

G 6,3 - 15.000 rpm Balanced

DIN 6499
ISO 15488

GHIERE ER TIPO MINI
ER CLAMPING NUTS MINI TYPE

GM

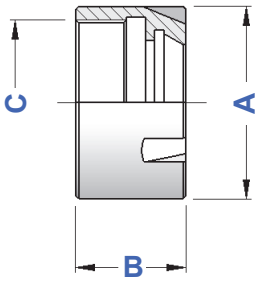

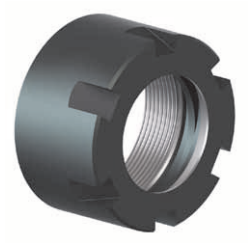

FILETTO DESTRO
RIGHT THREAD

TIPO	Art.	A	B	C		
GM 8	**0373**	12	11	10 x 0,75	0554	5717
GM 11	**0432**	16	12	13 x 0,75	5573	5718
GM 16	**1229**	22	18	19 x 1,00	0364	5719
GM 20	**1230**	28	19	24 x 1,00	0787	5720
GM 25	**1231**	35	20	30 x 1,00	0996	5721

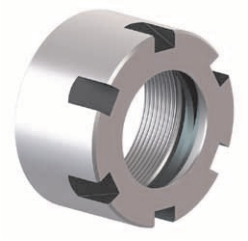

FILETTO DESTRO RETTIFICATE ESTERNAMENTE
GRINDED OUTSIDE - RIGHT THREAD

TIPO	Art.	A	B	C		
GM 8 W	**5690**	12	10	10 x 0,75	0554	5717
GM 11 W	**5691**	16	12	13 x 0,75	5573	5718
GM 16 W	**5694**	22	18	19 x 1,00	0364	5719
GM 20 W	**5695**	28	19	24 x 1,00	0787	5720
GM 25 W	**5696**	35	20	30 x 1,00	0996	5721

FILETTO SINISTRO
LEFT THREAD

TIPO	Art.	A	B	C		
GM 8 L	**1188**	12	10	10 x 0,75 SX	0554	5717
GM 11 L	**1189**	16	12	13 x 0,75 SX	5573	5718
GM 16 L	**1233**	22	18	19 x 1,00 SX	0364	5719
GM 20 L	**1234**	28	19	24 x 1,00 SX	0787	5720
GM 25 L	**1235**	35	20	30 x 1,00 SX	0996	5721

G 6,3 - 15.000 rpm Balanced

DIN 6499
ISO 15488

GHIERE ER TIPO ESAGONALE
ER CLAMPING NUTS HEXAGONAL TYPE

GE

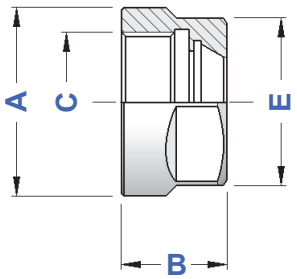

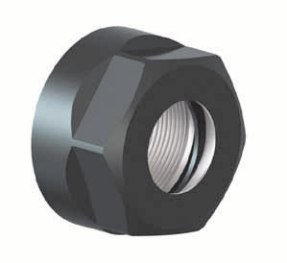

FILETTO DESTRO
RIGHT THREAD

TIPO	Art.	A	E	B	C		
GE 11	**1157**	19	17	11,3	14 x 0,75	5573	2905
GE 12	**0342**	19	17	14,0	14 x 0,75	5601	2905
GE 16	**1214**	28	25	17,5	22 x 1,50	0364	2906
GE 20	**1215**	34	30	19,0	25 x 1,50	0787	2907

G 6,3 - 15.000 rpm Balanced

DIN 6499
ISO 15488

GHIERE ER TIPO STANDARD
ER CLAMPING NUTS STANDARD TYPE

GS

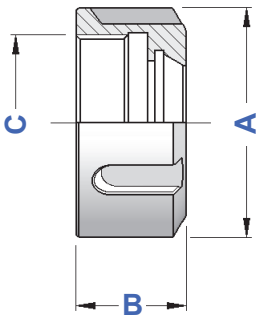

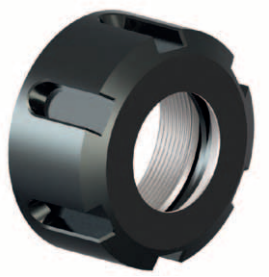

FILETTO DESTRO
RIGHT THREAD

TIPO	Art.	A	B	C		
GS 16	**4993**	32	17,5	22 x 1,5	0364	3698
GS 20	**4994**	35	19,0	25 x 1,5	0787	3699
GS 25	**4995**	42	20,0	32 x 1,5	0996	3669
GS 32	**4996**	50	22,5	40 x 1,5	0988	3670
GS 40	**4997**	63	25,5	50 x 1,5	0821	3671
GS 50	**4998**	78	35,5	64 x 2,0	4055	3668

FILETTO SINISTRO
LEFT THREAD

TIPO	Art.	A	B	C		
GS 16 L	**3071**	32	17,5	22 x 1,5 SX	0364	3698
GS 20 L	**3072**	35	19,0	25 x 1,5 SX	0787	3699
GS 25 L	**3073**	42	20,0	32 x 1,5 SX	0996	3669
GS 32 L	**3074**	50	22,5	40 x 1,5 SX	0988	3670
GS 40 L	**3075**	63	25,5	50 x 1,5 SX	0821	3671

DIN 6499
ISO 15488

GHIERE ER TIPO STANDARD
VERSIONE CON CIRCOLAZIONE DI SFERE
ER CLAMPING NUTS STANDARD TYPE - BALL BEARING EXECUTION

GS-B

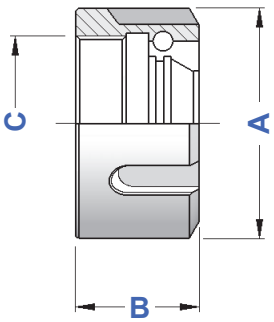

FILETTO DESTRO
RIGHT THREAD

TIPO	Art.	A	B	C		
GS 16 B	**2713**	32	20,0	22 x 1,5	0364	3698
GS 20 B	**2714**	35	22,0	25 x 1,5	0787	3699
GS 25 B	**2715**	42	22,5	32 x 1,5	0996	3669
GS 32 B	**2716**	50	25,0	40 x 1,5	0988	3670
GS 40 B	**2717**	63	28,0	50 x 1,5	0821	3671
GS 50 B	**2913**	78	40,0	64 x 2,0	4055	3668
GS 60 B	**5714**	83	36,0	70 x 1,5	4056	—

CARATTERISTICHE E VANTAGGI

- Aumenta la forza di serraggio della pinza.
- Evita la torsione della pinza riducendone l'attrito con la sua sede e conseguentemente ne preserva la precisione.
- E' intercambiabile con le normali ghiere standard ed esagonali.

CHARACTERISTICS AND ADVANTAGES

- *Collet clamping force is increased.*
- *Avoids collet torsion reducing friction with its seat and consequently preserves its accuracy.*
- *Interchangeable with standard and hexagonal nuts.*

DIN 6499
ISO 15488

GHIERE ER CON FILETTO ESTERNO - TIPO "GA"

ER CLAMPING NUTS WITH OUTSIDE THREAD - "GA" TYPE

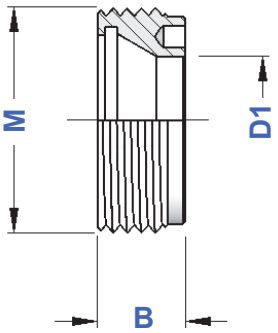

TIPO	Art.	B	M	D1		
GA 11	**2867**	6,0	18 x 1,0	9,0	5573	3169
GA 16	**2868**	8,0	24 x 1,0	12,8	0364	3170
GA 20	**2869**	11,0	28 x 1,5	16,0	0787	3171
GA 25	**2870**	12,5	32 x 1,5	18,0	0996	3172
GA 32	**2871**	14,0	40 x 1,5	25,5	0988	3173

CHIAVI PER GHIERE TIPO "GA"

WRENCHES FOR "GA" TYPE CLAMPING NUTS

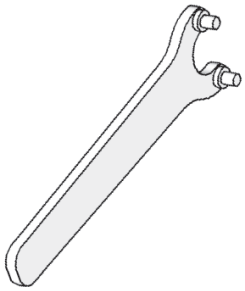

TIPO	Art.	
CH ER 11 GA	**3169**	2867
CH ER 16 GA	**3170**	2868
CH ER 20 GA	**3171**	2869
CH ER 25 GA	**3172**	2870
CH ER 32 GA	**3173**	2871

DIN 6499
ISO 15488

GHIERE ER CON FILETTO ESTERNO - TIPO "GA-E" CON PRESA DI CHIAVE ESAGONALE

ER CLAMPING NUTS "GA-E" TYPE WITH OUTSIDE THREAD - HEXAGONAL HOLD

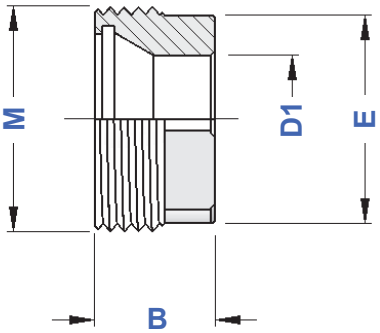

TIPO	Art.	E	B	M	D1		
GA 11 E	**2601**	13	10,0	18 x 1,0	9,0	5573	5491
GA 16 E	**2606**	19	11,0	24 x 1,0	12,8	0364	5492
GA 20 E	**2610**	22	14,0	28 x 1,5	16,0	0787	5493
GA 25 E	**2611**	27	14,0	32 x 1,5	20,5	0996	5494
GA 32 E	**2612**	32	17,5	40 x 1,5	25,5	0988	5495
GA 40 E	**2613**	42	17,1	50 x 1,5	34,0	0821	5496

CHIAVI PER GHIERE TIPO "GA-E"

WRENCHES FOR "GA-E" TYPE CLAMPING NUTS

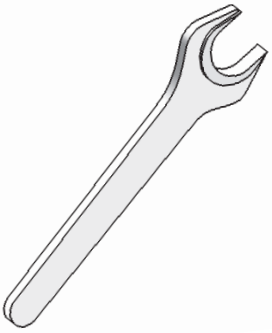

TIPO	Art.	
CH ER 11 GA-E	**5491**	2601
CH ER 16 GA-E	**5492**	2606
CH ER 20 GA-E	**5493**	2610
CH ER 25 GA-E	**5494**	2611
CH ER 32 GA-E	**5495**	2612
CH ER 40 GA-E	**5496**	2613

DIN 6499
ISO 15488
MINI

CHIAVI ER PER GHIERE MINI

ER WRENCHES FOR MINI CLAMPING NUTS

TIPO	Art.	Ø	
CH 8 Mini	**5717**	12	0373
CH 11 Mini	**5718**	16	0432
CH 16 Mini	**5719**	22	1229
CH 20 Mini	**5720**	28	1230
CH 25 Mini	**5721**	35	1231

DIN 6499
ISO 15488
CE

CHIAVI ER PER GHIERE ESAGONALI

ER WRENCHES FOR EXAGONAL CLAMPING NUTS

TIPO	Art.	E	
CH 11 CE	**2905**	17	1157
CH 12 CE	**2905**	17	0342
CH 16 CE	**2906**	25	1214
CH 20 CE	**2907**	30	1215

DIN 6499
ISO 15488
ST

CHIAVI ER PER GHIERE STANDARD

ER WRENCHES FOR STANDARD CLAMPING NUTS

TIPO	Art.	Ø	
CH 16 ST	**3698**	32	4993
CH 20 ST	**3699**	35	4994
CH 25 ST	**3669**	42	4995
CH 32 ST	**3670**	50	4996
CH 40 ST	**3671**	63	4997
CH 50 ST	**3668**	78	4998

DIN 6499
ISO 15488
GT

CHIAVI ER PER GHIERE CON PRESA LATERALE

ER WRENCHES FOR SIDE GRIP CLAMPING NUTS

TIPO	Art.	Ø	
CH 11 GT	**2880**	20	5090
CH 16 GT	**2881**	32	5091
CH 20 GT	**2882**	35	5092
CH 25 GT	**2883**	42	5093
CH 32 GT	**2908**	50	5094
CH 40 GT	**2909**	63	5095

DIN 6499
ISO 15488
CD MINI

CHIAVI ER PER GHIERE MINI DINAMOMETRICHE

ER TORQUE WRENCHES FOR MINI CLAMPING NUTS

TIPO	Art.	MOMENTO TORCENTE TORQUE		Ø	
CD 8 Mini	**9786**	8 Nm		12	0373
CD 11 Mini	**9787**	18 Nm		16	0432
CD 16 Mini	**9788**	28 Nm		22	1229
CD 20 Mini	**9789**	35 Nm		28	1230
CD 25 Mini	**9790**	40 Nm		35	1231

DIN 6499
ISO 15488
CD CE

CHIAVI ER PER GHIERE ESAGONALI DINAMOMETRICHE

ER TORQUE WRENCHES FOR HEXAGONAL CLAMPING NUTS

TIPO	Art.	MOMENTO TORCENTE TORQUE		E	
CD 11 CE	**9791**	20 Nm		17	1157
CD 12 CE	**9791**	20 Nm		17	0342
CD 16 CE	**9792**	30 Nm	50 Nm	25	1214
CD 20 CE	**9793**	40 Nm	70 Nm	30	1215

DIN 6499
ISO 15488
CD ST

CHIAVI ER PER GHIERE STANDARD DINAMOMETRICHE

ER TORQUE WRENCHES FOR STANDARD CLAMPING NUTS

TIPO	Art.	MOMENTO TORCENTE TORQUE		Ø	
CD 16 ST	**9794**	30 Nm	50 Nm	32	4993
CD 20 ST	**9795**	40 Nm	70 Nm	35	4994
CD 25 ST	**9796**	55 Nm	90 Nm	42	4995
CD 32 ST	**9797**	70 Nm	130 Nm	50	4996
CD 40 ST	**9798**	120 Nm	200 Nm	63	4997

Con pinza scaricata internamente, selezionare il Momento Torcente MINIMO

With discharged inside collet, select the MINIMUM Torque

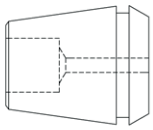

Con pinza non scaricata internamente, selezionare il Momento Torcente MASSIMO

With collet not discharged inside, select the MAXIMUM Torque

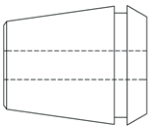

INDICE DELL' ATTACCO CILINDRICO

INDEX OF STRAIGHT SHANK DIN 1835

segue
continue

DIN 1835 A

PORTAPINZA ER CON ATTACCO CILINDRICO - GHIERA MINI

STRAIGHT SHANK ER COLLET CHUCKS with MINI NUT

senza Piano
without flat

con Piano
with flat

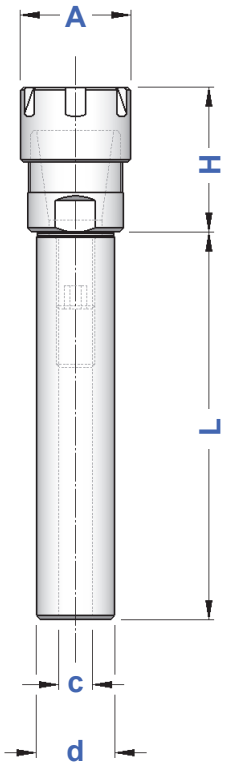

TIPO	Art. (senza Piano / without flat)	Art. (con Piano / with flat)	H	A	C	RANGE			
d 5 - ER 8 GM / L 45	**3207**	—	24	12	–	ER 8 1÷5	0373	5717	0554
d 6 - ER 8 GM / L 45	**0394**	—	24	12	–	ER 8 1÷5	0373	5717	0554
d 6 - ER11 GM / L 45	**0157**	—	25	16	–	ER11 1÷8	0432	5718	5573
d 7 - ER11 GM / L 45	**0187**	—	25	16	–	ER11 1÷8	0432	5718	5573
d 8 - ER 8 GM / L 55	**0395**	—	24	12	–	ER 8 1÷5	0373	5717	0554
d 8 - ER 8 GM / L 80	**0155**	—							
d 8 - ER 8 GM / L 100	**2000**	—							
d 8 - ER 8 GM / L 130	**2001**	—							
d 8 - ER11 GM / L 55	**2889**	—	25	16	–	ER11 1÷8	0432	5718	5573
d 8 - ER11 GM / L 100	**2894**	—							
d 8 - ER16 GM / L 55	**2026**	—	37	22	–	ER16 1÷12	1229	5719	0364
d 8 - ER16 GM / L 100	**2027**	—							
d 10 - ER 8 GM / L 55	**2937**	—	24	12	5	ER 8 1÷5	0373	5717	0554
d 10 - ER 8 GM / L 80	**5138**	—							
d 10 - ER 8 GM / L 100	**2938**	—							
d 10 - ER 8 GM / L 130	**5139**	—							
d 10 - ER11 GM / L 55	**2890**	—	25	16	5	ER11 1÷8	0432	5718	5573
d 10 - ER11 GM / L 80	**5140**	—							
d 10 - ER11 GM / L 100	**2896**	—							
d 10 - ER11 GM / L 130	**5141**	—							
d 10 - ER16 GM / L 60	**2891**	—	37	22	5	ER16 1÷12	1229	5719	0364
d 10 - ER16 GM / L 80	**5142**	—							
d 10 - ER16 GM / L 100	**2956**	—							
d 12 - ER 8 GM / L 55	**2002**	—	15	12	5	ER 8 1÷5	0373	5717	0554
d 12 - ER 8 GM / L 70	**5143**	—							
d 12 - ER 8 GM / L 100	**2962**	—							
d 12 - ER 8 GM / L 140	**2991**	—							
d 12 - ER11 GM / L 55	**2892**	—	25	16	7	ER11 1÷8	0432	5718	5573
d 12 - ER11 GM / L 70	**3208**	—							
d 12 - ER11 GM / L 100	**3003**	—							
d 12 - ER11 GM / L 140	**0217**	—							
d 12 - ER16 GM / L 55	**2893**	—	37	22	7	ER16 1÷12	1229	5719	0364
d 12 - ER16 GM / L 80	**3209**	—							
d 12 - ER16 GM / L 120	**3214**	—							
d 15 - ER20 GM / L 100	**3210**	—	41	28	9	ER20 1÷15	1230	5720	0787
d 16 - ER11 GM / L 40	**0214** SP	**0214** P	22	16	7	ER11 1÷8	0432	5718	5573
d 16 - ER11 GM / L 60	**0292** SP	**0292** P							
d 16 - ER11 GM / L 80	**0441** SP	**0441** P							
d 16 - ER11 GM / L 100	**2963** SP	**2963** P							
d 16 - ER11 GM / L 130	**3903** SP	**3903** P							
d 16 - ER11 GM / L 160	**3904** SP	**3904** P							
d 16 - ER11 GM / L 200	**3913** SP	**3913** P							
d 16 - ER16 GM / L 35	**2591** SP	**2591** P	37	22	7	ER16 1÷12	1229	5719	0364
d 16 - ER16 GM / L 60	**3211** SP	**3211** P							
d 16 - ER16 GM / L 80	**3212** SP	**3212** P							
d 16 - ER16 GM / L 100	**3226** SP	**3226** P							
d 16 - ER16 GM / L 130	**3393** SP	**3393** P							
d 16 - ER16 GM / L 160	**3490** SP	**3490** P							
d 16 - ER16 GM / L 200	**2005** SP	**2005** P							
d 16 - ER20 GM / L 55	**2895** SP	**2895** P	40	28	9	ER20 1÷15	1230	5720	0787
d 16 - ER20 GM / L 100	**3213** SP	**3213** P							
d 16 - ER20 GM / L 130	**2982** SP	**2982** P							
d 16 - ER20 GM / L 160	**2983** SP	**2983** P							

p.30

p.27

p.10

segue
continue

segue
continue

senza Piano
without flat

con Piano
with flat

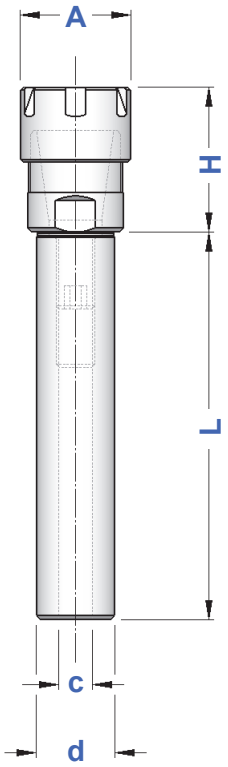

TIPO	senza Piano *without flat* Art.	con Piano *with flat* Art.	H	A	C	RANGE			
d 19,05 - ER11GM / L 50	—	**0189**	18	16	7	ER11 1÷8	0432	5718	5573
d 19,05 - ER11GM / L 100	—	**3013**							
d 19,05 - ER16GM / L 60	—	**0215**	30	22	11	ER16 1÷12	1229	5719	0364
d 19,05 - ER16GM / L 100	—	**3394**							
d 19,05 - ER20GM / L 50	—	**0226**	37	28	11	ER20 1÷15	1230	5720	0787
d 19,05 - ER20GM / L 100	—	**3397**							
d 19,05 - ER25GM / L 50	—	**2897**	46	35	11	ER25 1÷20	1231	5721	0996
d 20 - ER11 GM / L 50	**0216** SP	**0216** P	22	16	7	ER11 1÷8	0432	5718	5573
d 20 - ER11 GM / L 100	**1222** SP	**1222** P							
d 20 - ER11 GM / L 130	**2042** SP	**2042** P							
d 20 - ER11 GM / L 160	**2043** SP	**2043** P							
d 20 - ER11 GM / L 200	**5144** SP	**5144** P							
d 20 - ER16 GM / L 60	**3905** SP	**3905** P	30	22	11	ER16 1÷12	1229	5719	0364
d 20 - ER16 GM / L 100	**3520** SP	**3520** P							
d 20 - ER16 GM / L 130	**3909** SP	**3909** P							
d 20 - ER16 GM / L 160	**3521** SP	**3521** P							
d 20 - ER16 GM / L 200	**3522** SP	**3522** P							
d 20 - ER16 GM / L 250	**3528** SP	**3528** P							
d 20 - ER20 GM / L 46	**3215** SP	**3215** P	37	28	11	ER20 1÷15	1230	5720	0787
d 20 - ER20 GM / L 60	**0220** SP	**0220** P							
d 20 - ER20 GM / L 100	**3216** SP	**3216** P							
d 20 - ER20 GM / L 130	**3217** SP	**3217** P							
d 20 - ER20 GM / L 160	**0225** SP	**0225** P							
d 20 - ER20 GM / L 200	**3227** SP	**3227** P							
d 20 - ER20 GM / L 250	**3285** SP	**3285** P							
d 20 - ER25 GM / L 46	**2899** SP	**2899** P	46	35	11	ER25 1÷20	1231	5721	0996
d 20 - ER25 GM / L 60	**3906** SP	**3906** P							
d 20 - ER25 GM / L 100	**3218** SP	**3218** P							
d 20 - ER25 GM / L 130	**0228** SP	**0228** P							
d 20 - ER25 GM / L 160	**3319** SP	**3319** P							
d 22 - ER16 GM / L 80	—	**0408**	27	22	11	ER16 1÷12	1229	5719	0364
d 22 - ER20 GM / L 80	—	**0412**	30	28	11	ER20 1÷15	1230	5720	0787
d 25 - ER11 GM / L 100	**0451** SP	**0451** P	18	16	7	ER11 1÷8	0432	5718	5573
d 25 - ER11 GM / L 130	**5145** SP	**5145** P							
d 25 - ER11 GM / L 160	**5146** SP	**5146** P							
d 25 - ER16 GM / L 60	**0218** SP	**0218** P	27	22	11	ER16 1÷12	1229	5719	0364
d 25 - ER16 GM / L 100	**0219** SP	**0219** P							
d 25 - ER16 GM / L 130	**0231** SP	**0231** P							
d 25 - ER16 GM / L 160	**3029** SP	**3029** P							
d 25 - ER16 GM / L 200	**3063** SP	**3063** P							
d 25 - ER20 GM / L 60	**3907** SP	**3907** P	28	28	13	ER20 1÷15	1230	5720	0787
d 25 - ER20 GM / L 100	**0221** SP	**0221** P							
d 25 - ER20 GM / L 130	**0222** SP	**0222** P							
d 25 - ER20 GM / L 160	**3219** SP	**3219** P							
d 25 - ER20 GM / L 200	**4004** SP	**4004** P							
d 25 - ER25 GM / L 50	**0227** SP	**0227** P	32	35	13	ER25 1÷20	1231	5721	0996
d 25 - ER25 GM / L 70	**3908** SP	**3908** P							
d 25 - ER25 GM / L 100	**0426** SP	**0426** P							
d 25 - ER25 GM / L 130	**0446** SP	**0446** P							
d 25 - ER25 GM / L 160	**0449** SP	**0449** P							
d 25 - ER25 GM / L 200	**0462** SP	**0462** P							
d 25,4 - ER16 GM / L 60	—	**3030**	27	22	11	ER16 1÷12	1229	5719	0364
d 25,4 - ER16 GM / L 100	—	**3031**							
d 25,4 - ER20 GM / L 70	—	**3912**	28	28	13	ER20 1÷15	1230	5720	0787
d 25,4 - ER20 GM / L 100	—	**0421**							
d 25,4 - ER25 GM / L 70	—	**3914**	32	35	13	ER25 1÷20	1231	5721	0996
d 25,4 - ER25 GM / L 100	—	**0433**							
d 32 - ER16 GM / L 90	—	**3395**	30	22	11	ER16 1÷12	1229	5719	0364
d 32 - ER20 GM / L 90	—	**3396**	28	28	13	ER20 1÷15	1230	5720	0787

p.30

p.27

p.10

DIN 1835 B+E

PORTAPINZA ER CON ATTACCO CILINDRICO WE - GHIERA MINI

WE SHANK ER COLLET CHUCKS with MINI NUT

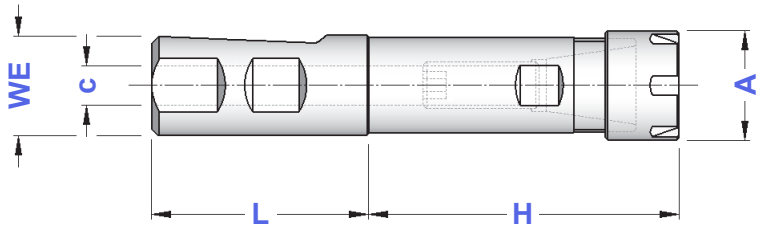


p.30


p.27


p.10

TIPO	Art.	H	L	A	C	RANGE			
WE 16 - ER 11 GM	**3189**	80	48	16	7	ER 11 1÷8	0432	5718	5573
WE 16 - ER 16 GM	**3190**	80	48	22	9	ER 16 1÷12	1229	5719	0364
WE 20 - ER 16 GM	**3253**	80	50	22	11	ER 16 1÷12	1229	5719	0364
WE 25 - ER 16 GM	**3255**	80	56	22	11	ER 16 1÷12	1229	5719	0364
WE 25 - ER 20 GM	**3256**	80	56	28	13	ER 20 1÷15	1230	5720	0787

DIN 1835 A

PORTAPINZA ER DOPPI ATTACCO CILINDRICO - GHIERA MINI

STRAIGHT SHANK ER DOUBLE COLLET CHUCKS with MINI NUT

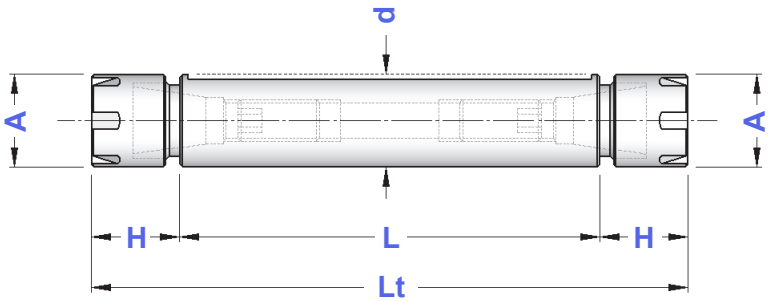


p.10


p.27


p.30

TIPO	Art.	H	Lt	A	RANGE			
d 20 DP - ER 11 GM / L 42	**8779**	14,0	70	16	ER 11 1÷8	0432	5718	5573
d 20 DP - ER 11 GM / L 52	**8780**	14,0	80					
d 20 DP - ER 11 GM / L 62	**8781**	14,0	90					
d 20 DP - ER 16 GM / L 37	**8782**	21,5	80	22	ER 16 1÷12	1229	5719	0364
d 20 DP - ER 16 GM / L 57	**8783**	21,5	100					
d 20 DP - ER 16 GM / L 67	**8784**	21,5	110					
d 20 DP - ER 16 GM / L 122	**8988**	21,5	165					
d 22 DP - ER 16 GM / L 47	**8785**	21,5	90	22	ER 16 1÷12	1229	5719	0364
d 22 DP - ER 16 GM / L 67	**8786**	21,5	110					
d 22 DP - ER 16 GM / L 102	**8787**	21,5	145					
d 25 DP - ER 16 GM / L 27	**8788**	21,5	70	22	ER 16 1÷12	1229	5719	0364
d 25 DP - ER 16 GM / L 47	**8789**	21,5	90					
d 25 DP - ER 16 GM / L 67	**8790**	21,5	110					
d 25 DP - ER 20 GM / L 82	**8791**	24,0	130	28	ER 20 1÷15	1230	5720	0787
d 32 DP - ER 20 GM / L 57	**8792**	24,0	105	28	ER 20 1÷15	1230	5720	0787
d 32 DP - ER 20 GM / L 82	**8793**	24,0	130					

DIN 1835 A

PORTAPINZA ER CON ATTACCO CILINDRICO - GHIERA ESAGONALE

STRAIGHT SHANK ER COLLET CHUCKS with HEXAGONAL NUT

senza Piano
without flat

con Piano
with flat

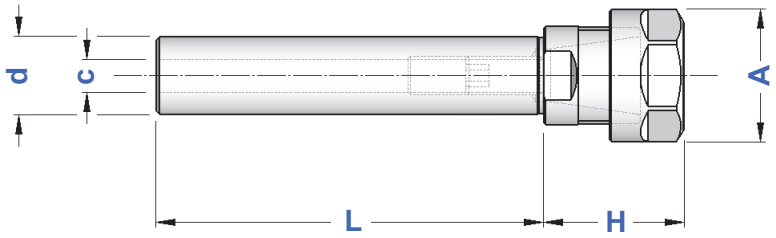

TIPO	senza Piano *without flat* Art.	con Piano *with flat* Art.	H	A	C	RANGE			
d 14 - ER 16 GE / L 60	**5244**	—	36	28	7	ER 16 1÷12	1214	2906	0364
d 16 - ER 16 GE / L 60 d 16 - ER 16 GE / L 80 d 16 - ER 16 GE / L 100 d 16 - ER 16 GE / L 130 d 16 - ER 16 GE / L 160	**5245** SP **5246** SP **5247** SP **5248** SP **5249** SP	**5245** P **5246** P **5247** P **5248** P **5249** P	36	28	7	ER 16 1÷12	1214	2906	0364
d 16 - ER 20 GE / L 60	**5251** SP	**5251** P	40	34	9	ER 20 1÷15	1215	2907	0787
d 19,05 - ER 16 GE / L 50 d 19,05 - ER 16 GE / L 100	— —	**5252** **5253**	32	28	11	ER 16 1÷12	1214	2906	0364
d 19,05 - ER 20 GE / L 50	—	**5254**	36	34	11	ER 20 1÷15	1215	2907	0787
d 20 - ER 16 GE / L 50 d 20 - ER 16 GE / L 100 d 20 - ER 16 GE / L 130 d 20 - ER 16 GE / L 160 d 20 - ER 16 GE / L 200	**5256** SP **5257** SP **5258** SP **5259** SP **5260** SP	**5256** P **5257** P **5258** P **5259** P **5260** P	31	28	11	ER 16 1÷12	1214	2906	0364
d 20 - ER 20 GE / L 46 d 20 - ER 20 GE / L 60 d 20 - ER 20 GE / L 100 d 20 - ER 20 GE / L 130 d 20 - ER 20 GE / L 160 d 20 - ER 20 GE / L 200	**5261** SP **5262** SP **5263** SP **5264** SP **5265** SP **5266** SP	**5261** P **5262** P **5263** P **5264** P **5265** P **5266** P	36	34	11	ER 20 1÷15	1215	2907	0787
d 22 - ER 16 GE / L 80	—	**5267**	26	28	11	ER 16 1÷12	1214	2906	0364
d 22 - ER 20 GE / L 80	—	**5268**	36	34	11	ER 20 1÷15	1215	2907	0787
d 25 - ER 16 GE / L 60 d 25 - ER 16 GE / L 100 d 25 - ER 16 GE / L 130 d 25 - ER 16 GE / L 160	**5269** SP **5270** SP **5271** SP —	**5269** P **5270** P **5271** P **5272** P	27	28	11	ER 16 1÷12	1214	2906	0364
d 25 - ER 20 GE / L 60 d 25 - ER 20 GE / L 100 d 25 - ER 20 GE / L 130 d 25 - ER 20 GE / L 160	**5274** SP **5275** SP **5276** SP **5277** SP	**5274** P **5275** P **5276** P **5277** P	28	34	13	ER 20 1÷15	1215	2907	0787
d 25,4 - ER 16 GE / L 60 d 25,4 - ER 16 GE / L 100	— —	**5278** **5279**	27	28	11	ER 16 1÷12	1214	2906	0364
d 25,4 - ER 20 GE / L 60 d 25,4 - ER 20 GE / L 100	— —	**5280** **5281**	28	34	13	ER 20 1÷15	1215	2907	0787
d 32 - ER 16 GE / L 100 d 32 - ER 16 GE / L 150	— —	**5284** **5285**	27	28	11	ER 16 1÷12	1214	2906	0364
d 32 - ER 20 GE / L 100 d 32 - ER 20 GE / L 150	— —	**5286** **5287**	28	34	13	ER 20 1÷15	1215	2907	0787


p.10


p.27


p.30

DIN 1835 A

PORTAPINZA ER CON ATTACCO CILINDRICO - GHIERA STANDARD

STRAIGHT SHANK ER COLLET CHUCKS with STANDARD NUT

senza Piano
without flat

con Piano
with flat

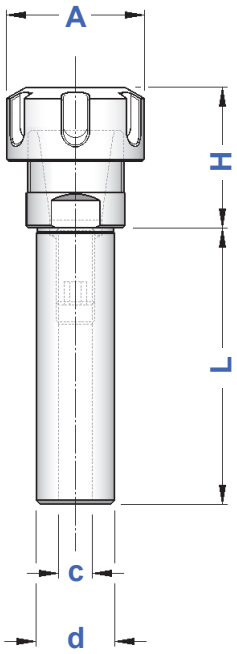

TIPO	senza Piano *without flat* Art.	con Piano *with flat* Art.	H	A	C	RANGE			
d 14 - ER 16 / L 60	**3915**	—	36	32	7	ER16 1÷12	4993	3698	0364
d 16 - ER 16 / L 60 d 16 - ER 16 / L 80 d 16 - ER 16 / L 100 d 16 - ER 16 / L 130 d 16 - ER 16 / L 160	**3916** SP **5009** SP **3185** SP **5087** SP **3206** SP	**3916** P **5009** P **3185** P **5087** P **3206** P	36	32	7	ER16 1÷12	4993	3698	0364
d 16 - ER 20 / L 60	**3529** SP	**3529** P	40	35	9	ER20 1÷15	4994	3699	0787
d 16 - ER 25 / L 35 d 16 - ER 25 / L 70	**0573** SP **0574** SP	**0573** P **0574** P	46	42	9	ER25 1÷20	4995	3669	0996
d 19,05 - ER16 / L 50 d 19,05 - ER16 / L 100	— —	**3929** **0229**	32	32	11	ER16 1÷12	4993	3698	0364
d 19,05 - ER20 / L 50	—	**3930**	36	35	11	ER20 1÷15	4994	3699	0787
d 19,05 - ER25 / L 50	—	**2379**	46	42	11	ER25 1÷20	4995	3669	0996
d 19,05 - ER32 / L 50	—	**5096**	54	50	13	ER32 2÷25	4996	3670	0988
d 20 - ER 16 / L 50 d 20 - ER 16 / L 100 d 20 - ER 16 / L 130 d 20 - ER 16 / L 160 d 20 - ER 16 / L 200	**3917** SP **3918** SP **5098** SP **3228** SP **5099** SP	**3917** P **3918** P **5098** P **3228** P **5099** P	31	32	11	ER16 1÷12	4993	3698	0364
d 20 - ER 20 / L 46 d 20 - ER 20 / L 60 d 20 - ER 20 / L 100 d 20 - ER 20 / L 130 d 20 - ER 20 / L 160 d 20 - ER 20 / L 200	**3919** SP **3920** SP **0381** SP **5147** SP **5148** SP **5149** SP	**3919** P **3920** P **0381** P **5147** P **5148** P **5149** P	36	35	11	ER20 1÷15	4994	3699	0787
d 20 - ER 25 / L 50 d 20 - ER 25 / L 100 d 20 - ER 25 / L 160	**2600** SP **3921** SP **3911** SP	**2600** P **3921** P **3911** P	46	42	11	ER25 1÷20	4995	3669	0996
d 20 - ER 32 / L 50 d 20 - ER 32 / L 100 d 20 - ER 32 / L 130 d 20 - ER 32 / L 160	**3203** SP **3922** SP **3931** SP **3932** SP	**3203** P **3922** P **3931** P **3932** P	54	50	13	ER32 2÷25	4996	3670	0988
d 22 - ER 16 / L 80	—	**0434**	26	32	11	ER16 1÷12	4993	3698	0364
d 22 - ER 20 / L 80	—	**0436**	36	35	11	ER20 1÷15	4994	3699	0787
d 22 - ER 25 / L 50	—	**3177**	42	42	13	ER25 1÷20	4995	3669	0996
d 22 - ER 32 / L 50	—	**3178**	53	50	13	ER32 2÷25	4996	3670	0988
d 25 - ER 16 / L 60 d 25 - ER 16 / L 100 d 25 - ER 16 / L 130 d 25 - ER 16 / L 160	**5163** SP **5164** SP **5165** SP —	**5163** P **5164** P **5165** P **5166** P	27	32	11	ER16 1÷12	4993	3698	0364
d 25 - ER 20 / L 60 d 25 - ER 20 / L 100 d 25 - ER 20 / L 130 d 25 - ER 20 / L 160	**0230** SP **0383** SP **5168** SP **5169** SP	**0230** P **0383** P **5168** P **5169** P	28	35	13	ER20 1÷15	4994	3699	0787
d 25 - ER 25 / L 50 d 25 - ER 25 / L 70 d 25 - ER 25 / L 100 d 25 - ER 25 / L 130 d 25 - ER 25 / L 160	**3923** SP **5183** SP **0391** SP **0392** SP **0393** SP	**3923** P **5183** P **0391** P **0392** P **0393** P	32	42	13	ER25 1÷20	4995	3669	0996


p.30


p.28


p.10

segue
continue

segue
continue

senza Piano
without flat

con Piano
with flat

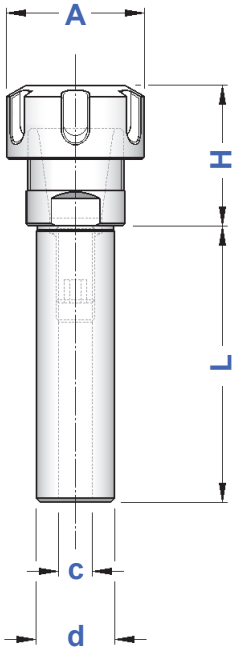

TIPO	senza Piano *without flat* Art.	con Piano *with flat* Art.	H	A	C	RANGE			
d 25 - ER 32 / L 50 d 25 - ER 32 / L 70 d 25 - ER 32 / L 100 d 25 - ER 32 / L 130 d 25 - ER 32 / L 160	**1216** SP **1221** SP **3924** SP **3927** SP **3928** SP	**1216** P **1221** P **3924** P **3927** P **3928** P	54	50	13	ER32 2÷25	4996	3670	0988
d 25 - ER 40 / L 50 d 25 - ER 40 / L 100	**2901** SP **3266** SP	**2901** P **3266** P	60	63	13	ER40 3÷32	4997	3671	0821
d 25,4 - ER 16 / L 60 d 25,4 - ER 16 / L 100	— —	**5184** **5185**	27	32	11	ER16 1÷12	4993	3698	0364
d 25,4 - ER 20 / L 60 d 25,4 - ER 20 / L 100	— —	**0296** **0386**	28	35	13	ER20 1÷15	4994	3699	0787
d 25,4 - ER 25 / L 50 d 25,4 - ER 25 / L 70 d 25,4 - ER 25 / L 100	— — —	**3933** **5186** **3934**	32	42	13	ER25 1÷20	4995	3669	0996
d 25,4 - ER 32 / L 50 d 25,4 - ER 32 / L 70 d 25,4 - ER 32 / L 100	— — —	**1217** **5187** **3935**	54	50	13	ER32 2÷25	4996	3670	0988
d 25,4 - ER 40 / L 50	—	**1917**	60	63	13	ER40 3÷32	4997	3671	0821
d 30 - ER 25 / L 50	—	**3925**	45	42	19	ER25 1÷20	4995	3669	0996
d 30 - ER 32 / L 50	—	**2593**	53	50	23	ER32 2÷25	4996	3670	0988
d 31,75 - ER32 / L 50	—	**1218**	44	50	23	ER32 2÷25	4996	3670	0988
d 31,75 - ER40 / L 50	—	**3938**	60	63	23	ER40 3÷32	4997	3671	0821
d 32 - ER 16 / L 100 d 32 - ER 16 / L 150	— —	**5188** **5189**	27	32	11	ER16 1÷12	4993	3698	0364
d 32 - ER 20 / L 100 d 32 - ER 20 / L 150	— —	**5190** **5191**	28	35	13	ER20 1÷15	4994	3699	0787
d 32 - ER 25 / L 70 d 32 - ER 25 / L 100 d 32 - ER 25 / L 120	— — —	**0307** **5192** **0309**	28	42	19	ER25 1÷20	4995	3669	0996
d 32 - ER 32 / L 50 d 32 - ER 32 / L 70 d 32 - ER 32 / L 100 d 32 - ER 32 / L 120 d 32 - ER 32 / L 150	— — — — —	**1424** **3181** **0402** **0450** **3398**	38	50	23	ER32 2÷25	4996	3670	0988
d 32 - ER 40 / L 70 d 32 - ER 40 / L 100 d 32 - ER 40 / L 130	— — —	**0405** **5194** **5195**	60	63	23	ER40 3÷32	4997	3671	0821
d 35 - ER 32 / L 80	—	**5196**	38	50	23	ER32 2÷25	4996	3670	0988
d 40 - ER 25 / L 70 d 40 - ER 25 / L 120	— —	**3405** **3406**	42	42	19	ER25 1÷20	4995	3669	0996
d 40 - ER 32 / L 70 d 40 - ER 32 / L 100 d 40 - ER 32 / L 130 d 40 - ER 32 / L 160	— — — —	**3204** **3356** **3399** **3357**	30	50	23	ER32 2÷25	4996	3670	0988
d 40 - ER 40 / L 50 d 40 - ER 40 / L 80 d 40 - ER 40 / L 130	— — —	**3205** **0406** **3942**	60	63	28	ER40 3÷32	4997	3671	0821
d 44,45 - ER32 / L 160	—	**3424**	33	50	23	ER32 2÷25	4996	3670	0988
d 44,45 - ER40 / L 160	—	**3428**	40	63	28	ER40 3÷32	4997	3671	0821
d 50 - ER 32 / L 125 d 50 - ER 32 / L 160	— —	**3409** **3519**	32	50	23	ER32 2÷25	4996	3670	0988
d 50 - ER 40 / L 125 d 50 - ER 40 / L 160	— —	**5197** **3412**	37	63	28	ER40 3÷32	4997	3671	0821
d 50,8 - ER 32 / L 160	—	**3422**	32	50	23	ER32 2÷25	4996	3670	0988
d 50,8 - ER 40 / L 160	—	**3426**	37	63	28	ER40 3÷32	4997	3671	0821
d 60 - ER 32 / L 160	—	**3514**	32	50	23	ER32 2÷25	4996	3670	0988
d 60 - ER 40 / L 160	—	**3515**	37	63	28	ER40 3÷32	4997	3671	0821

p.30

p.28

p.10

DIN 1835 B+E

PORTAPINZA ER CON ATTACCO CILINDRICO WE GHIERA STANDARD

WE SHANK ER COLLET CHUCKS with STANDARD NUT

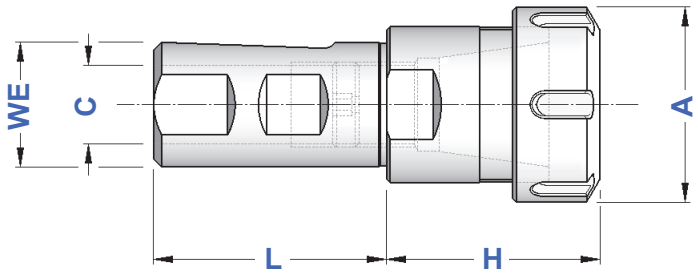


p.30


p.28


p.10

TIPO	Art.	H	L	A	C	RANGE			
WE 20 - ER 32 / H 55	**3313**	55	50	50	11	ER 32 2÷25	4996	3670	0988
WE 20 - ER 32 / H 100	**3314**	100	50	50	11	ER 32 2÷25	4996	3670	0988
WE 25 - ER 32 / H 55	**3320**	55	56	50	13	ER 32 2÷25	4996	3670	0988
WE 25 - ER 32 / H 100	**3321**	100	56	50	13	ER 32 2÷25	4996	3670	0988
WE 32 - ER 32 / H 55	**3323**	55	60	50	23	ER 32 2÷25	4996	3670	0988
WE 32 - ER 32 / H 100	**3324**	100	60	50	23	ER 32 2÷25	4996	3670	0988

DIN 1835 A

PORTAPINZA ER CON ATTACCO CILINDRICO E FORI DI LUBRIFICAZIONE GHIERA STANDARD

STRAIGHT SHANK ER COLLET CHUCKS with COOLING HOLES - STANDARD NUT

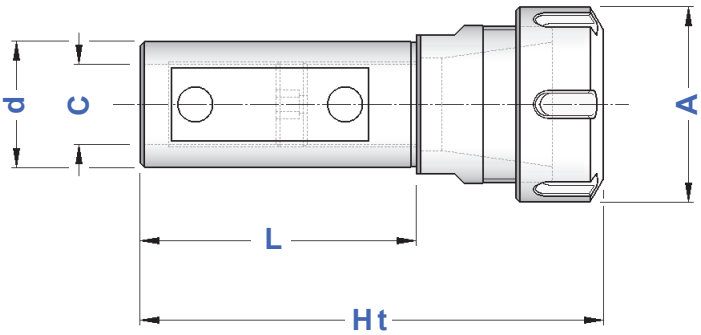


p.30


p.28


p.10

TIPO	Art.	A	Ht	L	C	RANGE			
d 32 NC - ER 25	**3408**	42	110	70	19	ER 25 1÷20	4995	3669	0996
d 32 NC - ER 32	**3401**	50	118	70	23	ER 32 2÷25	4996	3670	0988
d 40 NC - ER 32	**3402**	50	115	75	23	ER 32 2÷25	4996	3670	0988
d 40 NC - ER 40	**3404**	63	130	75	23	ER 40 3÷32	4997	3671	0821

DIN 1835 A

PORTAPINZA ER CON ATTACCO CILINDRICO - GHIERA INTERNA

STRAIGHT SHANK ER COLLET CHUCKS with INNER NUT

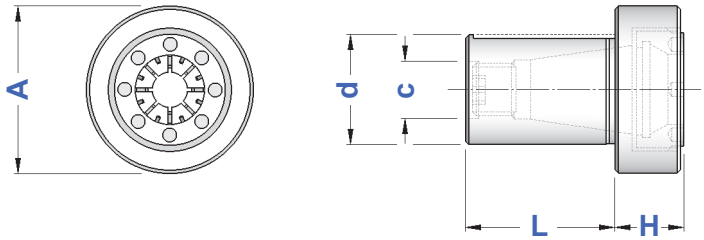

La ghiera tipo **"GA"** può essere sostituita con la ghiera tipo **"GA-E"** (pag. 29) che ha presa di chiave esagonale.

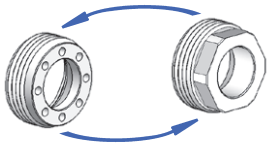

*Nut **"GA"** type can be substituted by nut **"GA-E"** type (pag. 29) with hexagonal wrench hold.*

TIPO	Art.	H	L	A	C	RANGE			
d 20 - ER 16 GA	**2939**	14	34	32	11	ER16 1÷12	2868	3170	0364
d 25 - ER 20 GA	**3200**	18	34	38	13	ER20 1÷15	2869	3171	0787
d 32 - ER 20 GA	**2940**	16	36	38	13	ER20 1÷15	2869	3171	0787
d 32 - ER 25 GA	**2942**	19	36	40	19	ER25 1÷20	2870	3172	0996
d 40 - ER 32 GA	**2943**	21	45	48	23	ER32 2÷25	2871	3173	0998

DIN 1835 ⇨ DIN 238

ATTACCHI PER MANDRINI AUTOSERRANTI

SHANKS FOR KEYLESS DRILL CHUCKS

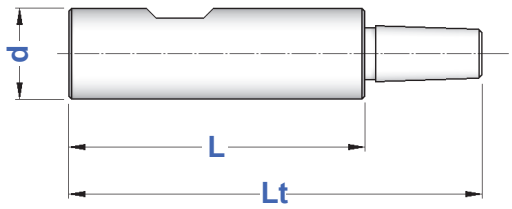

TIPO	Art.	d	"B"	L	Lt
d 8 - B 10	**4023/08 - B10**	8	10	35	55
d 10 - B 10	**4023/10 - B10**	10	10	50	70
d 10 - B 12	**4023/10 - B12**	10	12	50	75
d 10 - B 16	**4023/10 - B16**	10	16	50	82
d 12 - B 16	**4023/12 - B16**	12	16	50	82
d 12 - B 16	**4023/12 - B16L**	12	16	60	92
d 16 - B 16	**4023/16 - B16**	16	16	50	81
d 16 - B 16	**4023/16 - B16L**	16	16	70	101
d 20 - B 12	**4023/20 - B12**	20	12	60	85
d 20 - B 16	**4023/20 - B16**	20	16	60	92
d 20 - B 18	**4023/20 - B18**	20	18	60	100
d 25 - B 16	**4023/25 - B16**	25	16	75	107

I Mandrini Autoserranti con attacco DIN 238 si trovano a pagina 62

DIN 238 shank Keyless Drill Chucks you can find at page 62

DIN 1835 A

MANDRINI AUTOSERRANTI INTEGRALI CON ATTACCO CILINDRICO ROTAZIONE DESTRA

STRAIGHT SHANK MONOLITHIC DRILL CHUCKS - RIGHT SPIN

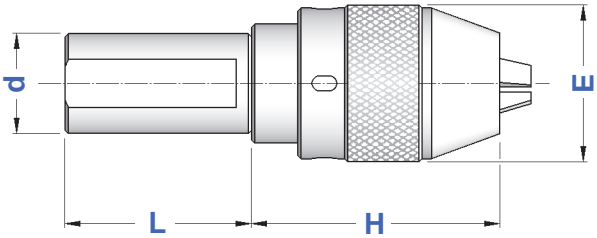

Forniti completi dell'apposita chiave

Supplied complete with suitable wrench

TIPO	Art.	RANGE	E	H	L	
d 20 - DC 13	**1419**	0,5 ÷ 13	50	80	60	2370
d 25 - DC 13	**1422**	0,5 ÷ 13	50	80	80	2370
d 32 - DC 13	**1425**	0,5 ÷ 13	50	80	60	2370
d 32 - DC 16	**1426**	3 ÷ 16	57	85	60	2371
d 40 - DC 13	**1427**	0,5 ÷ 13	50	80	70	2370
d 40 - DC 16	**1428**	3 ÷ 16	57	85	70	2371

DIN 1835 A

MANDRINI AUTOSERRANTI INTEGRALI CON ATTACCO CILINDRICO ROTAZIONE DESTRA E SINISTRA

STRAIGHT SHANK MONOLITHIC DRILL CHUCKS - RIGHT & LEFT SPIN

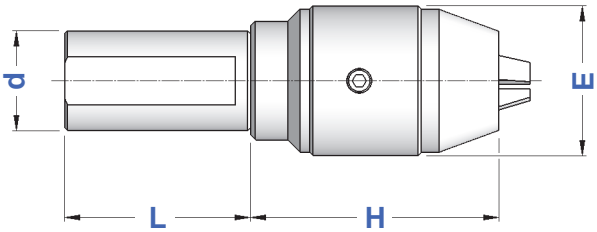

Forniti completi dell'apposita chiave

Supplied complete with suitable wrench

TIPO	Art.	RANGE	E	H	L	
d 25 - DC**U**13	**8607**	0,5 ÷ 13	50	85	70	2372
d 25 - DC**U**16	**8608**	3 ÷ 16	50	89	70	
d 32 - DC**U**13	**8609**	0,5 ÷ 13	50	85	60	2372
d 32 - DC**U**16	**8610**	3 ÷ 16	57	89	60	
d 40 - DC**U**13	**8611**	0,5 ÷ 13	50	85	70	2372
d 40 - DC**U**16	**8612**	3 ÷ 16	57	89	70	

Le Riduzioni Cilindriche per DIN 238 si trovano a pagina 41.

Straight shank adapters to DIN 238 you can find at page 41.

I Mandrini Autoserranti con attacco DIN 238 si trovano a pagina 62

DIN 238 shank Keyless Drill Chucks you can find at page 62

DIN 1835 B

RIDUZIONI WELDON CON ATTACCO CILINDRICO

CYLINDRICAL SHANK WELDON REDUCTION SLEEVES

Fig. 1

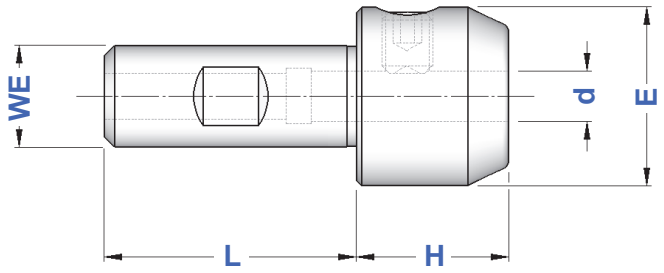

Fig. 2

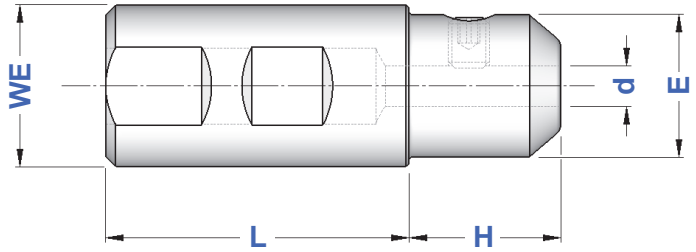

Fig. 3

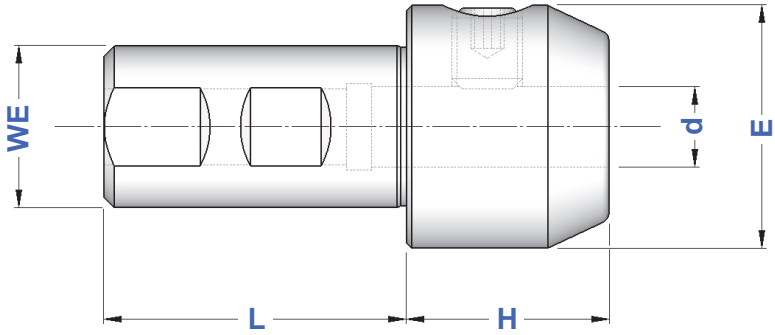

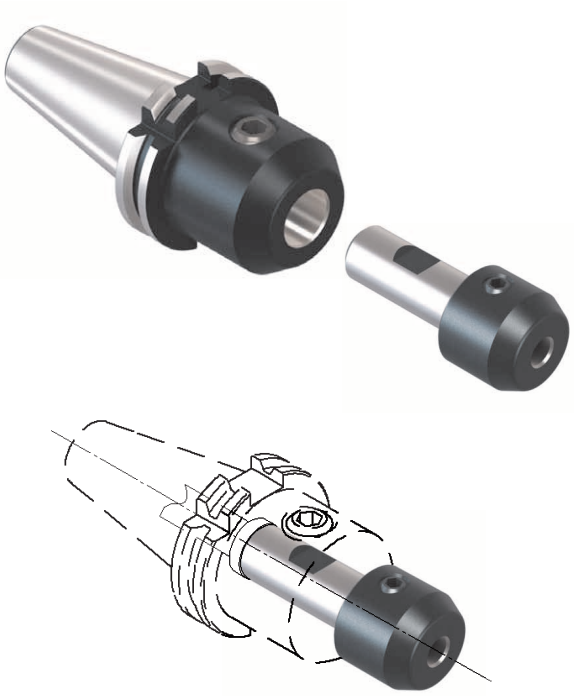

TIPO	Art.	d	H	L	E	Figura	
WE 20 - d 6	**3044**	6	30	50	25	1	4970
WE 20 - d 8	**3046**	8	30	50	28	1	4971
WE 20 - d 10	**3064**	10	30	50	35	1	4972
WE 20 - d 12	**3065**	12	35	50	42	1	4973
WE 20 - d 14	**4518**	14	35	50	44	1	4973
WE 20 - d 16	**3066**	16	60	50	48	1	4974
WE 25 - d 6	**3121**	6	25	56	25	2	4970
WE 25 - d 8	**3122**	8	30	56	28	3	4971
WE 25 - d 10	**3123**	10	30	56	35	3	4972
WE 25 - d 12	**3124**	12	35	56	42	3	4973
WE 25 - d 14	**4519**	14	35	56	44	3	4973
WE 25 - d 16	**3125**	16	40	56	48	3	4974
WE 32 - d 6	**3760**	6	30	60	25	2	4970
WE 32 - d 8	**3761**	8	30	60	28	2	4971
WE 32 - d 10	**3762**	10	30	60	35	3	4972
WE 32 - d 12	**3763**	12	35	60	42	3	4973
WE 32 - d 14	**4520**	14	35	60	44	3	4973
WE 32 - d 16	**3764**	16	40	60	48	3	4974
WE 32 - d 18	**4521**	18	40	60	50	3	4974
WE 32 - d 20	**3765**	20	40	60	52	3	4975
WE 32 - d 25	**3126**	25	65	60	65	3	4976

DIN 1835 A

MASCHIATORI ATTACCO CILINDRICO
DOPPIA COMPENSAZIONE
STRAIGHT SHANK TAPPING CHUCKS - DOUBLE COMPENSATION

TIPO	Art.	H	L	E	B	COMPENSAZIONE	
d 16 - B.0	**3807**	37	56	26	13	- 6,5 + 6,5	M 1 ÷ M 10
d 16 - B.1	**3808**	39	56	36	19	- 7,5 + 7,5	M 3 ÷ M 12 (*M18)
d 20 - B.0	**3809**	37	56	26	13	- 6,5 + 6,5	M 1 ÷ M 10
d 20 - B.1	**3851**	40	50	38	19	- 7,5 + 7,5	M 3 ÷ M 12 (*M18)
d 20 - B.2	**3852**	63	50	53	31	- 12,5 + 12,5	M 6 ÷ M 20 (*M30)
d 25 - B.1	**4451**	40	53	38	19	- 7,5 + 7,5	M 3 ÷ M 12 (*M18)
d 25 - B.2	**4452**	63	53	53	31	- 12,5 + 12,5	M 6 ÷ M 20 (*M30)
d 32 - B.1	**4453**	40	60	38	19	- 7,5 + 7,5	M 3 ÷ M 12 (*M18)
d 32 - B.2	**4454**	63	77	53	31	- 12,5 + 12,5	M 6 ÷ M 20 (*M30)
d 32 - B.3	**4486**	98	100	79	48	- 20,0 + 20,0	M14 ÷ M 33 (*M48)
d 40 - B.1	**4455**	40	58	38	19	- 7,5 + 7,5	M 3 ÷ M 12 (*M18)
d 40 - B.2	**4456**	63	77	53	31	- 12,5 + 12,5	M 6 ÷ M 20 (*M30)
d 40 - B.3	**4487**	98	100	79	48	- 20,0 + 20,0	M14 ÷ M 33 (*M48)

* Bussole con GRANI
Adapters with SCREWS

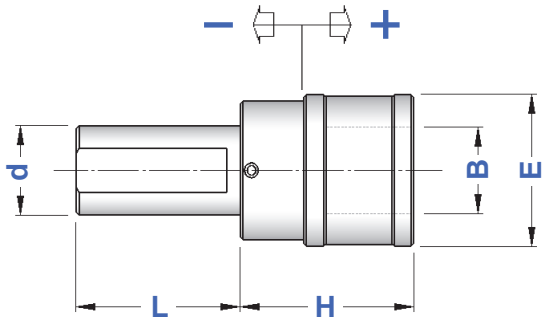

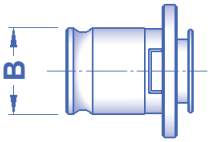

Bussole a maschiare da pag. 235
Tapping Adapters from page 235

Bussole porta Maschi con pinza ER pag. 238
Tapping adapters with ER collet page 238

Bussole porta FILIERE pag. 238
Threading Die Adapters page 238

DIN 1835 B+E

MASCHIATORI ATTACCO CILINDRICO WE
DOPPIA COMPENSAZIONE
WE SHANK TAPPING CHUCKS - DOUBLE COMPENSATION

TIPO	Art.	H	L	E	B	COMPENSAZIONE	
WE 20 - B. 0	**3127**	37	50	26	13	- 6,5 + 6,5	M 1 ÷ M 10
WE 20 - B. 1	**3176**	40	50	38	19	- 7,5 + 7,5	M 3 ÷ M 12 (*M18)
WE 20 - B. 2	**3179**	63	50	53	31	- 12,5 + 12,5	M 6 ÷ M 20 (*M30)
WE 25 - B. 1	**3963**	40	53	38	19	- 7,5 + 7,5	M 3 ÷ M 12 (*M18)
WE 25 - B. 2	**3964**	63	53	53	31	- 12,5 + 12,5	M 6 ÷ M 20 (*M30)
WE 32 - B. 1	**3853**	40	60	38	19	- 7,5 + 7,5	M 3 ÷ M 12 (*M18)
WE 32 - B. 2	**3854**	63	60	53	31	- 12,5 + 12,5	M 6 ÷ M 20 (*M30)
WE 32 - B. 3	**3598**	120	60	79	48	- 20,0 + 20,0	M14 ÷ M 33 (*M48)
WE 40 - B. 1	**3855**	40	72	38	19	- 7,5 + 7,5	M 3 ÷ M 12 (*M18)
WE 40 - B. 2	**3856**	63	72	55	31	- 12,5 + 12,5	M 6 ÷ M 20 (*M30)
WE 40 - B. 3	**3857**	98	72	79	48	- 20,0 + 20,0	M14 ÷ M 33 (*M48)

* Bussole con GRANI
Adapters with SCREWS

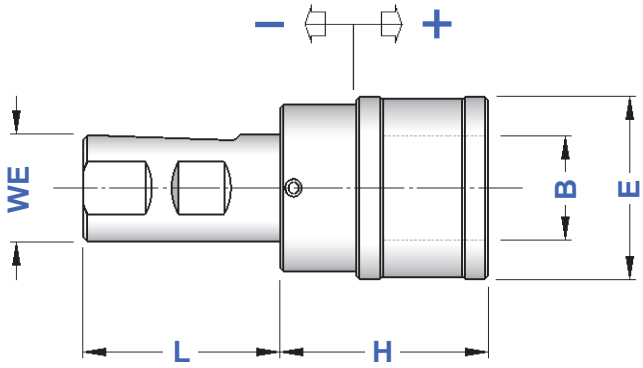

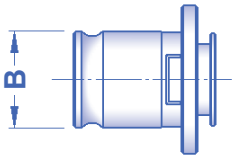

Bussole a maschiare da pag. 235
Tapping Adapters from page 235

DIN 1835 B+E

MASCHIATORI ATTACCO CILINDRICO WE
SENZA COMPENSAZIONE
WE SHANK TAPPING CHUCKS - WITHOUT COMPENSATION

TIPO	Art.	H	L	E	B	
WE 20 - B. 1 FISSO	**2059**	40	50	33	19	M 3 ÷ M 12 (*M18)
WE 20 - B. 2 FISSO	**2060**	60	50	50	31	M 6 ÷ M 20 (*M30)
WE 25 - B. 1 FISSO	**2061**	40	56	33	19	M 3 ÷ M 12 (*M18)
WE 25 - B. 2 FISSO	**2062**	60	56	50	31	M 6 ÷ M 20 (*M30)
WE 32 - B. 1 FISSO	**2067**	40	60	33	19	M 3 ÷ M 12 (*M18)
WE 32 - B. 2 FISSO	**2068**	60	60	50	31	M 6 ÷ M 20 (*M30)
WE 40 - B. 1 FISSO	**2080**	40	72	33	19	M 3 ÷ M 12 (*M18)
WE 40 - B. 2 FISSO	**2081**	60	72	50	31	M 6 ÷ M 20 (*M30)

* Bussole con GRANI
Adapters with SCREWS

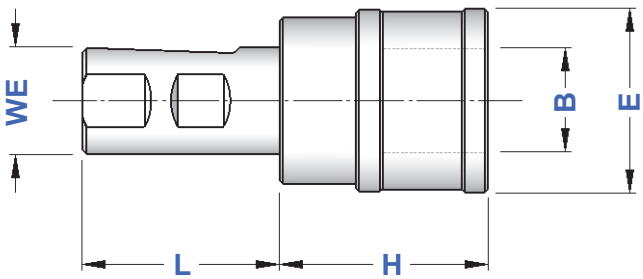

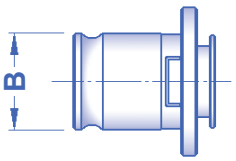

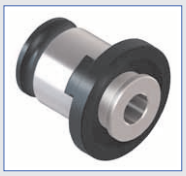

Bussole a maschiare da pag. 235
Tapping Adapters from page 235

PORTAFRESE ATTACCO CILINDRICO DIN 1835 B PER FRESE CON ATTACCO FILETTATO

DIN 1835 B SHANKS FOR MILLING CUTTERS WITH THREADED SHANK

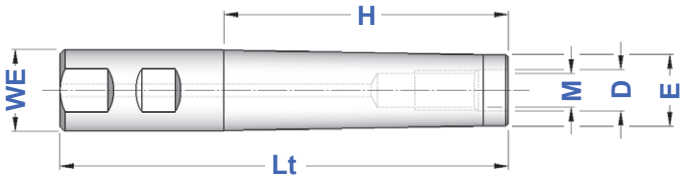

TIPO	Art.	M	D	E	H	Lt
WE16 - M 8	**6480**	M8	8,5	12,8	60	115
WE16 - M 8	**6481**	M8	8,5	12,8	100	160
WE20 - M10	**6482**	M10	10,5	17,8	60	120
WE20 - M10	**6483**	M10	10,5	17,8	100	160
WE25 - M12	**6484**	M12	12,5	20,8	100	160
WE32 - M16	**6485**	M16	17,0	28,8	100	160

PROLUNGHE PER FRESE CON ATTACCO FILETTATO

EXTENSIONS FOR MILLING CUTTERS WITH THREADED SHANK

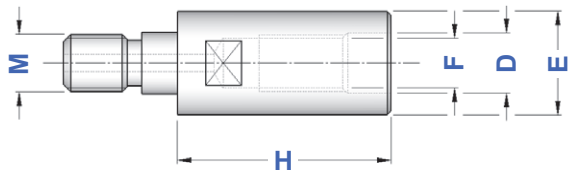

TIPO	Art.	M	F	D	E	H
M 8 - M 8	**6486**	M8	M8	8,5	12,8	30
M 10 - M 10	**6487**	M10	M10	10,5	17,8	35
M 12 - M 12	**6488**	M12	M12	12,5	20,8	40
M 16 - M 16	**6489**	M16	M16	17,0	28,8	40

RIDUZIONI PER FRESE CON ATTACCO FILETTATO

REDUCTIONS FOR MILLING CUTTERS WITH THREADED SHANK

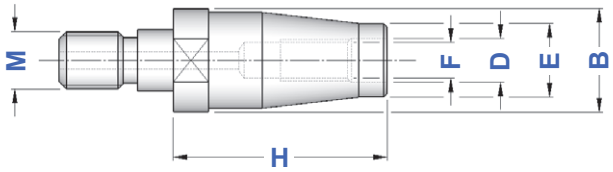

TIPO	Art.	M	F	D	E	B	H
M 10 - M 8	**6490**	M10	M8	8,5	12,8	17,8	30
M 12 - M 8	**6491**	M12	M8	8,5	12,8	20,8	40
M 12 - M 10	**6492**	M12	M10	10,5	17,8	20,8	35
M 16 - M 10	**6493**	M16	M10	10,5	17,8	28,8	60
M 16 - M 12	**6494**	M16	M12	12,5	20,8	28,8	40

PORTAPINZE ER CON ATTACCO FILETTATO

ER COLLET CHUCKS WITH THREADED SHANK

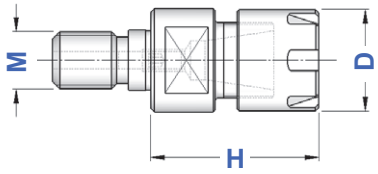

TIPO	Art.	M	D	H	RANGE			
M 12 - ER 16 GM	**6460**	M12	22	35	ER16 1÷12	1229	5719	0364
M 16 - ER 16 GM	**6461**	M16	22	40	ER16 1÷12	1229	5719	0364
M 16 - ER 20 GM	**6462**	M16	28	40	ER20 1÷15	1230	5720	0787
M 16 - ER 25 GM	**6463**	M16	35	45	ER25 1÷20	1231	5721	0996

INDICE DELL' ATTACCO TRAPEZIO DIN 6327

INDEX OF TRAPEZOIDAL SHANK DIN 6327

INDICE DELL' ATTACCO DIN 238

INDEX OF DIN 238 SHANK

DIN 6327

PORTAPINZA ER CON ATTACCO TRAPEZIO - GHIERA MINI

TRAPEZOIDAL SHANK ER COLLET CHUCKS with MINI NUT

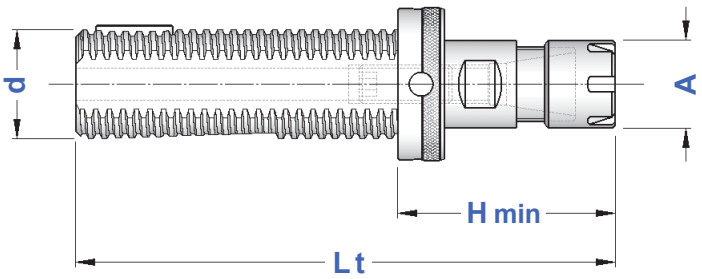


p.30


p.10

TIPO	Art.	d	Lt	H MIN	A	RANGE				
TR 8 - ER 8 GM	**3146**	8	75	35	12	ER 8 1÷5	2964	0101	0373	5717	0554
TR10 - ER11 GM	**3147**	10	95	45	16	ER11 1÷8	2965	0103	0432	5718	5573
TR12 - ER11 GM	**3148**	12	95	45	16	ER11 1÷8	2966	0103	0432	5718	5573
TR12 - ER16 GM	**3149**	12	103	53	22	ER16 1÷12	2966	0103	1229	5719	0364
TR16 - ER16 GM	**3150**	16	120	47	22	ER16 1÷12	2967	0107	1229	5719	0364
TR16 - ER20 GM	**3151**	16	130	57	28	ER20 1÷15	2967	0107	1230	5720	0787
TR20 - ER16 GM	**3153**	20	135	59	22	ER16 1÷12	2968	0107	1229	5719	0364
TR20 - ER20 GM	**3154**	20	135	59	28	ER20 1÷15	2968	0107	1230	5720	0787
TR20 - ER25 GM	**3155**	20	135	59	35	ER25 1÷20	2968	0107	1231	5721	0996

Forniti completi di ghiera di registrazione
Supplied complete with adjustment nut

DIN 6327

PORTAPINZA ER CON ATTACCO TRAPEZIO - GHIERA ESAGONALE

TRAPEZOIDAL SHANK ER COLLET CHUCKS with HEXAGONAL NUT

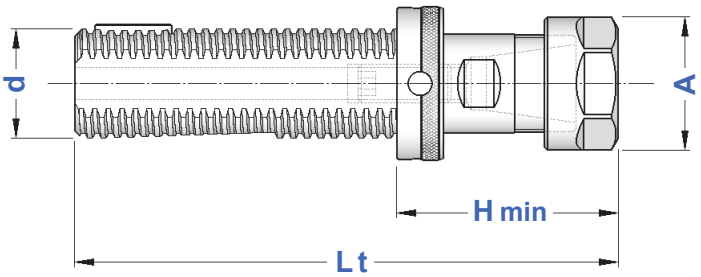


p.30


p.10

TIPO	Art.	d	Lt	H MIN	A	RANGE				
TR 16 - ER11 GE	**3137**	16	110	37	19	ER11 1÷8	2967	0107	1157	2905	5573
TR 16 - ER16 GE	**3138**	16	122	49	28	ER16 1÷12	2967	0107	1214	2906	0364
TR 20 - ER16 GE	**3139**	20	128	52	28	ER16 1÷12	2968	0107	1214	2906	0364
TR 20 - ER20 GE	**3140**	20	135	59	34	ER20 1÷15	2968	0107	1215	2907	0787
TR 28 - ER20 GE	**3141**	28	140	57	34	ER20 1÷15	2969	0108	1215	2907	0787

Forniti completi di ghiera di registrazione
Supplied complete with adjustment nut

DIN 6327

PORTAPINZA ER CON ATTACCO TRAPEZIO - GHIERA STANDARD

TRAPEZOIDAL SHANK ER COLLET CHUCKS with STANDARD NUT

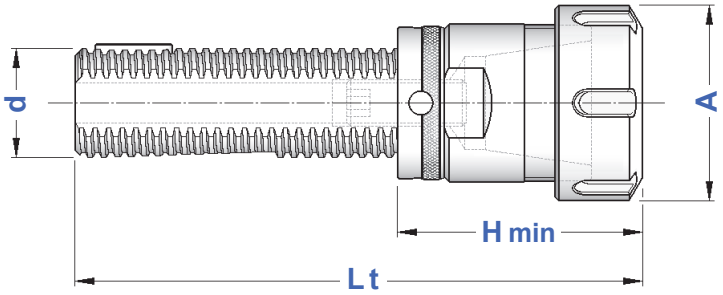


p.30


p.10

TIPO	Art.	d	Lt	H MIN	A	RANGE					
TR 28 - ER 25	**3142**	28	140	57	42	ER25 1÷20	2969	0108	4995	3669	0996
TR 28 - ER 32	**3143**	28	147	64	50	ER32 2÷25	2969	0108	4996	3670	0988
TR 28 - ER 40	**3162**	28	190	107	63	ER40 3÷32	2969	0108	4997	3671	0821
TR 36 - ER 25	**3973**	36	163	57	42	ER25 1÷20	2970	0111	4995	3669	0996
TR 36 - ER 32	**3144**	36	165	61	50	ER32 2÷25	2970	0111	4996	3670	0988
TR 36 - ER 40	**3145**	36	186	82	63	ER40 3÷32	2970	0111	4997	3671	0821
TR 48 - ER 32	**3667**	48	200	74	50	ER32 2÷25	2971	0114	4996	3670	0988
TR 48 - ER 40	**3159**	48	207	81	63	ER40 3÷32	2971	0114	4997	3671	0821

Forniti completi di ghiera di registrazione
Supplied complete with adjustment nut

DIN 6327

GHIERE DI REGISTRAZIONE DIN 6327

DIN 6327 ADJUSTMENT NUTS

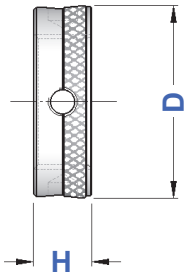

TIPO	Art.	H	D	
GH - TR 8 x 1	**2964**	10	14,8	0011
GH - TR10 x1,5	**2965**	12	17,8	0017
GH - TR12 x1,5	**2966**	12	19,7	0017
GH - TR16 x1,5	**2967**	12	24,6	0019
GH - TR20 x 2	**2968**	12	31,6	0019
GH - TR28 x 2	**2969**	12	39,6	0020
GH - TR36 x 2	**2970**	14	49,6	0020
GH - TR48 x 2	**2971**	18	66,6	0021

DIN 6327

ATTACCHI PER MANDRINI AUTOSERRANTI

SHANKS FOR DRILL CHUCKS DIN 238 / ISO 239 TYPE

TIPO	Art.	d	L	L1	L2	D	
TR 28 - B16	**2774**	28	42	21	95	15,733	2969
TR 36 - B16	**2775**	36	50	21	118	15,733	2970

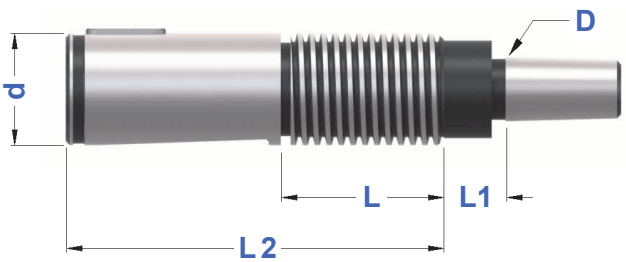


p.62

DIN 6327

ASTUCCI REGISTRABILI A CONO MORSE - TIPO "E"

DIN 6327 ADJUSTABLE MORSE TAPER ADAPTERS - "E" TYPE

TIPO	Art.	d	L	Lt	
E 16 x 1	**2984**	16	40	85	2967
E 20 x 1	**2985**	20	40	88	2968
E 28 x 1	**2986**	28	42	95	2969
E 28 x 2	**3167**	28	42	95	2969
E 36 x 2	**3168**	36	50	118	2970
E 36 x 3	**3410**	36	50	118	2970
E 48 x 2	**3198**	48	65	144	2971
E 48 x 3	**3411**	48	65	144	2971
E 48 x 4	**3413**	48	65	144	2971

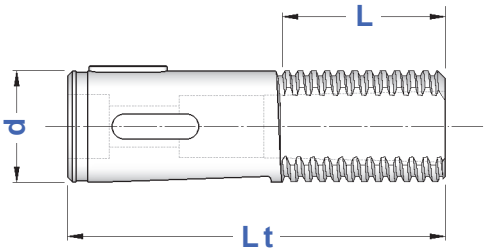


p.49

DIN 6327

ASTUCCI REGISTRABILI A CONO MORSE - TIPO "G"

DIN 6327 ADJUSTABLE MORSE TAPER ADAPTERS - "G" TYPE

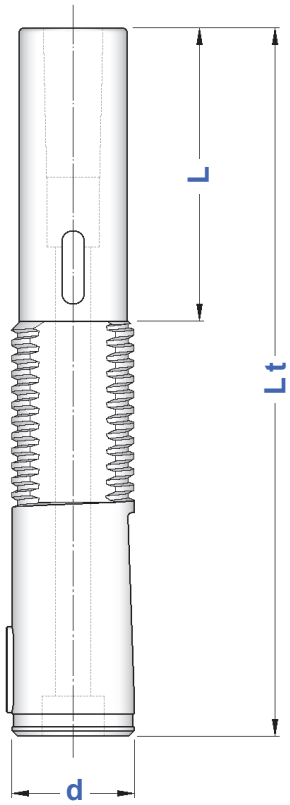

TIPO	Art.	d	L	Lt	
G 16 x 1 x 25	**5340**	16	25	110	2967
G 16 x 1 x 50	**5341**		50	135	
G 16 x 1 x 75	**5342**		75	160	
G 16 x 1 x 100	**5343**		100	185	
G 20 x 1 x 25	**5344**	20	25	113	2968
G 20 x 1 x 50	**5345**		50	138	
G 20 x 1 x 75	**5346**		75	163	
G 20 x 1 x 100	**5347**		100	188	
G 28 x 1 x 25	**5348**	28	25	120	2969
G 28 x 1 x 50	**5349**		50	145	
G 28 x 1 x 75	**5350**		75	170	
G 28 x 1 x 100	**5351**		100	195	
G 28 x 2 x 25	**5352**	28	25	120	2969
G 28 x 2 x 50	**5353**		50	145	
G 28 x 2 x 75	**5354**		75	170	
G 28 x 2 x 100	**5355**		100	195	
G 36 x 2 x 30	**5356**	36	30	148	2970
G 36 x 2 x 60	**5357**		60	178	
G 36 x 2 x 90	**5358**		90	208	
G 36 x 2 x 120	**5359**		120	238	
G 36 x 3 x 30	**5360**	36	30	148	2970
G 36 x 3 x 60	**5361**		60	178	
G 36 x 3 x 90	**5362**		90	208	
G 36 x 3 x 120	**5363**		120	238	
G 48 x 3 x 40	**5364**	48	40	184	2971
G 48 x 3 x 80	**5365**		80	224	
G 48 x 3 x 120	**5366**		120	264	
G 48 x 3 x 160	**5367**		160	304	
G 48 x 4 x 40	**5368**	48	40	184	2971
G 48 x 4 x 80	**5372**		80	224	
G 48 x 4 x 120	**5373**		120	264	
G 48 x 4 x 160	**5374**		160	304	


p.49

DIN 6327

MASCHIATORI ATTACCO TRAPEZIO A CAMBIO RAPIDO
DOPPIA COMPENSAZIONE
DOUBLE COMPENSATION QUICK CHANGE TAPPiNG CHUCKS

TIPO	Art.	d	H MIN	E	B	COMPENSAZIONE	
TR 16 - B. 0	**3811**	16	49	26	13	- 6,5 + 6,5	M 1 ÷ M 10
TR 16 - B. 1	**3564**	16	51	36	19	- 7,5 + 7,5	M 3 ÷ M 12 (*M18)
TR 20 - B. 0	**3156**	20	49	26	13	- 6,5 + 6,5	M 1 ÷ M 10
TR 20 - B. 1	**3565**	20	51	38	19	- 7,5 + 7,5	M 3 ÷ M 12 (*M18)
TR 20 - B. 2	**3926**	20	75	55	31	-12,5 +12,5	M 6 ÷ M 20 (*M30)
TR 28 - B. 1	**3566**	28	51	38	19	- 7,5 + 7,5	M 3 ÷ M 12 (*M18)
TR 28 - B. 2	**3567**	28	76	55	31	-12,5 +12,5	M 6 ÷ M 20 (*M30)
TR 28 - B. 3	**3220**	28	108	79	48	-20,0 +20,0	M14 ÷ M 33 (*M48)
TR 36 - B. 1	**3568**	36	53	38	19	- 7,5 + 7,5	M 3 ÷ M 12 (*M18)
TR 36 - B. 2	**3569**	36	78	55	31	-12,5 +12,5	M 6 ÷ M 20 (*M30)
TR 36 - B. 3	**3570**	36	110	79	48	-20,0 +20,0	M14 ÷ M 33 (*M48)
TR 48 - B. 3	**3571**	48	114	79	48	20,0 +20,0	M14 ÷ M 33 (*M48)

Forniti completi di ghiera di registrazione
Supplied complete with adjustment nut

* Bussole con GRANI
Adapters with SCREWS

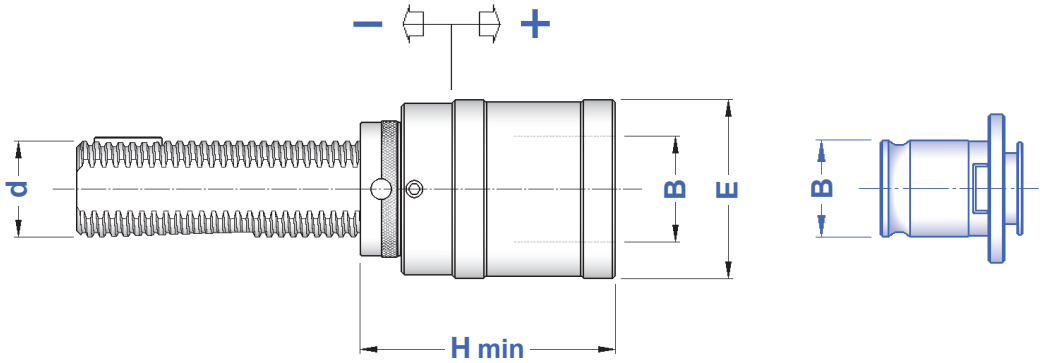

Bussole a maschiare da pag. 235
Tapping Adapters from page 235

DIN 6327

MASCHIATORI ATTACCO TRAPEZIO A CAMBIO RAPIDO
SENZA COMPENSAZIONE
QUICK CHANGE TAPPING CHUCKS WITHOUT COMPENSATION

TIPO	Art.	d	H MIN	E	B	
TR 16 - B. 0 FISSO	**5198**	16	45	23	13	M 1 ÷ M 10
TR 16 - B. 1 FISSO	**5199**	16	49	32	19	M 3 ÷ M 12 (*M18)
TR 20 - B. 1 FISSO	**5211**	20	49	32	19	M 3 ÷ M 12 (*M18)
TR 20 - B. 2 FISSO	**5212**	20	66	50	31	M 6 ÷ M 20 (*M30)
TR 28 - B. 1 FISSO	**5213**	28	49	32	19	M 3 ÷ M 12 (*M18)
TR 28 - B. 2 FISSO	**5214**	28	66	50	31	M 6 ÷ M 20 (*M30)
TR 36 - B. 1 FISSO	**5215**	36	49	32	19	M 3 ÷ M 12 (*M18)
TR 36 - B. 2 FISSO	**5216**	36	68	50	31	M 6 ÷ M 20 (*M30)

Forniti completi di ghiera di registrazione
Supplied complete with adjustment nut

* Bussole con GRANI
Adapters with SCREWS

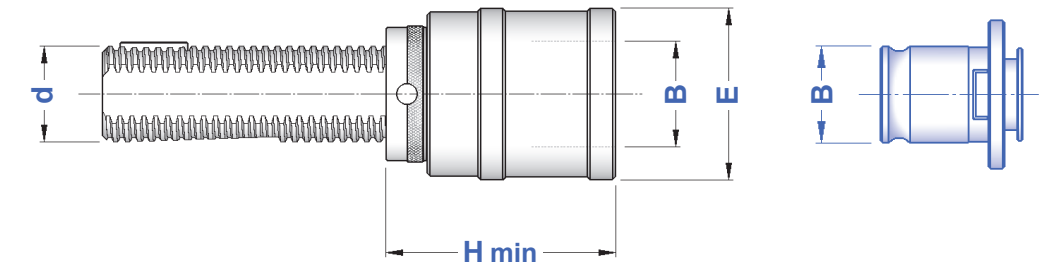

Bussole a maschiare da pag. 235
Tapping Adapters from page 235

DIN 238
ISO 239

PORTAPINZA ER ATTACCO DIN 238 - GHIERA MINI
ER COLLET CHUCKS with MINI NUT

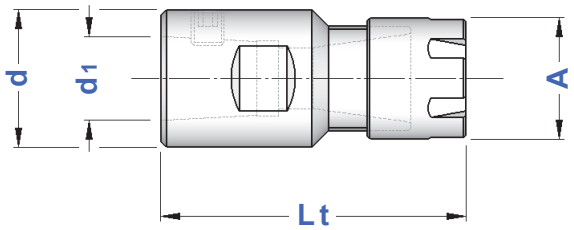


p.30


p.10

TIPO	Art.	Lt	d1	d	A	RANGE			
"B12" - ER 11 GM	**3193**	63	12,06	25	16	ER 11 1÷8	0432	5718	5573
"B12" - ER 16 GM	**3194**	55	12,06	25	22	ER 16 1÷12	1229	5719	0364
"B12" - ER 20 GM	**3221**	67	12,06	25	28	ER 20 1÷15	1230	5720	0787
"B16" - ER 16 GM	**3195**	85	15,73	25	22	ER 16 1÷12	1229	5719	0364
"B16" - ER 20 GM	**3196**	80	15,73	25	28	ER 20 1÷15	1230	5720	0787
"B18" - ER 20 GM	**3197**	74	17,78	28	28	ER 20 1÷15	1230	5720	0787

DIN 238
ISO 239

MASCHIATORI SENZA COMPENSAZIONE ATTACCO DIN 238
TAPPING CHUCKS WITHOUT COMPENSATION

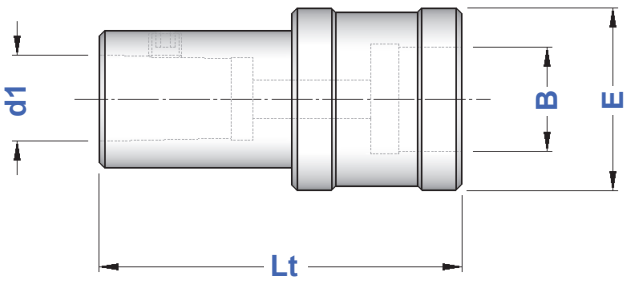

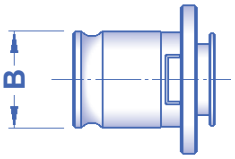


p.235

TIPO	Art.	Lt	d1	E	B	
"B12" - B.0 FISSO	**0244**	55	12,06	26	13	M 1 ÷ M 10
"B12" - B.1 FISSO	**0320**	59	12,06	33	19	M 3 ÷ M 12 (*M18)
"B16" - B.1 FISSO	**0340**	65	15,73	33	19	M 3 ÷ M 12 (*M18)
"B16" - B.2 FISSO	**0071**	84	15,73	50	31	M 6 ÷ M 20 (*M30)
"B18" - B.1 FISSO	**0384**	73	17,78	33	19	M 3 ÷ M 12 (*M18)
"B18" - B.2 FISSO	**0072**	92	17,78	50	31	M 6 ÷ M 20 (*M30)

* Bussole con GRANI
Adapters with SCREWS

CARATTERISTICHE TECNICHE CONO MORSE DIN 228-A (CON FILETTO)

MORSE TAPER DIN 228-A STANDARD FEATURES (with THREAD)

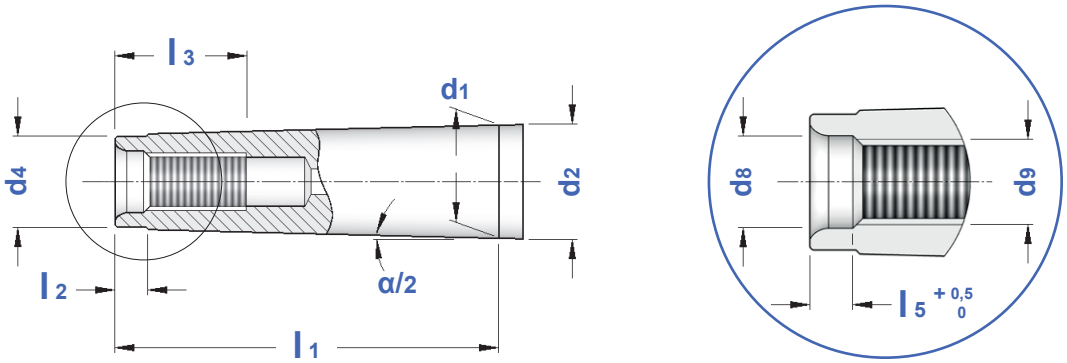

CONO	d1	d2	d4	d8	d9	l1	l2	l3	l5	α/2
CM 0	9,045	9,2	6	–	–	50	4	–	–	1° 29' 27"
CM 1	12,065	12,2	9	6,4	M 6	53,5	5	16	4	1° 25' 43"
CM 2	17,780	18	14	10,5	M 10	64	5	24	5	1° 25' 50"
CM 3	23,825	24,1	19	13	M 12	81	7	24	5,5	1° 26' 16"
CM 4	31,267	31,6	25	17	M 16	102,5	9	32	8,2	1° 29' 15"
CM 5	44,399	44,7	35,7	21	M 20	129,5	10	40	10	1° 30' 26"
CM 6	63,348	63,8	51	25	M 24	182	16	47	11,5	1° 29' 36"

CARATTERISTICHE TECNICHE CONO MORSE DIN 228-B (CON TENONE)

MORSE TAPER DIN 228-B STANDARD FEATURES (with TONQUE)

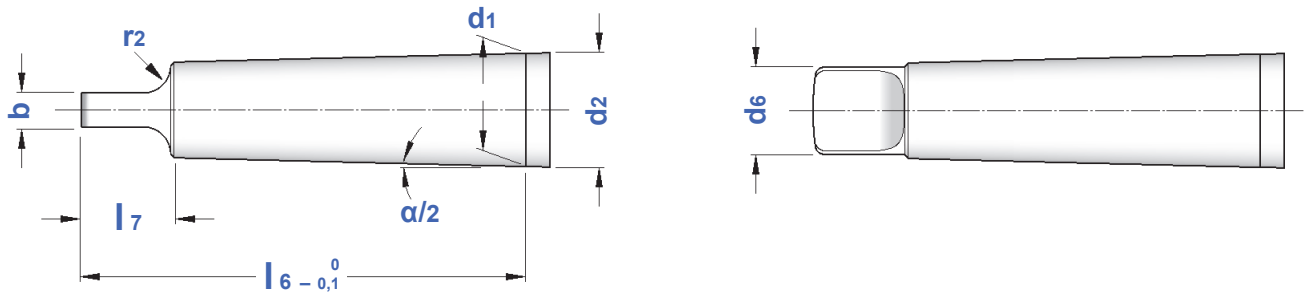

CONO	b	d1	d2	d6	l6	l7	r2	α/2
CM 0	3,9	9,045	9,2	6	56,5	10,5	4	1° 29' 27"
CM 1	5,2	12,065	12,2	8,7	62	13,5	5	1° 25' 43"
CM 2	6,3	17,780	18	13,5	75	16	6	1° 25' 50"
CM 3	7,9	23,825	24,1	18,5	94	20	7	1° 26' 16"
CM 4	11,9	31,267	31,6	24,5	117,5	24	8	1° 29' 15"
CM 5	15,9	44,399	44,7	35,7	149,5	29	10	1° 30' 26"
CM 6	19	63,348	63,8	51	210	40	13	1° 29' 36"

INDICE DELL' ATTACCO CONO MORSE

INDEX OF MORSE TAPER SHANK DIN 228

segue
continue

DIN 228 - A

PORTAPINZA ER ATTACCO CONO MORSE CON FILETTO - GHIERA MINI

MORSE TAPER SHANK ER COLLET CHUCKS with THREAD - MINI NUT

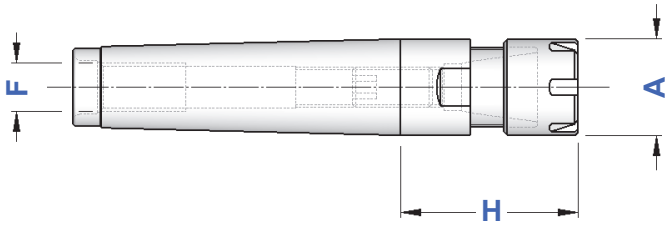

TIPO	Art.	H	A	F	RANGE			
CM 1 A - ER 11 GM	**3509**	25	16	M 6	ER 11 1÷8	0432	5718	5573
CM 1 A - ER 16 GM	**3510**	40	22	M 6	ER 16 1÷12	1229	5719	0364
CM 2 A - ER 16 GM	**3511**	42	22	M 10	ER 16 1÷12	1229	5719	0364
CM 2 A - ER 20 GM	**3512**	50	28	M 10	ER 20 1÷15	1230	5720	0787
CM 2 A - ER 25 GM	**3513**	54	35	M 10	ER 25 1÷20	1231	5721	0996
CM 3 A - ER 16 GM	**3516**	43	22	M 12	ER 16 1÷12	1229	5719	0364
CM 3 A - ER 20 GM	**3517**	47	28	M 12	ER 20 1÷15	1230	5720	0787
CM 3 A - ER 25 GM	**3518**	58	35	M 12	ER 25 1÷20	1231	5721	0996

p.30 p.10 p.27 p.15

DIN 228 - B

PORTAPINZA ER ATTACCO CONO MORSE CON TENONE - GHIERA MINI

MORSE TAPER SHANK ER COLLET CHUCKS with TONQUE - MINI NUT

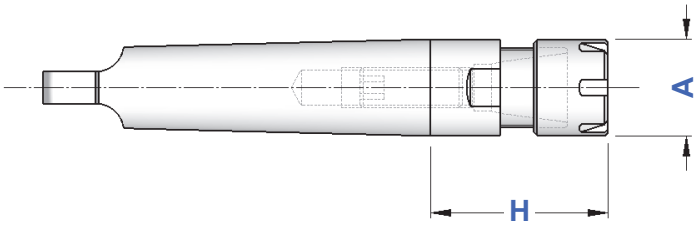

TIPO	Art.	H	A	RANGE			
CM 1 - ER 11 GM	**8613**	25	16	ER 11 1÷8	0432	5718	5573
CM 1 - ER 16 GM	**8614**	40	22	ER 16 1÷12	1229	5719	0364
CM 2 - ER 16 GM	**8615**	42	22	ER 16 1÷12	1229	5719	0364
CM 2 - ER 20 GM	**8616**	50	28	ER 20 1÷15	1230	5720	0787
CM 2 - ER 25 GM	**8617**	54	35	ER 25 1÷20	1231	5721	0996
CM 3 - ER 16 GM	**8618**	43	22	ER 16 1÷12	1229	5719	0364
CM 3 - ER 20 GM	**8619**	47	28	ER 20 1÷15	1230	5720	0787
CM 3 - ER 25 GM	**8620**	58	35	ER 25 1÷20	1231	5721	0996

p.30 p.10 p.27 p.15

DIN 228 - A

PORTAPINZA ER ATTACCO CONO MORSE CON FILETTO - GHIERA ESAGONALE

MORSE TAPER SHANK ER COLLET CHUCKS with THREAD - HEXAGONAL NUT

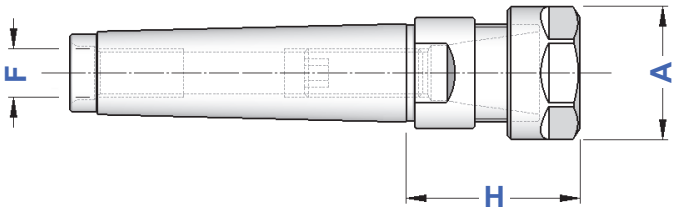

TIPO	Art.	H	A	F	RANGE			
CM 1 A - ER16 GE	**8621**	40	28	M 6	ER16 1÷12	1214	2906	0364
CM 2 A - ER16 GE	**8622**	42	28	M10	ER16 1÷12	1214	2906	0364
CM 2 A - ER20 GE	**8623**	50	34	M10	ER20 1÷15	1215	2907	0787

p.30 p.10 p.27 p.15

DIN 228 - B

PORTAPINZA ER ATTACCO CONO MORSE CON TENONE - GHIERA ESAGONALE

MORSE TAPER SHANK ER COLLET CHUCKS with TONQUE - HEXAGONAL NUT

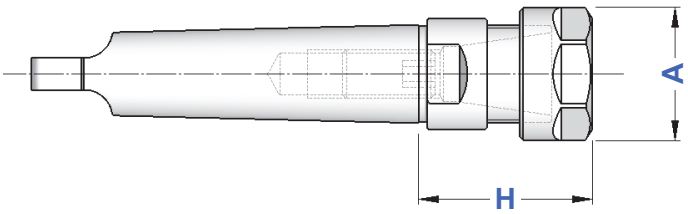

TIPO	Art.	H	A	RANGE			
CM 1 - ER 16 GE	**8624**	40	28	ER16 1÷12	1214	2906	0364
CM 2 - ER 16 GE	**8625**	42	28	ER16 1÷12	1214	2906	0364
CM 2 - ER 20 GE	**8626**	50	34	ER20 1÷15	1215	2907	0787

p.30 p.10 p.27 p.15

DIN 228 - A

PORTAPINZA ER ATTACCO CONO MORSE CON FILETTO - GHIERA STANDARD

MT SHANK ER COLLET CHUCKS with THREAD - STANDARD NUT

TIPO	Art.	H	A	F	RANGE			
CM 1 A - ER 16	**2915**	40	32	M 6	ER 16	1÷12	4993	3698	0364
CM 2 A - ER 16	**2916**	42	32	M 10	ER 16	1÷12	4993	3698	0364
CM 2 A - ER 20	**2917**	50	35	M 10	ER 20	1÷15	4994	3699	0787
CM 2 A - ER 25	**2918**	54	42	M 10	ER 25	1÷20	4995	3669	0996
CM 2 A - ER 32	**3310**	59	50	M 10	ER 32	2÷25	4996	3670	0988
CM 3 A - ER 25	**2919**	53	42	M 12	ER 25	1÷20	4995	3669	0996
CM 3 A - ER 32	**2920**	70	50	M 12	ER 32	2÷25	4996	3670	0988
CM 3 A - ER 40	**2921**	80	63	M 12	ER 40	3÷32	4997	3671	0821
CM 4 A - ER 32	**2922**	60	50	M 16	ER 32	2÷25	4996	3670	0988
CM 4 A - ER 40	**2923**	81	63	M 16	ER 40	3÷32	4997	3671	0821
CM 4 A - ER 50	**2924**	96	78	M 16	ER 50	6÷36	4998	3668	4055
CM 5 A - ER 32	**2902**	50	50	M 20	ER 32	2÷25	4996	3670	0988
CM 5 A - ER 40	**2925**	81	63	M 20	ER 40	3÷32	4997	3671	0821
CM 5 A - ER 50	**2926**	91	78	M 20	ER 50	6÷36	4998	3668	4055

p.30

p.28

p.10

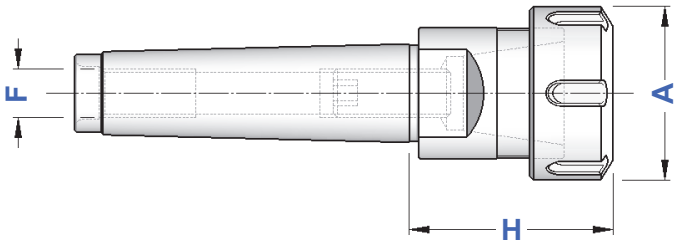

KIT CON SERIE RIDOTTA DI PINZE ER, MANDRINO E CHIAVE

EQUIPMENT CASES WITH REDUCED SET OF ER COLLETS

TIPO	Art.				
KIT Rid CM 2 A - ER 25	**7524**	2918	7022	3669	0996: ø 4-6-8-10-12-16
KIT Rid CM 2 A - ER 32	**7525**	3310	7023	3670	0988: ø 4-6-8-10-12-16-20
KIT Rid CM 3 A - ER 25	**7526**	2919	7022	3669	0996: ø 4-6-8-10-12-16
KIT Rid CM 3 A - ER 32	**7527**	2920	7023	3670	0988: ø 4-6-8-10-12-16-20
KIT Rid CM 3 A - ER 40	**7528**	2921	7024	3671	0821: ø 4-6-8-10-12-16-20-25
KIT Rid CM 4 A - ER 32	**7529**	2922	7023	3670	0988: ø 4-6-8-10-12-16-20
KIT Rid CM 4 A - ER 40	**7530**	2923	7024	3671	0821: ø 4-6-8-10-12-16-20-25

KIT CON SERIE COMPLETA DI PINZE ER, MANDRINO E CHIAVE

EQUIPMENT CASES WITH COMPLETE SET OF ER COLLETS

TIPO	Art.				
KIT CM 2 A - ER 25	**7508**	2918	7022	3669	0996: Ø 2 ÷ 16 (15 Pinze)
KIT CM 2 A - ER 32	**7509**	3310	7023	3670	0988: Ø 3 ÷ 20 (18 Pinze)
KIT CM 3 A - ER 25	**7510**	2919	7022	3669	0996: Ø 2 ÷ 16 (15 Pinze)
KIT CM 3 A - ER 32	**7511**	2920	7023	3670	0988: Ø 3 ÷ 20 (18 Pinze)
KIT CM 3 A - ER 40	**7512**	2921	7024	3671	0821: Ø 4 ÷ 26 (23 Pinze)
KIT CM 4 A - ER 32	**7513**	2922	7023	3670	0988: Ø 3 ÷ 20 (18 Pinze)
KIT CM 4 A - ER 40	**7514**	2923	7024	3671	0821: Ø 4 ÷ 26 (23 Pinze)

DIN 228-B

PORTAPINZA ER ATTACCO CONO MORSE CON TENONE - GHIERA STANDARD

MT SHANK ER COLLET CHUCKS with TONQUE - STANDARD NUT

TIPO	Art.	H	A	RANGE			
CM 1 - ER 16	**8627**	40	32	ER16	1÷12	4993	3698	0364
CM 2 - ER 16	**8628**	42	32	ER16	1÷12	4993	3698	0364
CM 2 - ER 20	**8629**	50	35	ER20	1÷15	4994	3699	0787
CM 2 - ER 25	**8630**	54	42	ER25	1÷20	4995	3669	0996
CM 2 - ER 32	**8631**	59	50	ER32	2÷25	4996	3670	0988
CM 3 - ER 25	**8632**	53	42	ER25	1÷20	4995	3669	0996
CM 3 - ER 32	**8633**	70	50	ER32	2÷25	4996	3670	0988
CM 3 - ER 40	**8634**	80	63	ER40	3÷32	4997	3671	0821
CM 4 - ER 32	**8635**	60	50	ER32	2÷25	4996	3670	0988
CM 4 - ER 40	**8636**	81	63	ER40	3÷32	4997	3671	0821
CM 4 - ER 50	**8637**	96	78	ER50	6÷36	4998	3668	4055
CM 5 - ER 32	**8638**	50	50	ER32	2÷25	4996	3670	0988
CM 5 - ER 40	**8639**	81	63	ER40	3÷32	4997	3671	0821
CM 5 - ER 50	**8640**	91	78	ER50	6÷36	4998	3668	4055


p.30


p.28


p.10

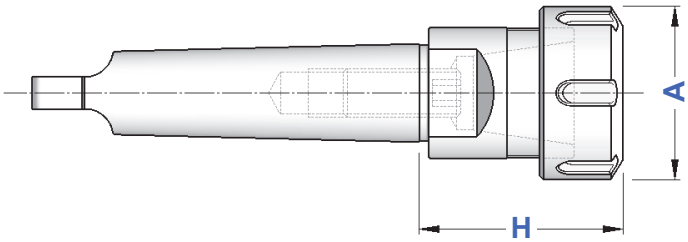

KIT CON SERIE RIDOTTA DI PINZE ER, MANDRINO E CHIAVE

EQUIPMENT CASES WITH REDUCED SET OF ER COLLETS

TIPO	Art.				
KIT Rid CM 2 - ER 25	**7727**	8630	7022	3669	0996: ø 4-6-8-10-12-16
KIT Rid CM 2 - ER 32	**7728**	8631	7023	3670	0988: ø 4-6-8-10-12-16-20
KIT Rid CM 3 - ER 25	**7729**	8632	7022	3669	0996: ø 4-6-8-10-12-16
KIT Rid CM 3 - ER 32	**7730**	8633	7023	3670	0988: ø 4-6-8-10-12-16-20
KIT Rid CM 3 - ER 40	**7731**	8634	7024	3671	0821: ø 4-6-8-10-12-16-20-25
KIT Rid CM 4 - ER 32	**7732**	8635	7023	3670	0988: ø 4-6-8-10-12-16-20
KIT Rid CM 4 - ER 40	**7733**	8636	7024	3671	0821: ø 4-6-8-10-12-16-20-25

KIT CON SERIE COMPLETA DI PINZE ER, MANDRINO E CHIAVE

EQUIPMENT CASES WITH COMPLETE SET OF ER COLLETS

TIPO	Art.				
KIT CM 2 - ER 25	**7734**	8630	7022	3669	0996: Ø 2 ÷ 16 (15 Pinze)
KIT CM 2 - ER 32	**7735**	8631	7023	3670	0988: Ø 3 ÷ 20 (18 Pinze)
KIT CM 3 - ER 25	**7736**	8632	7022	3669	0996: Ø 2 ÷ 16 (15 Pinze)
KIT CM 3 - ER 32	**7737**	8633	7023	3670	0988: Ø 3 ÷ 20 (18 Pinze)
KIT CM 3 - ER 40	**7738**	8634	7024	3671	0821: Ø 4 ÷ 26 (23 Pinze)
KIT CM 4 - ER 32	**7739**	8635	7023	3670	0988: Ø 3 ÷ 20 (18 Pinze)
KIT CM 4 - ER 40	**7740**	8636	7024	3671	0821: Ø 4 ÷ 26 (23 Pinze)

DIN 228 - A

PORTAFRESE WELDON CON ATTACCO CONO MORSE

MORSE TAPER END MILL HOLDERS FOR DIN 1835-B SHANKS

TIPO	Art.	d	H	E	D	F
CM 2 A - d 6	**9530**	6	46	25	18,0	M 10
CM 2 A - d 8	**9531**	8	46	28	18,0	M 10
CM 2 A - d 10	**9532**	10	50	35	18,0	M 10
CM 2 A - d 12	**9533**	12	55	42	18,0	M 10
CM 2 A - d 14	**9534**	14	56	44	18,0	M 10
CM 2 A - d 16	**9535**	16	58	48	18,0	M 10
CM 2 A - d 18	**9536**	18	60	50	18,0	M 10
CM 2 A - d 20	**9537**	20	60	52	18,0	M 10
CM 3 A - d 6	**9538**	6	46	25	24,1	M 12
CM 3 A - d 8	**9539**	8	46	28	24,1	M 12
CM 3 A - d 10	**9540**	10	50	35	24,1	M 12
CM 3 A - d 12	**9541**	12	55	42	24,1	M 12
CM 3 A - d 14	**9542**	14	56	44	24,1	M 12
CM 3 A - d 16	**9543**	16	58	48	24,1	M 12
CM 3 A - d 18	**9544**	18	60	50	24,1	M 12
CM 3 A - d 20	**9545**	20	60	52	24,1	M 12
CM 3 A - d 25	**9546**	25	66	65	24,1	M 12
CM 4 A - d 6	**9547**	6	46	25	31,6	M 16
CM 4 A - d 8	**9548**	8	46	28	31,6	M 16
CM 4 A - d 10	**9549**	10	50	35	31,6	M 16
CM 4 A - d 12	**9550**	12	55	42	31,6	M 16
CM 4 A - d 14	**9551**	14	56	44	31,6	M 16
CM 4 A - d 16	**9552**	16	58	48	31,6	M 16
CM 4 A - d 18	**9553**	18	60	50	31,6	M 16
CM 4 A - d 20	**9554**	20	60	52	31,6	M 16
CM 4 A - d 25	**9555**	25	66	65	31,6	M 16
CM 4 A - d 32	**9556**	32	70	72	31,6	M 16
CM 4 A - d 40	**9557**	40	80	90	31,6	M 16

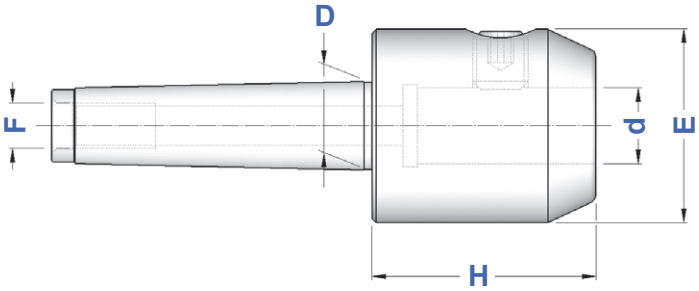

p.259

DIN 228 A ⇨ B

TENONI PER CONO MORSE

TONQUES

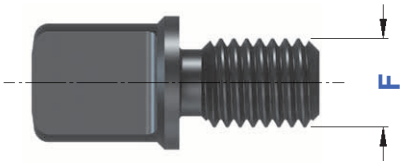

TIPO	Art.	F
T.CM 1 - M 6	**4079**	M 6
T.CM 2 - M 10	**4080**	M 10
T.CM 3 - M 12	**4081**	M 12
T.CM 4 - M 16	**4082**	M 16
T.CM 5 - M 20	**4083**	M 20

p.73

DIN 228-B

MANDRINI AUTOSERRANTI INTEGRALI CON ATTACCO CONO MORSE ROTAZIONE DESTRA

MORSE TAPER SHANK MONOLITHIC DRILL CHUCKS - RIGHT SPIN

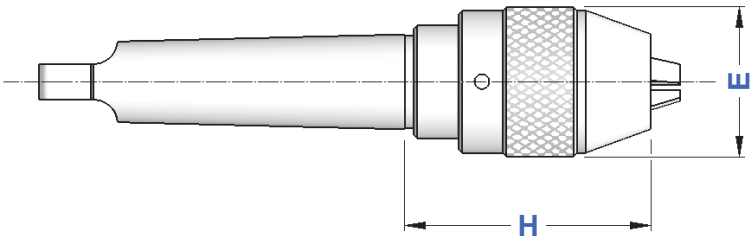

Forniti completi dell'apposita chiave

Supplied complete with suitable wrench

TIPO	Art.	RANGE	E	H	
CM 2 - DC 13	**8646**	0,5 ÷ 13	50	86	2370
CM 3 - DC 13	**8647**	0,5 ÷ 13	50	86	2370
CM 3 - DC 16	**8648**	3 ÷ 16	57	90	2371
CM 4 - DC 13	**8649**	0,5 ÷ 13	50	87	2370
CM 4 - DC 16	**8650**	3 ÷ 16	57	91	2371

DIN 228-B

MANDRINI AUTOSERRANTI INTEGRALI CON ATTACCO CONO MORSE ROTAZIONE DESTRA E SINISTRA

MORSE TAPER SHANK MONOLITHIC DRILL CHUCKS - RIGHT & LEFT SPIN

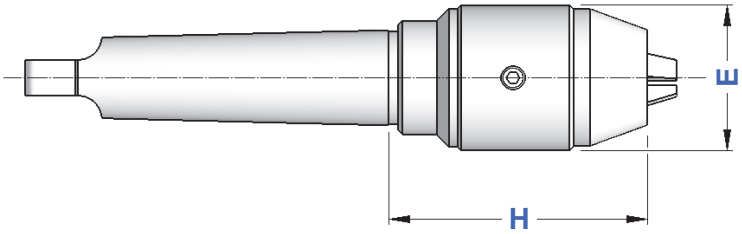

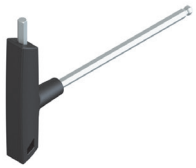

Forniti completi dell'apposita chiave

Supplied complete with suitable wrench

TIPO	Art.	RANGE	E	H	
CM 2 - DC**U** 13	**8651**	0,5 ÷ 13	50	87	2372
CM 3 - DC**U** 13	**8652**	0,5 ÷ 13	50	87	2372
CM 3 - DC**U** 16	**8653**	3 ÷ 16	50	92	
CM 4 - DC**U** 13	**8654**	0,5 ÷ 13	50	88	2372
CM 4 - DC**U** 16	**8655**	3 ÷ 16	50	94	

Le Riduzioni Cono Morse per DIN 238 si trovano a pagina 63.

MT shank adapters to DIN 238 you can find at page 63.

I Mandrini Autoserranti con attacco DIN 238 si trovano a pagina 62

DIN 238 shank Keyless Drill Chucks you can find at page 62

DIN 238
ISO 239

MANDRINI AUTOSERRANTI
KEYLESS DRILL CHUCKS

PRECISIONE
0,07

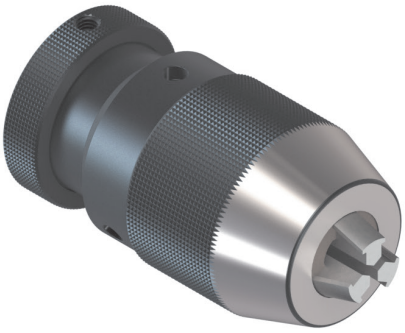

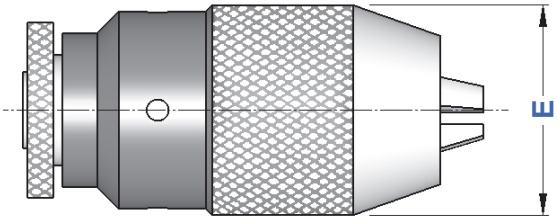

Forniti completi dell'apposita chiave
Supplied complete with suitable wrench

TIPO	Art.	RANGE	E			
B10 - DC 6	**2800**	0,5 ÷ 6,5	33	9010	9018	—
B10 - DC 8	**2801**	0,5 ÷ 8	38	9011	9019	2368
B10 - DC 10	**2834**	0,5 ÷ 10	43	9012	9020	2369
B12 - DC 8	**2802**	0,5 ÷ 8	38	9011	9019	2368
B12 - DC 10	**2803**	0,5 ÷ 10	43	9012	9020	2369
B12 - DC 13	**2804**	0,5 ÷ 13	50	9013	9021	2370
B16 - DC 10	**2805**	0,5 ÷ 10	43	9014	9022	2369
B16 - DC 13	**2806**	0,5 ÷ 13	50	9013	9021	2370
B16 - DC 16	**2807**	3 ÷ 16	57	9015	9023	2371
B18 - DC 16	**2808**	3 ÷ 16	57	9015	9023	2371

DIN 238
ISO 239

MANDRINI AUTOSERRANTI DI ALTA PRECISIONE
HIGH PRECISION KEYLESS DRILL CHUCKS

PRECISIONE
≤ 0,05

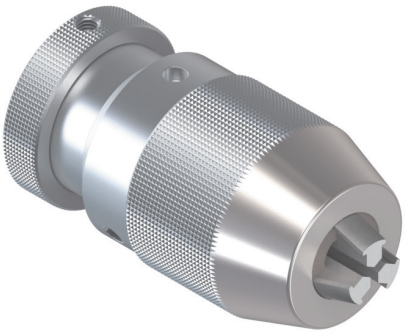

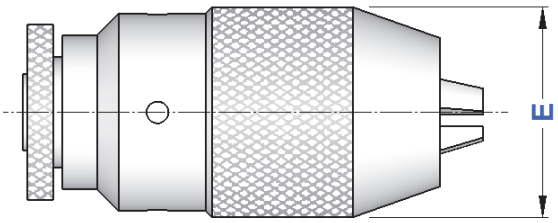

Forniti completi dell'apposita chiave
Supplied complete with suitable wrench

TIPO	Art.	RANGE	E			
B10 - DC 8 **Precision**	**2853**	0,5 ÷ 8	38	9011	9019	2368
B10 - DC 10 **Precision**	**2854**	0,5 ÷ 10	43	9012	9020	2369
B12 - DC 8 **Precision**	**2810**	0,5 ÷ 8	38	9011	9019	2368
B12 - DC 10 **Precision**	**2856**	0,5 ÷ 10	43	9012	9020	2369
B12 - DC 13 **Precision**	**2858**	0,5 ÷ 13	50	9016	9021	2370
B16 - DC 10 **Precision**	**2811**	0,5 ÷ 10	43	9014	9022	2369
B16 - DC 13 **Precision**	**2812**	0,5 ÷ 13	50	9016	9021	2370
B16 - DC 16 **Precision**	**2813**	3 ÷ 16	57	9017	9023	2371
B18 - DC 16 **Precision**	**2818**	3 ÷ 16	57	9017	9023	2371

RIDUZIONI CM PER ATTACCO DIN 238

MORSE TAPER ADAPTERS TO DIN 238 (ISO 239)

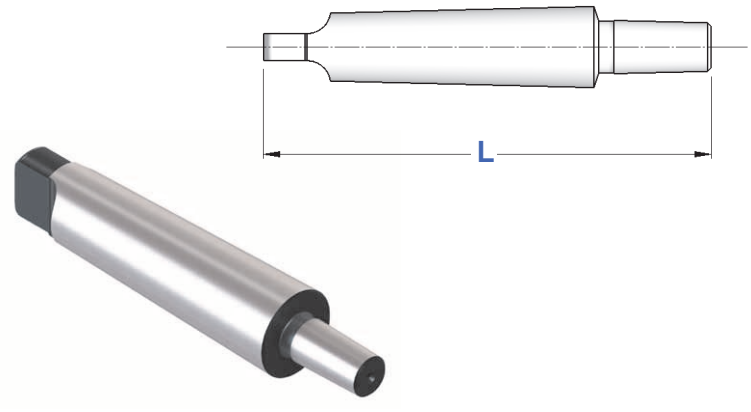

TIPO	Art.	CM	"B"	L
CM 1 - B10	**4096/1-B10**	1	10	83
CM 1 - B12	**4096/1-B12**	1	12	89
CM 1 - B16	**4096/1-B16**	1	16	99
CM 1 - B18	**4096/1-B18**	1	18	99
CM 2 - B10	**4096/2-B10**	2	10	105
CM 2 - B12	**4096/2-B12**	2	12	106
CM 2 - B16	**4096/2-B16**	2	16	112
CM 2 - B18	**4096/2-B18**	2	18	119
CM 2 - B22	**4096/2-B22**	2	22	130
CM 3 - B12	**4096/3-B12**	3	12	125
CM 3 - B16	**4096/3-B16**	3	16	134
CM 3 - B18	**4096/3-B18**	3	18	140
CM 3 - B22	**4096/3-B22**	3	22	147
CM 4 - B12	**4096/4-B12**	4	12	152
CM 4 - B16	**4096/4-B16**	4	16	156
CM 4 - B18	**4096/4-B18**	4	18	164
CM 4 - B22	**4096/4-B22**	4	22	176
CM 4 - B24	**4096/4-B24**	4	24	186
CM 5 - B16	**4096/5-B16**	5	16	190
CM 5 - B18	**4096/5-B18**	5	18	204
CM 5 - B22	**4096/5-B22**	5	22	213
CM 5 - B24	**4096/5-B24**	5	24	221

RIDUZIONI CM CON FILETTO PER ATTACCO DIN 238

MORSE TAPER ADAPTERS with THREAD TO DIN 238 (ISO 239)

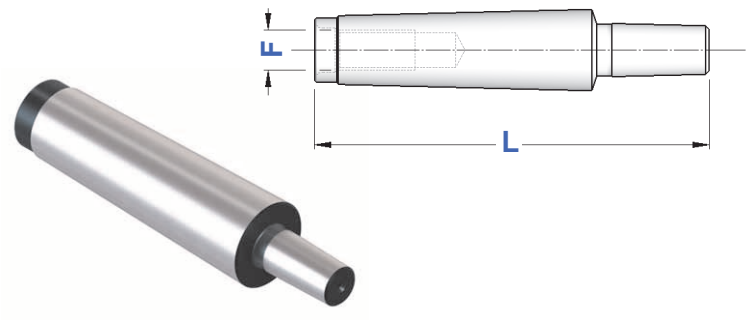

TIPO	Art.	CM	F	"B"	L
CM 2 A - B10	**4024/2-B10**	2	M10	10	90
CM 2 A - B12	**4024/2-B12**	2	M10	12	95
CM 2 A - B16	**4024/2-B16**	2	M10	16	101
CM 3 A - B16	**4024/3-B16**	3	M12	16	118
CM 4 A - B16	**4024/4-B16**	4	M16	16	141

RIDUZIONI CILINDRICHE PER ATTACCO DIN 238

STRAIGHT SHANK ADAPTERS TO DIN 238 (ISO 239)

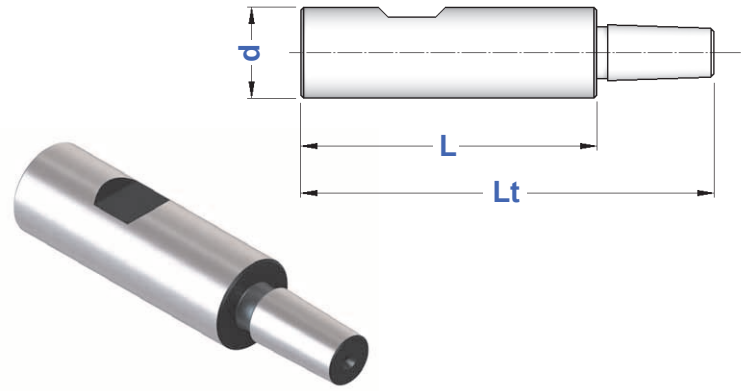

TIPO	Art.	d	"B"	L	Lt
d 8 - B10	**4023/08 - B10**	8	10	35	55
d 10 - B10	**4023/10 - B10**	10	10	50	70
d 10 - B12	**4023/10 - B12**	10	12	50	75
d 10 - B16	**4023/10 - B16**	10	16	50	82
d 12 - B16	**4023/12 - B16**	12	16	50	82
d 12 - B16	**4023/12 - B16L**	12	16	60	92
d 16 - B16	**4023/16 - B16**	16	16	50	81
d 16 - B16	**4023/16 - B16L**	16	16	70	101
d 20 - B12	**4023/20 - B12**	20	12	60	85
d 20 - B16	**4023/20 - B16**	20	16	60	92
d 20 - B18	**4023/20 - B18**	20	18	60	100
d 25 - B16	**4023/25 - B16**	25	16	75	107

DIN 6329

PINZE CONO MORSE PER PUNTE
MT COLLETS FOR TWIST DRILLS

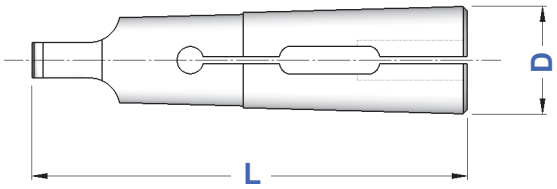

TIPO	Art.	RANGE	D	L	Einheits
CM 0 - **PUNTE**	**5570 P**	1,5 ÷ 5,5	9,2	59,5	510E
CM 1 - **PUNTE**	**0640 P**	1,5 ÷ 10,0	12,2	65,5	511E
CM 2 - **PUNTE**	**0641 P**	3,0 ÷ 15,0	18,0	80,0	514E
CM 3 - **PUNTE**	**0642 P**	8,0 ÷ 20,0	24,1	99,0	545E
CM 4 - **PUNTE**	**0643 P**	12,0 ÷ 25,0	31,6	124,0	548E
CM 5 - **PUNTE**	**5571 P**	20,0 ÷ 36,0	44,7	156,2	599E

DIN 6328

PINZE CONO MORSE PER MASCHI
MT COLLETS FOR MILLING CUTTERS

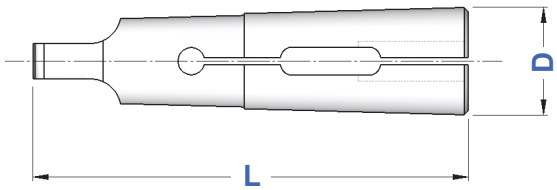

TIPO	Art.	RANGE	D	L	Einheits
CM 0 - **MASCHI**	**5570 M**	2,5 ÷ 4,5	9,2	59,5	500E
CM 1 - **MASCHI**	**0640 M**	2,5 ÷ 10,0	12,2	65,5	501E
CM 2 - **MASCHI**	**0641 M**	4,5 ÷ 14,0	18,0	80,0	504E
CM 3 - **MASCHI**	**0642 M**	8,0 ÷ 18,0	24,1	99,0	535E
CM 4 - **MASCHI**	**0643 M**	12,0 ÷ 25,0	31,6	124,0	538E
CM 5 - **MASCHI**	**5571 M**	18,0 ÷ 36,0	44,7	156,2	589E

UNI 4702

PINZE CONO MORSE CON FILETTO
THREADED MT COLLETS

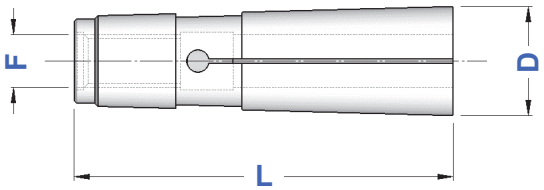

TIPO	Art.	F	RANGE	D	L	Einheits
CM 2	**0752**	M 10	1 ÷ 14	18,0	69,0	503E
CM 3	**0712**	M 12	3 ÷ 18	24,1	85,5	536E
CM 4	**0865**	M 16	4 ÷ 25	31,6	108,5	539E

DIN 228 - A

PORTA ALESATORI OSCILLANTI ATTACCO CM CON PINZA ER

MT FLOATING REAMER HOLDERS WITH ER COLLET

TIPO	Art.	A	E	H	F	RANGE			
CM2 RM - ER 16	**3532**	32	40	55	M 10	ER 16 1÷12	4993	3698	0364
CM2 RM - ER 20	**3533**	35	40	60	M 10	ER 20 1÷15	4994	3699	0787
CM3 RM - ER 25	**3534**	42	61	63	M 12	ER 25 1÷20	4995	3669	0996
CM3 RM - ER 32	**3535**	50	61	75	M 12	ER 32 2÷25	4996	3670	0988

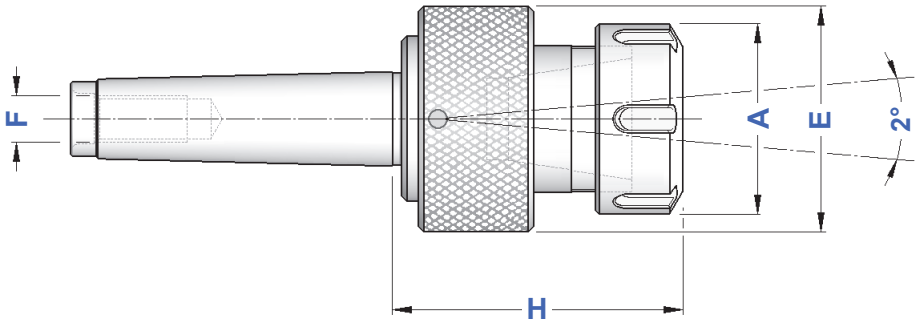


p.60


p.30


p.10

DIN 228 - B

PORTA ALESATORI A MANICOTTO DIN 217 ATTACCO CONO MORSE CON ESTRATTORE

MT SHELL REAMER HOLDERS WITH EJECTOR

TIPO	Art.	D	L	Lt
PA. CM 2 - D. 10	**1906**	10	40	220
PA. CM 3 - D. 13	**1907**	13	45	250
PA. CM 3 - D. 16	**1913**	16	50	261
PA. CM 3 - D. 19	**1914**	19	56	270
PA. CM 3 - D. 22	**1922**	22	63	278
PA. CM 4 - D. 19	**1925**	19	56	298
PA. CM 4 - D. 22	**1939**	22	63	312
PA. CM 4 - D. 27	**1944**	27	71	325
PA. CM 4 - D. 32	**1945**	32	80	345
PA. CM 5 - D. 27	**1946**	27	71	359
PA. CM 5 - D. 32	**1964**	32	80	376
PA. CM 5 - D. 40	**1966**	40	90	396

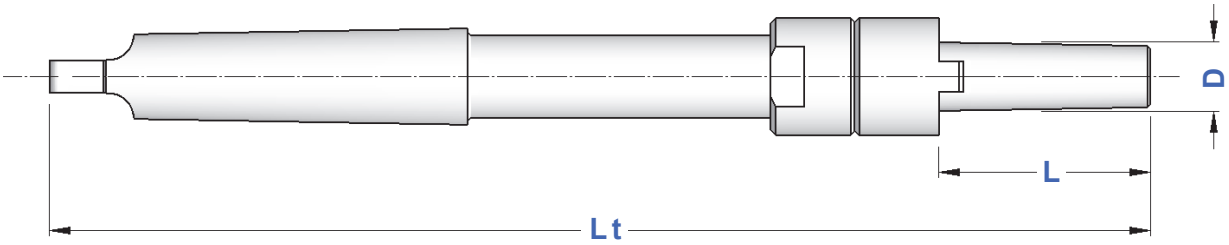

DIN 228 - A

BROCCIATORI CON ATTACCO CONO MORSE

MORSE TAPER BROACHING TOOLHOLDERS

Art.	CM	D	P	L	H	G	E	F
1668	2	8	**18**	69	38	10	32	M10
1669	2	12	**25**	69	46	16	44	M10
1670	3	16	**40**	85	76	21	58	M12
1671	4	16	**40**	109	76	21	58	M16

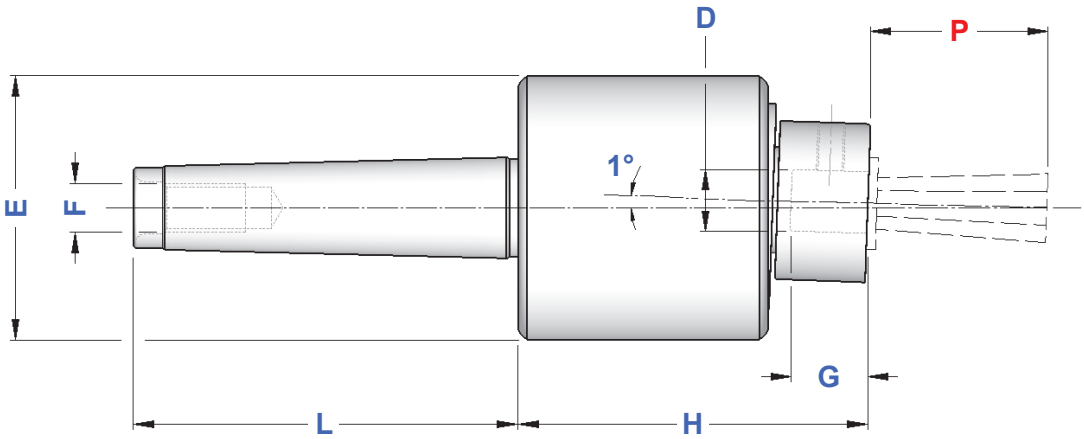

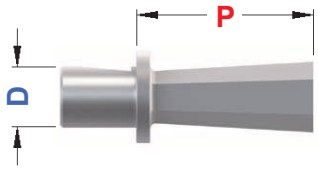

Per il corretto funzionamento del brocciatore è importante rispettare la quota P della broccia

For the right broaching toolholder working is important to respect broach P dimension

Informazioni da pag. 346
Informations from page 346

Brocce Esagonali
Hexagonal Broaches

p.348

Brocce Quadre
Square Broaches

p.349

Brocce TORX®
TORX® Broaches

p.350

Brocce TORX PLUS®
TORX PLUS® Broaches

p.351

con Stelo Cilindrico
Straight shank

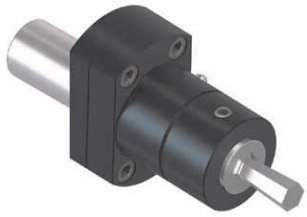

p.347

Tenoni
Tonques

p.60

DIN 228 - A

PORTAFRESE COMBINATI A CM CON FILETTO

MORSE TAPER SHANK with THREAD DIN 6358 COMBI SHELL MILL HOLDERS

TIPO	Art.	D	H	L1	L	E	F			
CM 2 A - D. 16 C	**4420**	16	37	27	17	32	M 10	4090	0115	4985
CM 2 A - D. 22 C	**4421**	22	42	31	19	40	M 10	4091	0116	4986
CM 3 A - D. 16 C	**4292**	16	37	27	17	32	M 12	4090	0115	4985
CM 3 A - D. 22 C	**4293**	22	42	31	19	40	M 12	4091	0116	4986
CM 3 A - D. 27 C	**4294**	27	42	33	21	48	M 12	4092	0122	4987
CM 3 A - D. 32 C	**4295**	32	63	38	24	58	M 12	4093	0125	4988
CM 4 A - D. 16 C	**4296**	16	55	27	17	32	M 16	4090	0115	4985
CM 4 A - D. 22 C	**4297**	22	55	31	19	40	M 16	4091	0116	4986
CM 4 A - D. 27 C	**4298**	27	55	33	21	48	M 16	4092	0122	4987
CM 4 A - D. 32 C	**4299**	32	55	38	24	58	M 16	4093	0125	4988
CM 5 A - D. 22 C	**4422**	22	75	31	19	40	M 20	4091	0116	4986
CM 5 A - D. 27 C	**4423**	27	75	33	21	48	M 20	4092	0122	4987
CM 5 A - D. 32 C	**4424**	32	75	38	24	58	M 20	4093	0125	4988
CM 5 A - D. 40 C	**4425**	40	75	41	27	70	M 20	4094	0133	4989

p.254

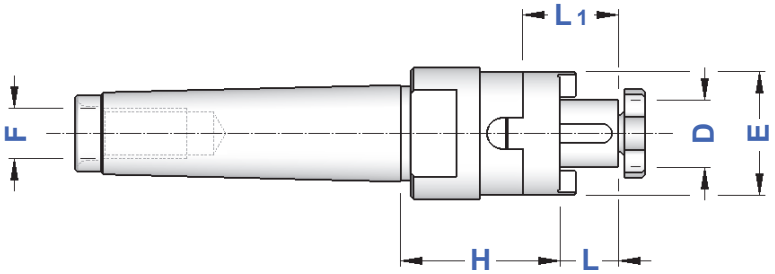

DIN 228 - B

PORTAFRESE COMBINATI A CM CON TENONE

MORSE TAPER SHANK with TONQUE DIN 6358 COMBI SHELL MILL HOLDERS

TIPO	Art.	D	H	L1	L	E			
CM 2 - D. 16 C	**8656**	16	37	27	17	32	4090	0115	4985
CM 2 - D. 22 C	**8657**	22	42	31	19	40	4091	0116	4986
CM 3 - D. 16 C	**8658**	16	37	27	17	32	4090	0115	4985
CM 3 - D. 22 C	**8659**	22	42	31	19	40	4091	0116	4986
CM 3 - D. 27 C	**8660**	27	42	33	21	48	4092	0122	4987
CM 3 - D. 32 C	**8661**	32	63	38	24	58	4093	0125	4988
CM 4 - D. 16 C	**8662**	16	55	27	17	32	4090	0115	4985
CM 4 - D. 22 C	**8663**	22	55	31	19	40	4091	0116	4986
CM 4 - D. 27 C	**8664**	27	55	33	21	48	4092	0122	4987
CM 4 - D. 32 C	**8665**	32	55	38	24	58	4093	0125	4988
CM 5 - D. 22 C	**8666**	22	75	31	19	40	4091	0116	4986
CM 5 - D. 27 C	**8667**	27	75	33	21	48	4092	0122	4987
CM 5 - D. 32 C	**8668**	32	75	38	24	58	4093	0125	4988
CM 5 - D. 40 C	**8669**	40	75	41	27	70	4094	0133	4989

p.254

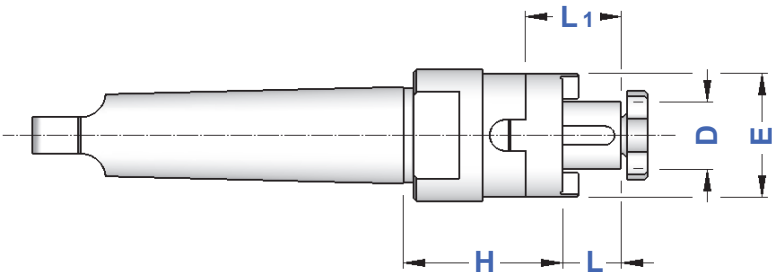

DIN 228 - A

MASCHIATORI ATTACCO CONO MORSE CON FILETTO DOPPIA COMPENSAZIONE

DOUBLE COMPENSATION MT TAPPING CHUCKS with THREAD

TIPO	Art.	H	E	B	F	COMPENSAZIONE	
CM 2 A - B. 0	**4287**	44	26	13	M10	- 6,5 + 6,5	M 1 ÷ M 10
CM 2 A - B. 1	**4286**	46	38	19	M10	- 7,5 + 7,5	M 3 ÷ M 12 (*M18)
CM 3 A - B. 1	**4288**	46	38	19	M12	- 7,5 + 7,5	M 3 ÷ M 12 (*M18)
CM 3 A - B. 2	**4289**	70	55	31	M12	- 12,5 + 12,5	M 6 ÷ M 20 (*M30)
CM 4 A - B. 2	**4290**	71	55	31	M16	- 12,5 + 12,5	M 6 ÷ M 20 (*M30)
CM 4 A - B. 3	**4291**	104	79	48	M16	- 20,0 + 20,0	M14 ÷ M 33 (*M48)
CM 5 A - B. 3	**4426**	104	79	48	M20	- 20,0 + 20,0	M14 ÷ M 33 (*M48)

* Bussole con GRANI
Adapters with SCREWS

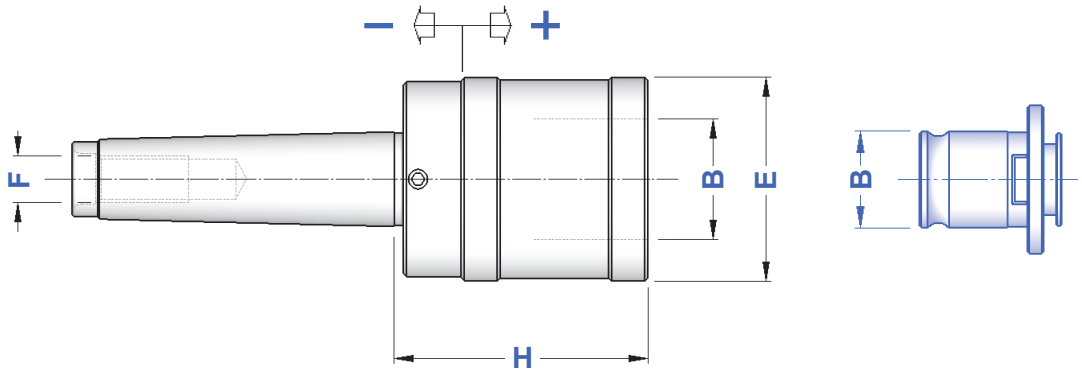

Bussole a maschiare da pag. 235
Tapping Adapters from page 235

DIN 228 - B

MASCHIATORI ATTACCO CONO MORSE CON TENONE DOPPIA COMPENSAZIONE

DOUBLE COMPENSATION MT TAPPING CHUCKS with TONQUE

TIPO	Art.	H	E	B	COMPENSAZIONE	
CM 2 - B.0	**4278**	44	26	13	- 6,5 + 6,5	M 1 ÷ M 10
CM 2 - B.1	**3846**	46	38	19	- 7,5 + 7,5	M 3 ÷ M 12 (*M18)
CM 3 - B.1	**3847**	46	38	19	- 7,5 + 7,5	M 3 ÷ M 12 (*M18)
CM 3 - B.2	**3848**	69	55	31	- 12,5 + 12,5	M 6 ÷ M 20 (*M30)
CM 4 - B.2	**3849**	70	55	31	- 12,5 + 12,5	M 6 ÷ M 20 (*M30)
CM 4 - B.3	**3850**	104	79	48	- 20,0 + 20,0	M14 ÷ M 33 (*M48)
CM 5 - B.3	**4427**	104	79	48	- 20,0 + 20,0	M14 ÷ M 33 (*M48)

* Bussole con GRANI
Adapters with SCREWS

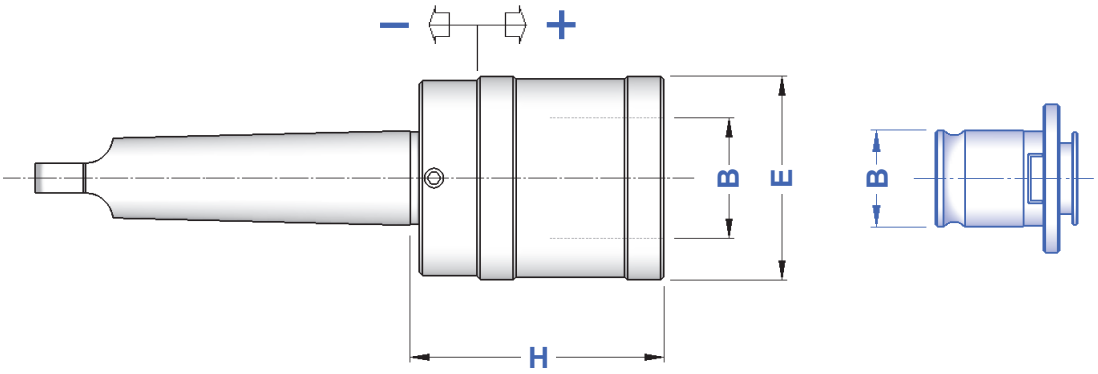

Bussole a maschiare da pag. 235
Tapping Adapters from page 235

DIN 228 - A

MASCHIATORI ATTACCO CONO MORSE CON FILETTO SENZA COMPENSAZIONE

MT TAPPING CHUCKS with THREAD WITHOUT COMPENSATION

TIPO	Art.	H	E	B	F	
CM 2 A FISSO - B. 1	**4696**	44	33	19	M 10	M 3 ÷ M 12 (*M 18)
CM 2 A FISSO - B. 2	**4697**	61	50	31	M 10	M 6 ÷ M 20 (*M 30)
CM 3 A FISSO - B. 1	**4698**	44	33	19	M 12	M 3 ÷ M 12 (*M 18)
CM 3 A FISSO - B. 2	**4699**	61	50	31	M 12	M 6 ÷ M 20 (*M 30)

* Bussole con GRANI
Adapters with SCREWS

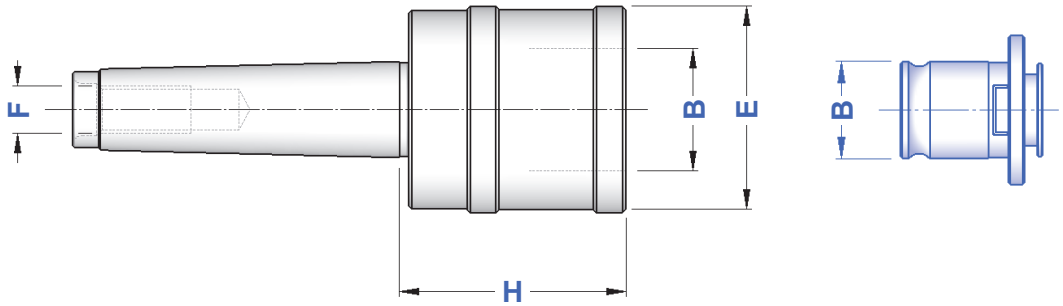

Bussole a maschiare da pag. 235

Tapping Adapters from page 235

DIN 228 - B

MASCHIATORI ATTACCO CONO MORSE CON TENONE SENZA COMPENSAZIONE

MT TAPPING CHUCKS with TONQUE WITHOUT COMPENSATION

TIPO	Art.	H	E	B	
CM 1 FISSO - B. 0	**4279**	39	23	13	M 1 ÷ M 10
CM 2 FISSO - B. 0	**4282**	40	23	13	M 1 ÷ M 10
CM 2 FISSO - B. 1	**4283**	45	33	19	M 3 ÷ M 12 (*M 18)
CM 2 FISSO - B. 2	**4027**	61	50	31	M 6 ÷ M 20 (*M 30)
CM 3 FISSO - B. 1	**4284**	45	33	19	M 3 ÷ M 12 (*M 18)
CM 3 FISSO - B. 2	**4285**	61	50	31	M 6 ÷ M 20 (*M 30)
CM 4 FISSO - B. 2	**4340**	61	50	31	M 6 ÷ M 20 (*M 30)

* Bussole con GRANI
Adapters with SCREWS

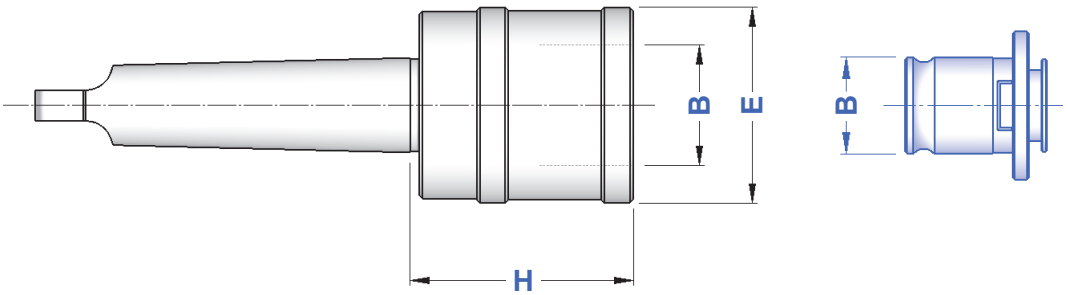

Bussole a maschiare da pag. 235

Tapping Adapters from page 235

PORTA FILIERA PER TRAPANI E MASCHIATRICI
THREADING DIE HOLDERS FOR DRILLS AND TAPPERS

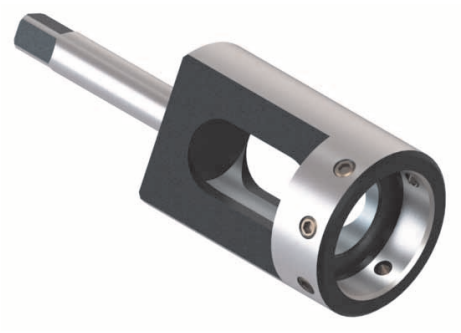

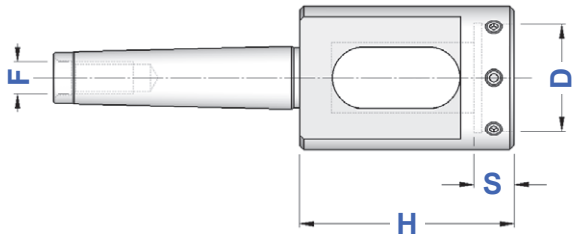

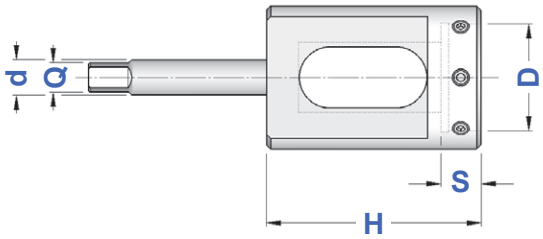

Art.	D	S	CONO MORSE	F	H
2727	16	5	2	M 10	60
2728	20	7	2	M 10	60
2729	25	9	2	M 10	60
2731	30	11	2	M 10	60
2735	38	10	2	M 10	60
2767	38	14	2	M 10	60
2776	45	14	2	M 10	66
2786	45	18	2	M 10	66

Art.	D	S	d	Q	H
2486	16	5	9	7	60
2540	20	7	9	7	60
2536	25	9	9	7	60
2537	30	11	10	8	60
2538	38	10	10	8	60
2544	38	14	12	9	60
2539	45	14	12	9	66
2558	45	18	14	11	66

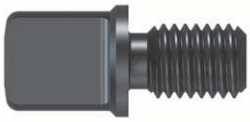

Tenone CM2 - M10 art. 4080
Tonque MT2-M10 item 4080

TP-CM

TAMPONI PULITORI PER SEDE CONO MORSE
CLEANERS FOR MORSE TAPER SEAT

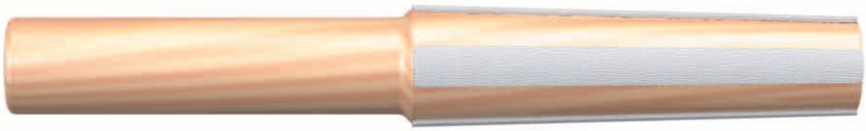

CONO MORSE	Art.
TP - CM. 1	**4411**
TP - CM. 2	**4412**
TP - CM. 3	**4413**
TP - CM. 4	**4414**
TP - CM. 5	**4415**
TP - CM. 6	**5065**

RCM.P

RIDUZIONI A CONO MORSE **PASSANTI**

MORSE TAPER OPEN-ENDED SLEEVES

TIPO	Art.	CM Esterno	CM Interno	L	D	d
RCM. P/2 - 1	**4097/2-1**	2	1	60	18,0	12,0
RCM. P/3 - 1	**4097/3-1**	3	1	70	24,1	12,0
RCM. P/3 - 2	**4097/3-2**	3	2	70	24,1	17,7
RCM. P/4 - 2	**4097/4-2**	4	2	70	31,6	17,7
RCM. P/4 - 3	**4097/4-3**	4	3	70	31,6	23,8
RCM. P/5 - 2	**4097/5-2**	5	2	77	44,7	17,7
RCM. P/5 - 3	**4097/5-3**	5	3	77	44,7	23,8
RCM. P/5 - 4	**4097/5-4**	5	4	77	44,7	31,2
RCM. P/6 - 3	**4097/6-3**	6	3	110	63,8	23,8
RCM. P/6 - 4	**4097/6-4**	6	4	110	63,8	31,2
RCM. P/6 - 5	**4097/6-5**	6	5	110	63,8	44,3

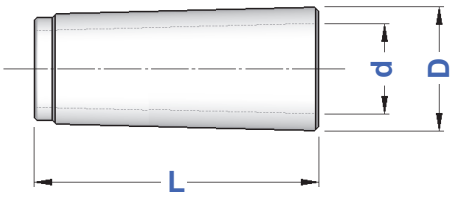

RCM.E

RIDUZIONI A CM CON **ESTRATTORE**

MORSE TAPER SLEEVES WITH RELEASE NUT

TIPO	Art.	CM Esterno	CM Interno	L	G	d	F
RCM.E/2 - 1	**4042/2-1**	2	1	84	38	12,0	M 10
RCM.E/3 - 1	**4042/3-1**	3	1	102	48	12,0	M 12
RCM.E/3 - 2	**4042/3-2**	3	2	102	48	17,7	M 12
RCM.E/4 - 1	**4042/4-1**	4	1	122	57	12,0	M 16
RCM.E/4 - 2	**4042/4-2**	4	2	122	57	17,7	M 16
RCM.E/4 - 3	**4042/4-3**	4	3	122	57	23,8	M 16
RCM.E/5 - 2	**4042/5-2**	5	2	153	73	17,7	M 20
RCM.E/5 - 3	**4042/5-3**	5	3	153	73	23,8	M 20
RCM.E/5 - 4	**4042/5-4**	5	4	153	73	31,2	M 20
RCM.E/6 - 3	**4042/6-3**	6	3	212	98	23,8	M 24
RCM.E/6 - 4	**4042/6-4**	6	4	212	98	31,2	M 24
RCM.E/6 - 5	**4042/6-5**	6	5	212	98	44,3	M 24

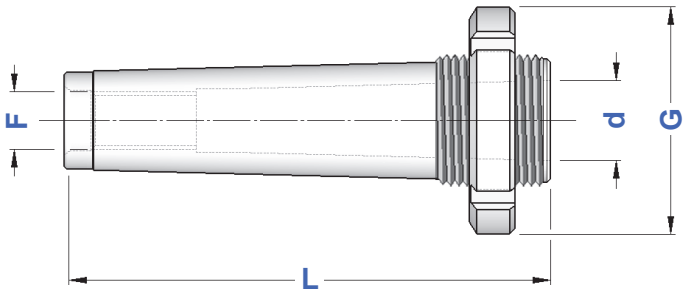

p.60

RCM.C

RIDUZIONI A CONO MORSE
MORSE TAPER ADAPTERS

DIN 2185

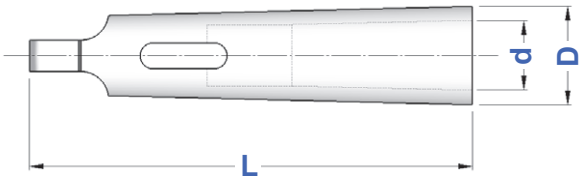

TIPO	Art.	CM Esterno	CM Interno	L	D	d
RCM.C/1 -0	**4098/1-0**	1	0	80	12,2	9,045
RCM.C/2 -1	**4098/2-1**	2	1	92	18,0	12,065
RCM.C/3 -1	**4098/3-1**	3	1	99	24,1	12,065
RCM.C/3 -2	**4098/3-2**	3	2	112	24,1	17,780
RCM.C/4 -1	**4098/4-1**	4	1	124	31,6	12,065
RCM.C/4 -2	**4098/4-2**	4	2	124	31,6	17,780
RCM.C/4 -3	**4098/4-3**	4	3	140	31,6	23,825
RCM.C/5 -1	**4098/5-1**	5	1	156	44,7	12,065
RCM.C/5 -2	**4098/5-2**	5	2	156	44,7	17,780
RCM.C/5 -3	**4098/5-3**	5	3	156	44,7	23,825
RCM.C/5 -4	**4098/5-4**	5	4	171	44,7	31,267
RCM.C/6 -2	**4098/6-2**	6	2	218	63,8	17,780
RCM.C/6 -3	**4098/6-3**	6	3	218	63,8	23,825
RCM.C/6 -4	**4098/6-4**	6	4	218	63,8	31,267
RCM.C/6 -5	**4098/6-5**	6	5	218	63,8	44,399

RCM.L

RIDUZIONI A CM PROLUNGATE
EXTENDED MORSE TAPER ADAPTERS

DIN 2187

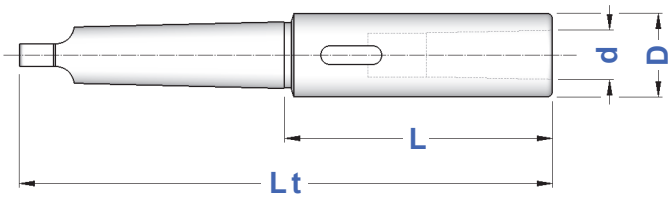

TIPO	Art.	CM Esterno	CM Interno	L	Lt	D	d
RCM.L/1 - 1	**4099/1-1**	1	1	83,0	145	20	12,065
RCM.L/1 - 2	**4099/1-2**	1	2	98,0	160	30	17,780
RCM.L/2 - 1	**4099/2-1**	2	1	85,0	160	20	12,065
RCM.L/2 - 2	**4099/2-2**	2	2	100,0	175	30	17,780
RCM.L/ 2 - 3	**4099/2-3**	2	3	121,0	196	36	23,825
RCM.L/ 2 - 4	**4099/2-4**	2	4	145,0	220	48	31,267
RCM.L/3 - 1	**4099/3-1**	3	1	81,0	175	20	12,065
RCM.L/3 - 2	**4099/3-2**	3	2	100,0	194	30	17,780
RCM.L/3 - 3	**4099/3-3**	3	3	112,0	215	36	23,825
RCM.L/3 - 4	**4099/3-4**	3	4	146,0	240	48	31,267
RCM.L/4 - 1	**4099/4-1**	4	1	82,5	200	20	12,065
RCM.L/4 - 2	**4099/4-2**	4	2	97,5	215	30	17,780
RCM.L/4 - 3	**4099/4-3**	4	3	122,5	240	36	23,825
RCM.L/4 - 4	**4099/4-4**	4	4	147,5	265	48	31,267
RCM.L/4 - 5	**4099/4-5**	4	5	182,5	300	63	44,399
RCM.L/5 - 1	**4099/5-1**	5	1	82,5	232	20	12,065
RCM.L/5 - 2	**4099/5-2**	5	2	97,5	247	30	17,780
RCM.L/5 - 3	**4099/5-3**	5	3	118,5	268	36	23,825
RCM.L/5 - 4	**4099/5-4**	5	4	150,5	300	48	31,267
RCM.L/5 - 5	**4099/5-5**	5	5	185,5	335	63	44,399
RCM.L/5 - 6	**4099/5-6**	5	6	247,0	396	82	63,348
RCM.L/6 - 3	**4099/6-3**	6	3	120,0	330	36	23,825
RCM.L/6 - 4	**4099/6-4**	6	4	180,0	355	48	31,267
RCM.L/6 - 5	**4099/6-5**	6	5	180,0	390	63	44,399
RCM.L/6 - 6	**4099/6-6**	6	6	241,0	451	82	63,348

RXL

PROLUNGHE A CM EXTRALUNGHE
EXTRA-EXTENDED MORSE TAPER EXTENSIONS

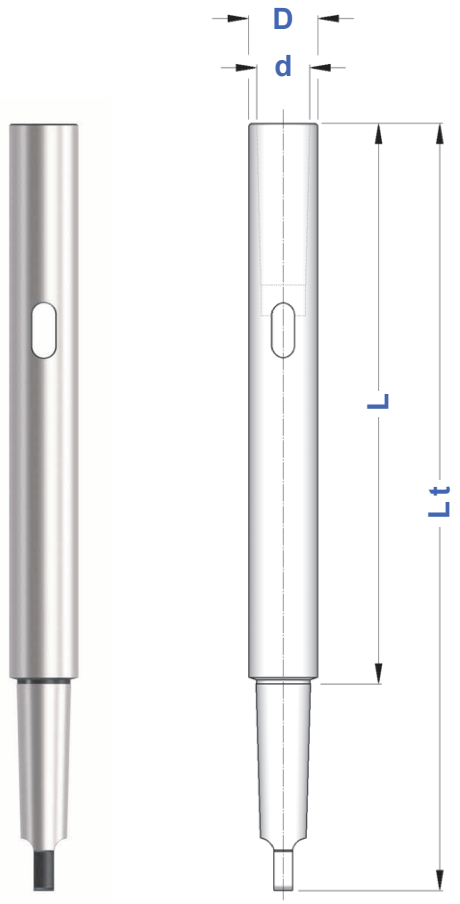

TIPO	Art.	CM Esterno	CM Interno	L	Lt	D	d
RXL 1 - 1 / 200	**8800**	1	1	138,0	200	20	12,065
RXL 1 - 1 / 250	**8801**	1	1	188,0	250	20	12,065
RXL 1 - 1 / 300	**8802**	1	1	238,0	300	20	12,065
RXL 1 - 1 / 350	**8803**	1	1	288,0	350	20	12,065
RXL 1 - 1 / 400	**8804**	1	1	338,0	400	20	12,065
RXL 1 - 1 / 450	**8805**	1	1	388,0	450	20	12,065
RXL 1 - 1 / 500	**8806**	1	1	438,0	500	20	12,065
RXL 2 - 2 / 200	**8807**	2	2	125,0	200	25	17,780
RXL 2 - 2 / 250	**8808**	2	2	175,0	250	25	17,780
RXL 2 - 2 / 300	**8809**	2	2	225,0	300	25	17,780
RXL 2 - 2 / 350	**8810**	2	2	275,0	350	25	17,780
RXL 2 - 2 / 400	**8811**	2	2	325,0	400	25	17,780
RXL 2 - 2 / 450	**8812**	2	2	375,0	450	25	17,780
RXL 2 - 2 / 500	**8813**	2	2	425,0	500	25	17,780
RXL 2 - 2 / 600	**8814**	2	2	525,0	600	25	17,780
RXL 3 - 3 / 250	**8815**	3	3	156,0	250	32	23,825
RXL 3 - 3 / 300	**8816**	3	3	206,0	300	32	23,825
RXL 3 - 3 / 350	**8817**	3	3	256,0	350	32	23,825
RXL 3 - 3 / 400	**8818**	3	3	306,0	400	32	23,825
RXL 3 - 3 / 450	**8819**	3	3	356,0	450	32	23,825
RXL 3 - 3 / 500	**8820**	3	3	405,0	500	32	23,825
RXL 3 - 3 / 600	**8821**	3	3	506,0	600	32	23,825
RXL 4 - 4 / 300	**8822**	4	4	182,5	300	40	31,267
RXL 4 - 4 / 350	**8823**	4	4	232,5	350	40	31,267
RXL 4 - 4 / 400	**8824**	4	4	282,5	400	40	31,267
RXL 4 - 4 / 450	**8825**	4	4	332,5	450	40	31,267
RXL 4 - 4 / 500	**8826**	4	4	382,5	500	40	31,267
RXL 4 - 4 / 600	**8827**	4	4	482,5	600	40	31,267

DIN 317

CACCIACONI
CONE EJECTORS

TIPO	Art.	L	S
BC.CM 0	**5235**	90	4
BC.CM 1	**5236**	140	5
BC.CM 2			
BC.CM 3	**5237**	190	7
BC.CM 4	**5238**	225	10
BC.CM 5	**5239**	265	15
BC.CM 6			

VERSIONE UNIVERSALE
UNIVERSAL VERSION

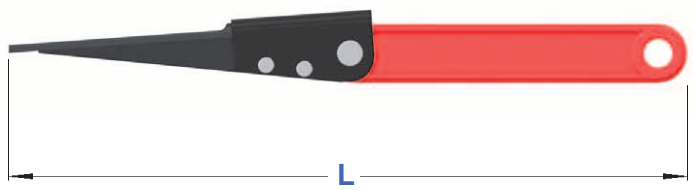

TIPO	Art.	L
BU.CM 1 - 2 - 3	**5288**	317
BU.CM 4 - 5 - 6	**5289**	380

DIN 806 — CONTROPUNTE ATTACCO CM IN ACCIAIO — CP.A

STEEL MORSE TAPER SHANK TAILSTOCKS

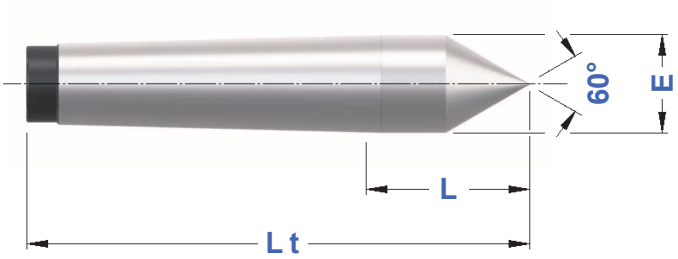

TIPO	Art.	E	L	Lt
CP. A - CM 1	**4335**	12,2	26,5	80
CP. A - CM 2	**4336**	18,0	36,0	100
CP. A - CM 3	**4337**	24,1	44,0	125
CP. A - CM 4	**4338**	31,6	57,5	160
CP. A - CM 5	**4339**	44,7	70,5	200
CP. A - CM 6	**8487**	63,8	88,0	270

DIN 806 — CONTROPUNTE ATTACCO CM CON METALLO DURO — CP.W

MORSE TAPER SHANK TAILSTOCKS WITH SOLID CARBIDE

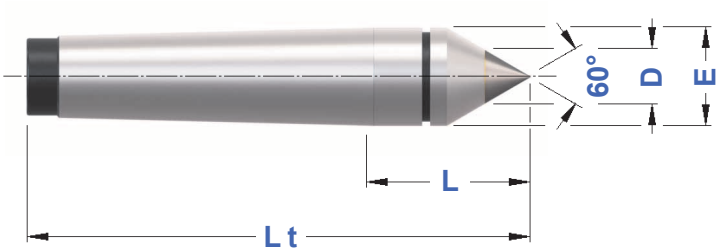

TIPO	Art.	D	E	L	Lt
CP. W - CM 1	**3957**	7	12,2	26,5	80
CP. W - CM 2	**4341**	7	18,0	36,0	100
CP. W - CM 3	**4342**	11	24,1	44,0	125
CP. W - CM 4	**4343**	14	31,6	57,5	160
CP. W - CM 5	**4344**	18	44,7	70,5	200

DIN 806 — CONTROPUNTE PER RETTIFICA CON METALLO DURO — CP.R

MT SHANK TAILSTOCKS FOR GRINDING WITH SOLID CARBIDE

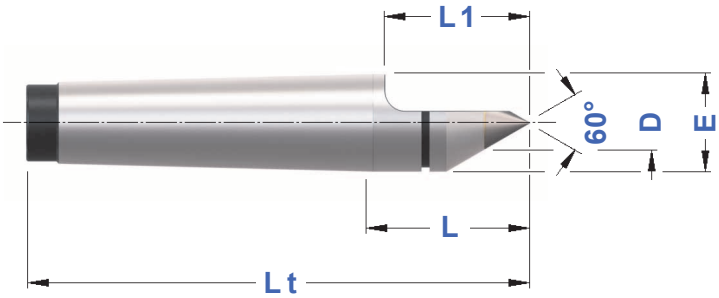

TIPO	Art.	D	E	L	L1	Lt
CP. R - CM 1	**3959**	7	12,2	26,5	22	80
CP. R - CM 2	**4345**	7	18,0	36,0	30	100
CP. R - CM 3	**4346**	11	24,1	44,0	38	125
CP. R - CM 4	**4347**	14	31,6	57,5	50	160
CP. R - CM 5	**4348**	18	44,7	70,5	73	200

DIN 807

CONTROPUNTE ATTACCO CM IN ACCIAIO CON ESTRATTORE

STEEL MT SHANK TAILSTOCKS WITH RELEASE NUT

CP.E

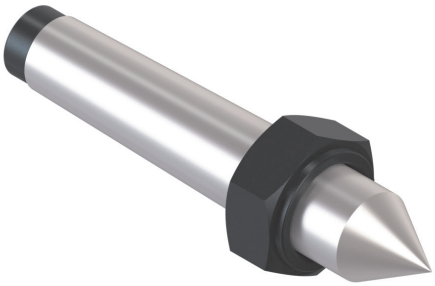

TIPO	Art.	E	L	Lt
CP. E - CM 2	**5381**	18,0	36,0	100
CP. E - CM 3	**5382**	24,1	44,0	125
CP. E - CM 4	**5383**	31,6	57,5	160
CP. E - CM 5	**5384**	44,7	70,5	200
CP. E - CM 6	**8490**	63,8	88,0	270

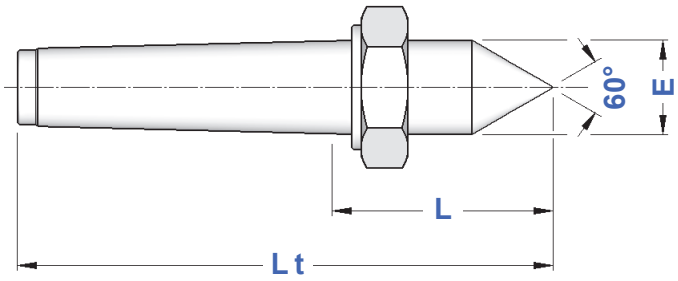

MAGAZZINI per CONO MORSE

MORSE TAPER SHANK STORAGE

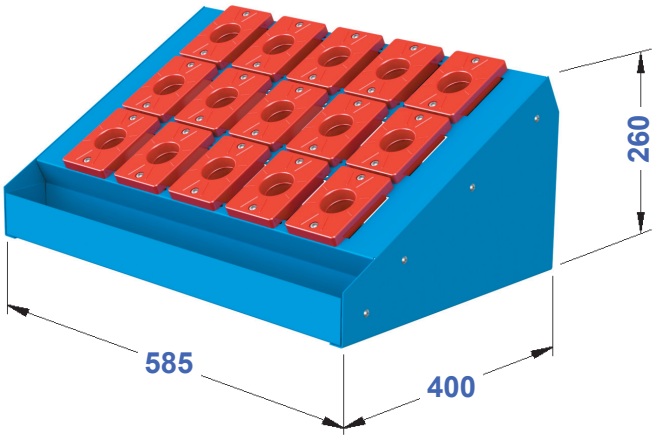

Forniti completi di boccole rosse

Supplied complete of red tool holder bushings

TIPO	Art.	N° SEDI		
MAG. CM 2	**9468**	15	9448	0033
MAG. CM 3	**9469**	15	9449	
MAG. CM 4	**3696**	15	4400	
MAG. CM 5	**3702**	15	4418	

UNITA' DA BANCO per CONO MORSE

BENCH UNITIES for MORSE TAPER SHANK

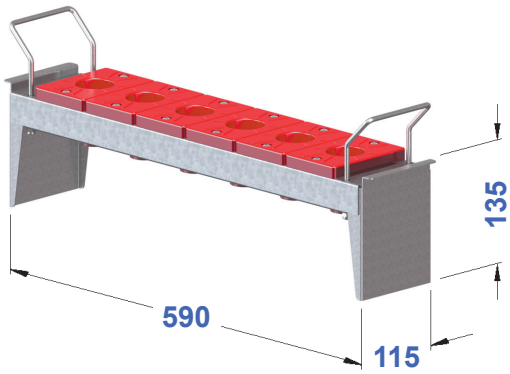

Fornite complete di boccole rosse

Supplied complete of red tool holder bushings

TIPO	Art.	N° SEDI	
UNITÀ CM 2	**9458**	6	9448
UNITÀ CM 3	**9459**	6	9449
UNITÀ CM 4	**4329**	6	4400
UNITÀ CM 5	**4330**	6	4418

CR

CONTROPUNTE ROTANTI CON ATTACCO CONO MORSE

MORSE TAPER SHANK REVOLVING TAILSTOCKS

CARATTERISTICHE

- con un cuscinetto a sfere radiale ed un cuscinetto a sfere assiale.
- non necessita di manutenzione, lubrificata con grasso permanente.

CHARACTERISTICS

- *with one radial ball bearing and one axial ball bearing.*
- *maintenance not required, it is lubricated with permanent grease.*

TIPO STANDARD

STANDARD TYPE

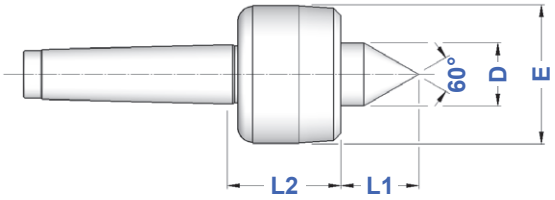

TIPO	Art.	E	D	L1	L2	Rpm Max	Carico Assiale Max (N)
CR.A - CM 1	**4349**	36	15	17,0	43,5	7000	100
CR.A - CM 2	**4350**	45	20	24,0	41,0	7000	200
CR.A - CM 3	**4351**	60	25	31,0	48,5	5000	500
CR.A - CM 4	**4352**	70	32	41,0	61,5	3800	800
CR.A - CM 5	**4353**	90	40	50,5	78,5	3000	2000
CR.A - CM 6	**8330**	105	50	57,5	94,5	2600	3500

CARATTERISTICHE

- con tre cuscinetti a sfera radiali.
- non necessita di manutenzione, lubrificata con grasso permanente.
- punta in acciaio per utensili legato al Cromo.
- alta concentricità.

CHARACTERISTICS

- *with three radial ball bearings.*
- *maintenance not required, it is lubricated with permanent grease.*
- *tip in chromium-alloyed tool steel.*
- *high concentricity.*

TIPO PRECISO PER CARICHI MEDI

ACCURATE TYPE FOR MEDIUM LOADS

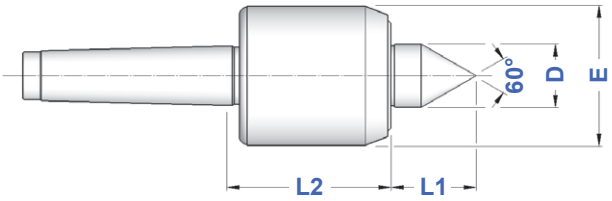

TIPO	Art.	E	D	L1	L2	Rpm Max	Carico Assiale Max (N)
CR.B - CM 1	**8537**	28	12	17	40,5	6500	250
CR.B - CM 2	**8538**	35	13	18	47,0	5500	800
CR.B - CM 3	**8539**	45	20	26	57,0	5000	1500
CR.B - CM 4	**8540**	60	24	34	70,5	4000	4000

CARATTERISTICHE

- con un cuscinetto obliquo a doppia corona di sfere ed un cuscinetto a sfere assiale ad alta resistenza.
- non necessita di manutenzione, lubrificata con grasso permanente.
- punta in acciaio per utensili legato al Cromo ad elevata resistenza all'usura.
- alta concentricità.
- maggiore tenuta contro sporco e liquido refrigerante.

CHARACTERISTICS

- *with one oblique bearing double-crown ball and one axial high strength ball bearing.*
- *maintenance not required, it is lubricated with permanent grease.*
- *tip in chromium-alloyed tool steel with high wear resistance.*
- *high concentricity.*
- *greater resistance against dirt and coolant.*

TIPO PRECISO PER CARICHI ELEVATI

ACCURATE TYPE FOR HIGH LOADS

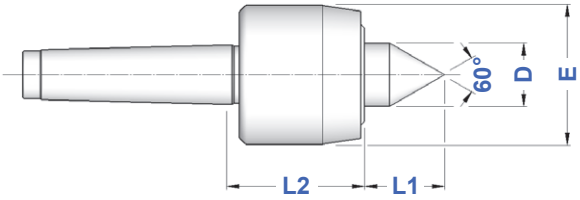

TIPO	Art.	E	D	L1	L2	Rpm Max	Carico Assiale Max (N)
CR.C - CM 2	**8542**	45	20	25	49	5000	1500
CR.C - CM 3	**8543**	45	20	25	52	5000	2000
CR.C - CM 4	**8544**	60	24	32	62	4300	6000
CR.C - CM 5	**8545**	78	32	46	69	3200	18000
CR.C - CM 6	**8546**	110	52	62	90	2000	45000

CR COPY

CONTROPUNTE ROTANTI PROLUNGATE COPY CON ATTACCO CM

MORSE TAPER SHANK COPY REVOLVING TAILSTOCKS

CARATTERISTICHE

- con un cuscinetto a sfere radiale ed un cuscinetto a sfere assiale.
- non necessita di manutenzione, lubrificata con grasso permanente.

CHARACTERISTICS

- *with one radial ball bearing and one axial ball bearing.*
- *maintenance not required, it is lubricated with permanent grease.*

TIPO STANDARD PROLUNGATO COPY

STANDARD EXTENDED COPY TYPE

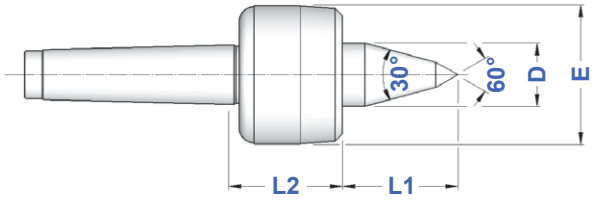

TIPO	Art.	E	D	L1	L2	Rpm Max	Carico Assiale Max (N)
CR.D - CM 2	**5392**	45	20	34	41,0	7000	140
CR.D - CM 3	**5393**	60	25	47	48,5	5000	400
CR.D - CM 4	**5394**	70	32	53	61,5	3800	500
CR.D - CM 5	**5395**	90	40	65	78,5	3000	1200
CR.D - CM 6	**8331**	105	50	78	94,5	2600	2500

CARATTERISTICHE

- con tre cuscinetti a sfera radiali.
- non necessita di manutenzione, lubrificata con grasso permanente.
- punta in acciaio per utensili legato al Cromo.
- alta concentricità.

CHARACTERISTICS

- *with three radial ball bearings.*
- *maintenance not required, it is lubricated with permanent grease.*
- *tip in chromium-alloyed tool steel.*
- *high concentricity.*

TIPO PRECISO PROLUNGATO COPY PER CARICHI MEDI

ACCURATE FOR MEDIUM LOADS EXTENDED COPY TYPE

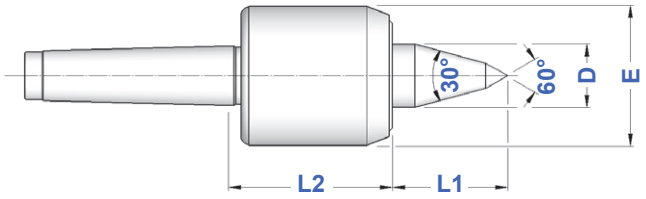

TIPO	Art.	E	D	L1	L2	Rpm Max	Carico Assiale Max (N)
CR.E - CM 2	**8548**	45	20	36	57	5000	1000
CR.E - CM 3	**8549**	45	20	36	57	5000	1500
CR.E - CM 4	**8550**	60	24	46	70	4000	4000

CARATTERISTICHE

- con un cuscinetto obliquo a doppia corona di sfere ed un cuscinetto a sfere assiale ad alta resistenza.
- non necessita di manutenzione, lubrificata con grasso permanente.
- punta in acciaio per utensili legato al Cromo ad elevata resistenza all'usura.
- alta concentricità.
- maggiore tenuta contro sporco e liquido refrigerante.

CHARACTERISTICS

- *with one oblique bearing double-crown ball and one axial high strength ball bearing.*
- *maintenance not required, it is lubricated with permanent grease.*
- *tip in chromium-alloyed tool steel with high wear resistance.*
- *high concentricity.*
- *greater resistance against dirt and coolant.*

TIPO PRECISO PROLUNGATO COPY PER CARICHI ELEVATI

ACCURATE FOR HIGH LOADS EXTENDED COPY TYPE

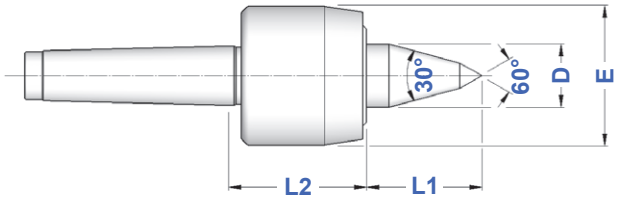

TIPO	Art.	E	D	L1	L2	Rpm Max	Carico Assiale Max (N)
CR.F - CM 2	**8552**	45	20	36	49	5000	1000
CR.F - CM 3	**8553**	45	20	36	52	5000	1500
CR.F - CM 4	**8554**	60	24	46	59	4300	4000
CR.F - CM 5	**8555**	78	32	60	68	3200	12000
CR.F - CM 6	**8556**	110	52	84	90	2000	25000

RAG

PORTAPINZA ER - ATTACCO TIPO FAMUP RAG

FAMUP RAG TYPE SHANK ER COLLET CHUCKS

TIPO	Art.	H	A	RANGE				
CM4 FAMUP RAG - ER 32	**4277**	52	50	ER 32 2÷25	2420	4996	3670	0988
CM4 FAMUP RAG - ER 40	**4280**	55	63	ER 40 3÷32	2420	4997	3671	0821

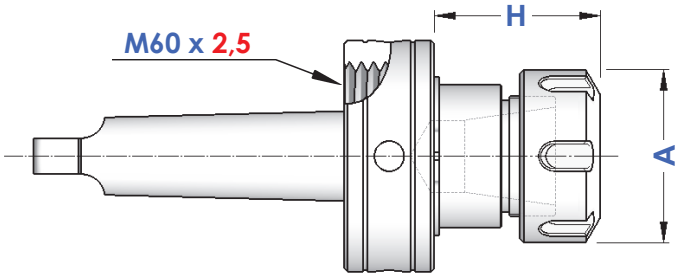

KIT CON SERIE RIDOTTA DI PINZE ER, MANDRINO E CHIAVE

EQUIPMENT CASES WITH REDUCED SET OF ER COLLETS

TIPO	Art.				
KIT Rid CM 4 RAG - ER 32	**7531**	4277	7023	3670	0988: ø 4 - 6 - 8 - 10 - 12 - 16 - 20
KIT Rid CM 4 RAG - ER 40	**7721**	4280	7024	3671	0821: ø 4 - 6 - 8 - 10 - 12 - 16 - 20 - 25

KIT CON SERIE COMPLETA DI PINZE ER, MANDRINO E CHIAVE

EQUIPMENT CASES WITH COMPLETE SET OF ER COLLETS

TIPO	Art.				
KIT CM 4 RAG - ER 32	**7515**	4277	7023	3670	0988: Ø 3 ÷ 20 (18 Pinze)
KIT CM 4 RAG - ER 40	**7722**	4280	7024	3671	0821: Ø 4 ÷ 26 (23 Pinze)

RAG

PORTAFRESE FISSO - ATTACCO TIPO FAMUP RAG

FAMUP RAG TYPE SHANK SHELL MILL HOLDERS

TIPO	Art.	D	H	L	E				
CM 4 RAG - D. 16 FISSO	**2414**	16	27	17	32	2420	0041	4985	4562
CM 4 RAG - D. 22 FISSO	**2415**	22	27	19	40	2420	0044	4986	4563
CM 4 RAG - D. 27 FISSO	**2416**	27	27	21	48	2420	0045	4987	4564
CM 4 RAG - D. 32 FISSO	**2417**	32	27	24	58	2420	0047	4988	4565

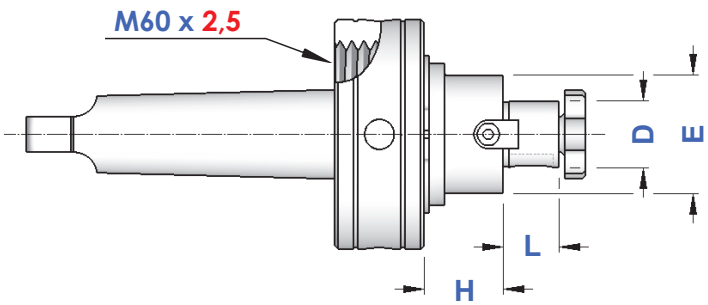

BIMAK

PORTAPINZA ER - ATTACCO TIPO BIMAK

BIMAK TYPE SHANK ER COLLET CHUCKS

TIPO	Art.	H	A	RANGE				
CM 4 BIMAK - ER 32	**4281**	52	50	ER 32 2÷25	2423	4996	3670	0988
CM 4 BIMAK - ER 40	**4354**	55	63	ER 40 3÷32	2423	4997	3671	0821

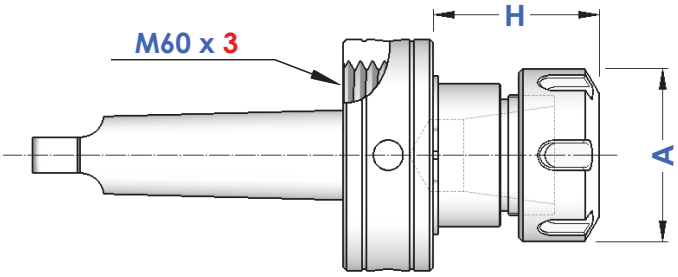

KIT CON SERIE RIDOTTA DI PINZE ER, MANDRINO E CHIAVE

EQUIPMENT CASES WITH REDUCED SET OF ER COLLETS

TIPO	Art.				
KIT Rid CM 4 BIMAK - ER 32	**7723**	4281	7023	3670	0988: ø 4 - 6 - 8 - 10 - 12 - 16 - 20
KIT Rid CM 4 BIMAK - ER 40	**7724**	4354	7024	3671	0821: ø 4 - 6 - 8 - 10 - 12 - 16 - 20 - 25

KIT CON SERIE COMPLETA DI PINZE ER, MANDRINO E CHIAVE

EQUIPMENT CASES WITH COMPLETE SET OF ER COLLETS

TIPO	Art.				
KIT CM 4 BIMAK - ER 32	**7725**	4281	7023	3670	0988: Ø 3 ÷ 20 (18 Pinze)
KIT CM 4 BIMAK - ER 40	**7726**	4354	7024	3671	0821: Ø 4 ÷ 26 (23 Pinze)

BIMAK

PORTAFRESE FISSO - ATTACCO TIPO BIMAK

BIMAK TYPE SHANK SHELL MILL HOLDERS

TIPO	Art.	D	H	L	E				
CM 4 BIMAK - D. 16 FISSO	**2260**	16	27	17	32	2423	0041	4985	4562
CM 4 BIMAK - D. 22 FISSO	**2261**	22	27	19	40	2423	0044	4986	4563
CM 4 BIMAK - D. 27 FISSO	**2262**	27	27	21	48	2423	0045	4987	4564
CM 4 BIMAK - D. 32 FISSO	**2263**	32	27	24	58	2423	0047	4988	4565

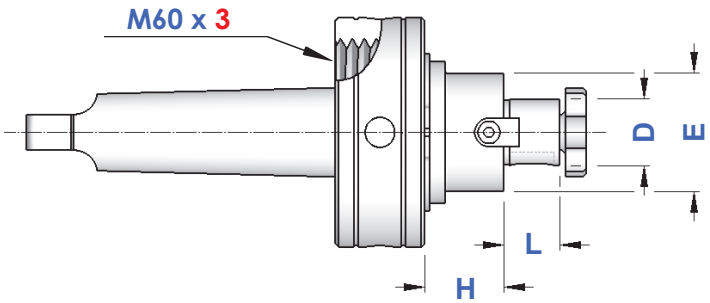

BRIDGEPORT R8

PINZA BRIDGEPORT R8
BRIDGEPORT R8 COLLET

TIPO	Art.	RANGE	A	B	L	a	M	Einheits
PINZA R8	**0716**	2,0 ÷ 22	24,12	32	106	8° 35'	7/16 - 20"	369E

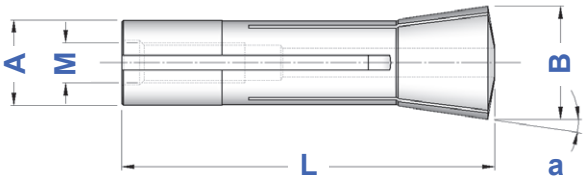

BRIDGEPORT R8

PORTAPINZA ER
ER COLLET CHUCKS

TIPO	Art.	H	A	RANGE			
PORTAPINZA R8 - ER 32	**2973**	40	50	ER 32 2÷25	4996	3670	0988
PORTAPINZA R8 - ER 40	**2974**	73	63	ER 40 3÷32	4997	3671	0821

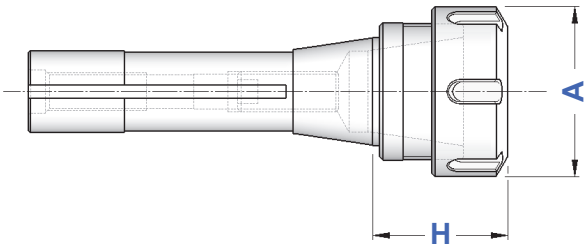


p.10

KIT CON SERIE RIDOTTA DI PINZE ER, MANDRINO E CHIAVE
EQUIPMENT CASES WITH REDUCED SET OF ER COLLETS

TIPO	Art.				
KIT Rid R 8 - ER 32	**7668**	2973	7023	3670	0988: ø 4-6-8-10-12-16-20

KIT CON SERIE COMPLETA DI PINZE ER, MANDRINO E CHIAVE
EQUIPMENT CASES WITH COMPLETE SET OF ER COLLETS

TIPO	Art.				
KIT R 8 - ER 32	**7669**	2973	7023	3670	0988: Ø 3 ÷ 20 (18 Pinze)

BRIDGEPORT R8

MANDRINI AUTOSERRANTI INTEGRALI - ROTAZIONE DESTRA

MONOLITHIC DRILL CHUCKS - RIGHT SPIN

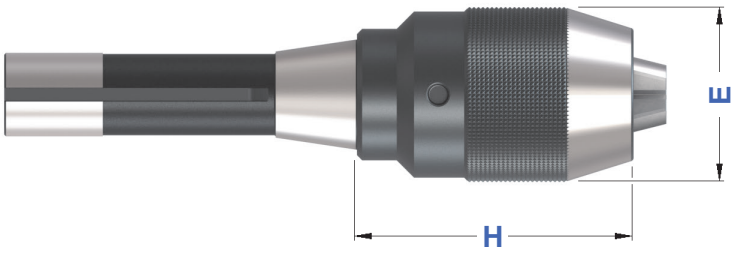

TIPO	Art.	RANGE	E	H	
R 8 - DC 13	**3000**	0,5 ÷ 13	50	81	2370

Forniti completi dell'apposita chiave

Supplied complete with suitable wrench

BRIDGEPORT R8

ATTACCHI PER MANDRINI AUTOSERRANTI

SHANKS FOR DRILL CHUCKS DIN 238 / ISO 239 TYPE

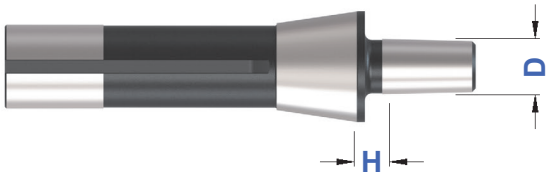

TIPO	Art.	D	H	DIN 238
R 8 - B 16	**1089**	15,733	10	B16

BRIDGEPORT R8

PORTAFRESE FISSI

FACE MILL HOLDERS

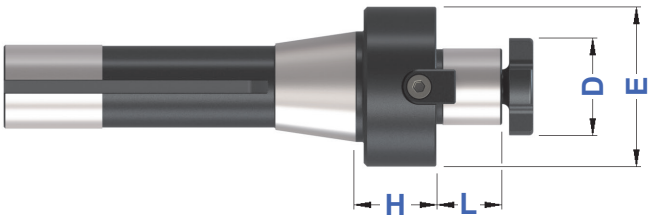

TIPO	Art.	D	H	L	E		
PORTAFRESA R8 - D. 16	**2978**	16	19	17	38	4985	4562
PORTAFRESA R8 - D. 22	**2979**	22	23	19	46	4986	4563
PORTAFRESA R8 - D. 27	**2980**	27	23	21	48	4987	4564
PORTAFRESA R8 - D. 32	**2981**	32	24	24	58	4988	4565

BRIDGEPORT R8

RIDUZIONI A CONO MORSE

ADAPTERS TO MORSE TAPER

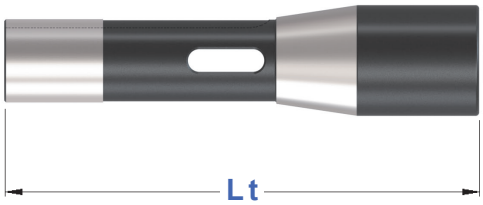

TIPO	Art.	Lt	CM
RIDUZIONE R8 - CM 1 PUNTE	**2975**	114	1
RIDUZIONE R8 - CM 2 PUNTE	**2976**	127	2
RIDUZIONE R8 - CM 3 PUNTE	**2977**	153	3
RIDUZIONE R8 - CM 4 PUNTE	**2993**	240	4

CARATTERISTICHE TECNICHE CONI DIN 2080

NT TAPERS DIN 2080 STANDARD FEATURES

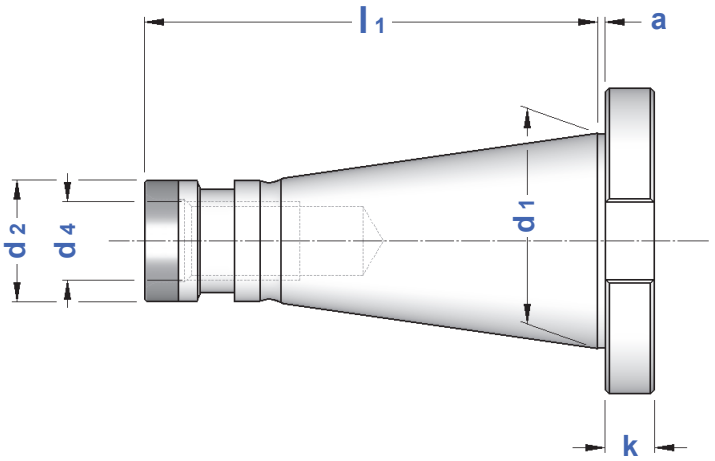

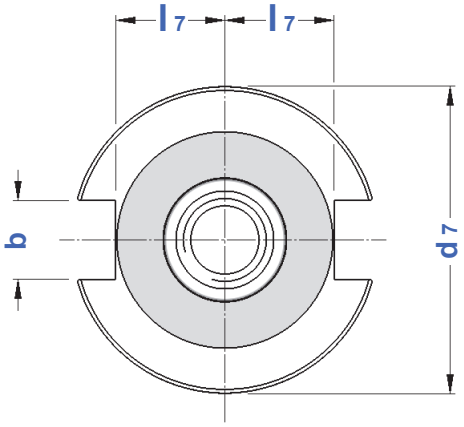

CONO	a	b	d1	d2	d4	d7	k	l1	l7	PRECISIONE
ISO 30 - DIN 2080	1,6	16,1	31,75	17,4	M 12	50	8	68,4	16,2	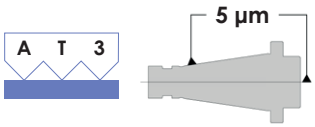
ISO 40 - DIN 2080	1,6	16,1	44,45	25,3	M 16	63	10	93,4	22,5	
ISO 50 - DIN 2080	3,2	25,7	69,85	39,6	M 24	97,5	12	126,8	35,3	

OTT

CODOLI OTT ADATTATORI a DIN 2080

OTT PULL STUDS ADAPTERS to DIN 2080

TIPO	Art.	M	M1	D	D1	L	L1	L2
OTT M16 - TC 40	**3487**	M16	M16	25,3	17	53	25	13,6
OTT M16 - BT 40	**3466**	M16	M16	25,3	17	56	28	16,6
OTT M24 - CONO 50	**0087**	M24	M24	39,6	25	65	25	13

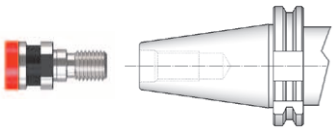

DIN 69871 ⇨ DIN 2080

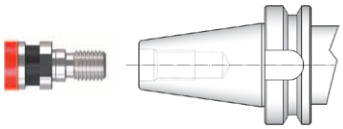

BT ⇨ DIN 2080

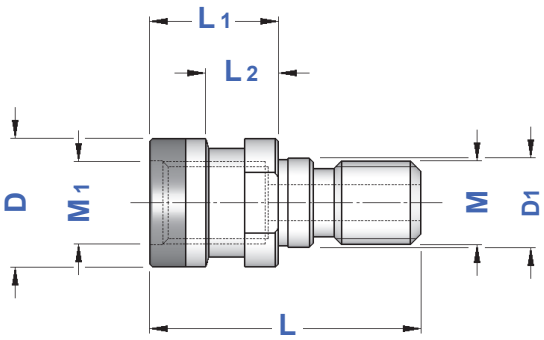

INDICE DELL' ATTACCO DIN 2080

INDEX OF NT SHANK DIN 2080

DIN 2080

ATTACCHI PER MANDRINI **AUTOSERRANTI**

SHANKS FOR DRILL CHUCKS DIN 238 / ISO 239 TYPE

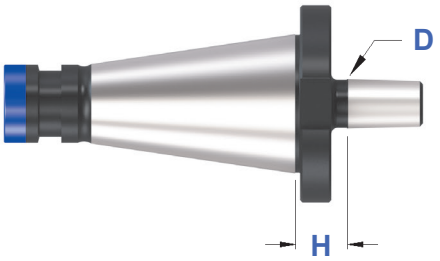

TIPO	Art.	D	H
ISO 30 - B 16	**3991**	15,733	15
ISO 40 - B 12	**3859**	12,065	17
ISO 40 - B 16	**3860**	15,733	17
ISO 40 - B 18	**3861**	17,780	17
ISO 50 - B 16	**3992**	15,733	20
ISO 50 - B 18	**3993**	17,780	20

I Mandrini Autoserranti si trovano a pagina 62

Keyless Drill Chucks you can find at page 62

DIN 2080

MANDRINI AUTOSERRANTI INTEGRALI ROTAZIONE **DESTRA**

MONOLITHIC DRILL CHUCKS - RIGHT SPIN

TIPO	Art.	RANGE	E	H			
ISO 30 - DC 13	**8578**	0,5 ÷ 13	50	100	9016	9021	2370
ISO 40 - DC 13	**4331**	0,5 ÷ 13	50	95	9016	9021	2370
ISO 40 - DC 16	**4332**	3 ÷ 16	57	105	9017	9023	2371
ISO 50 - DC 13	**4333**	0,5 ÷ 13	50	80	9016	9021	2370
ISO 50 - DC 16	**4334**	3 ÷ 16	57	100	9017	9023	2371

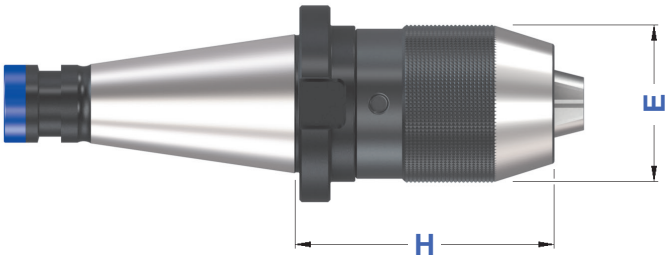

Forniti completi dell'apposita chiave

Supplied complete with suitable wrench

DIN 2080

MANDRINI AUTOSERRANTI INTEGRALI ROTAZIONE **DESTRA** E **SINISTRA**

MONOLITHIC DRILL CHUCKS - RIGHT & LEFT SPIN

TIPO	Art.	RANGE	E	H	
ISO 40 - DC**U** 13	**8579**	0,5 ÷ 13	50	85	2372
ISO 40 - DC**U** 16	**8580**	3 ÷ 16	57	90	
ISO 50 - DC**U** 13	**8581**	0,5 ÷ 13	50	87	2372
ISO 50 - DC**U** 16	**8582**	3 ÷ 16	57	92	

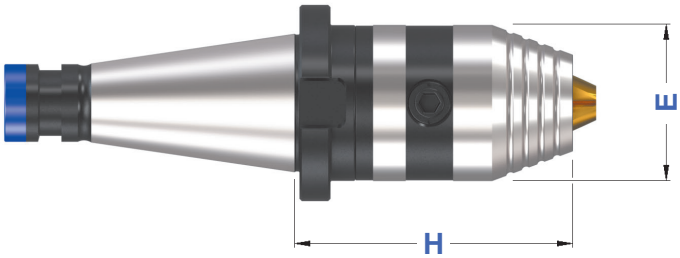

Forniti completi dell'apposita chiave

Supplied complete with suitable wrench

DIN 2080

PORTAPINZA ER - GHIERA MINI

ER COLLET CHUCKS with MINI NUT

TIPO	Art.	H	D	RANGE			
ISO 30 - ER16 GM	**2957**	70	22	ER16 1÷12	1229	5719	0364
ISO 40 - ER16 GM	**2959**	80	22	ER16 1÷12	1229	5719	0364
ISO 40 - ER20 GM	**2960**	90	28	ER20 1÷15	1230	5720	0787

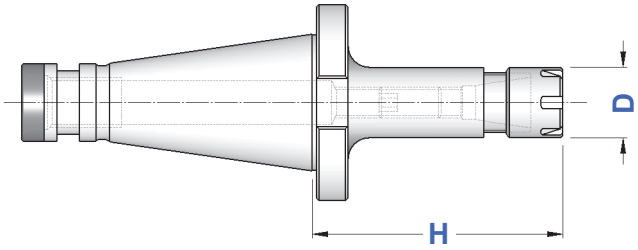

p.10

p.27

p.15

p.30

DIN 2080

PORTAPINZA ER - GHIERA ESAGONALE

ER COLLET CHUCKS with HEXAGONAL NUT

TIPO	Art.	D	RANGE			
ISO 30 - ER16 GE / H 50	**8332**	28	ER16 1÷12	1214	2906	0364
ISO 30 - ER20 GE / H 50	**8333**	34	ER20 1÷15	1215	2907	0787
ISO 40 - ER16 GE / H 50 ISO 40 - ER16 GE / H100	**8334** **8335**	28	ER16 1÷12	1214	2906	0364
ISO 40 - ER20 GE / H 50 ISO 40 - ER20 GE / H100	**8336** **8337**	34	ER20 1÷15	1215	2907	0787

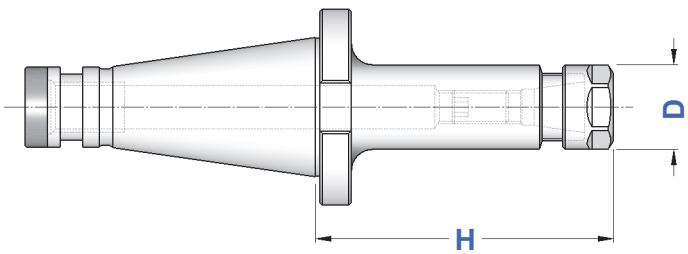

p.10

p.27

p.15

p.30

DIN 2080

PORTAPINZA ER - GHIERA STANDARD

ER COLLET CHUCKS with STANDARD NUT

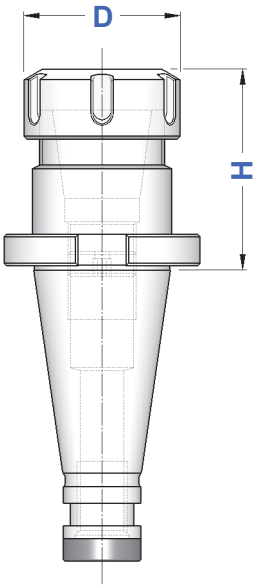

TIPO	Art.	D	RANGE			
ISO 30 - ER 16 / H 50	**2944**	32	ER16 1÷12	4993	3698	0364
ISO 30 - ER 20 / H 50	**2945**	35	ER20 1÷15	4994	3699	0787
ISO 30 - ER 25 / H 40 ISO 30 - ER 25 / H 75	**2927** **2946**	42	ER25 1÷20	4995	3669	0996
ISO 30 - ER 32 / H 50 ISO 30 - ER 32 / H 70 ISO 30 - ER 32 / H 100	**2928** **3986** **3988**	50	ER32 2÷25	4996	3670	0988
ISO 30 - ER 40 / H 75 ISO 30 - ER 40 / H 100	**3543** **3990**	63	ER40 3÷32	4997	3671	0821
ISO 40 - ER 16 / H 50 ISO 40 - ER 16 / H 100	**2949** **3941**	32	ER16 1÷12	4993	3698	0364
ISO 40 - ER 20 / H 50 ISO 40 - ER 20 / H 100	**2950** **2796**	35	ER20 1÷15	4994	3699	0787
ISO 40 - ER 25 / H 50 ISO 40 - ER 25 / H 100	**2941** **2685**	42	ER25 1÷20	4995	3669	0996
ISO 40 - ER 32 / H 50 ISO 40 - ER 32 / H 70 ISO 40 - ER 32 / H 100 ISO 40 - ER 32 / H 130 ISO 40 - ER 32 / H 160	**2929** **2951** **2464** **2827** **2952**	50	ER32 2÷25	4996	3670	0988
ISO 40 - ER 40 / H 50 ISO 40 - ER 40 / H 70 ISO 40 - ER 40 / H 100	**2930** **2462** **2992**	63	ER40 3÷32	4997	3671	0821
ISO 40 - ER 50 / H 100	**2953**	78	ER50 6÷36	4998	3668	4055
ISO 50 - ER 25 / H 65 ISO 50 - ER 25 / H 100 ISO 50 - ER 25 / H 140	**2830** **2831** **2885**	42	ER25 1÷20	4995	3669	0996
ISO 50 - ER 32 / H 70 ISO 50 - ER 32 / H 100 ISO 50 - ER 32 / H 140	**2954** **2955** **2832**	50	ER32 2÷25	4996	3670	0988
ISO 50 - ER 40 / H 75 ISO 50 - ER 40 / H 100 ISO 50 - ER 40 / H 140	**2931** **2458** **2833**	63	ER40 3÷32	4997	3671	0821
ISO 50 - ER 50 / H 70	**2932**	78	ER50 6÷36	4998	3668	4055


p.28


p.30


p.10

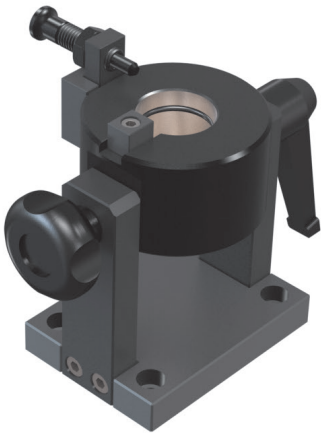

Smontaconi Orientabili p.240
Tightening Fixtures p.240

Tamponi Pulitori p.243
Taper Cleaners p.243

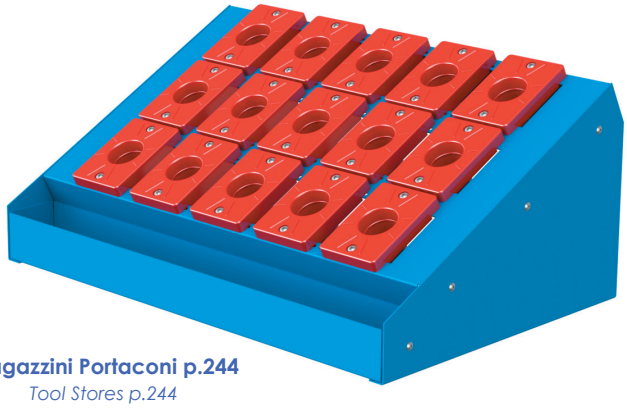

Magazzini Portaconi p.244
Tool Stores p.244

KIT CON SERIE RIDOTTA DI PINZE ER, MANDRINO E CHIAVE

EQUIPMENT CASES WITH REDUCED SET OF ER COLLETS

TIPO	Art.	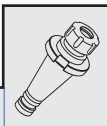			
KIT Rid ISO 30/H 40 - ER 25	**7516**	2927	7022	3669	0996: ø 4 - 6 - 8 - 10 - 12 - 16
KIT Rid ISO 30/H 50 - ER 32	**7517**	2928	7023	3670	0988: ø 4 - 6 - 8 - 10 - 12 - 16 - 20
KIT Rid ISO 40/H 50 - ER 25	**7518**	2941	7022	3669	0996: ø 4 - 6 - 8 - 10 - 12 - 16
KIT Rid ISO 40/H 50 - ER 32	**7519**	2929	7023	3670	0988: ø 4 - 6 - 8 - 10 - 12 - 16 - 20
KIT Rid ISO 40/H 70 - ER 32	**7520**	2951	7023	3670	0988: ø 4 - 6 - 8 - 10 - 12 - 16 - 20
KIT Rid ISO 40/H 50 - ER 40	**7521**	2930	7024	3671	0821: ø 4 - 6 - 8 - 10 - 12 - 16 - 20 - 25
KIT Rid ISO 50/H 70 - ER 32	**7522**	2954	7023	3670	0988: ø 4 - 6 - 8 - 10 - 12 - 16 - 20
KIT Rid ISO 50/H 75 - ER 40	**7523**	2931	7024	3671	0821: ø 4 - 6 - 8 - 10 - 12 - 16 - 20 - 25

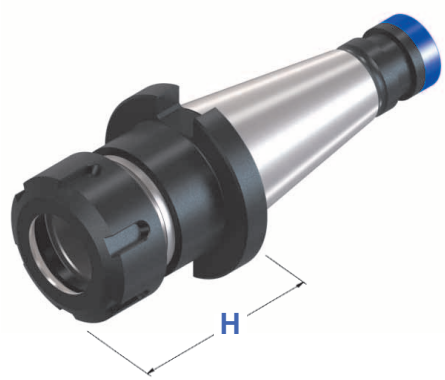

KIT CON SERIE COMPLETA DI PINZE ER, MANDRINO E CHIAVE

EQUIPMENT CASES WITH COMPLETE SET OF ER COLLETS

TIPO	Art.	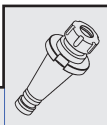			
KIT ISO 30/H 40 - ER25	**7500**	2927	7022	3669	0996: Ø 2 ÷ 16 (15 Pinze)
KIT ISO 30/H 50 - ER32	**7501**	2928	7023	3670	0988: Ø 3 ÷ 20 (18 Pinze)
KIT ISO 40/H 50 - ER25	**7502**	2941	7022	3669	0996: Ø 2 ÷ 16 (15 Pinze)
KIT ISO 40/H 50 - ER32	**7503**	2929	7023	3670	0988: Ø 3 ÷ 20 (18 Pinze)
KIT ISO 40/H 70 - ER32	**7504**	2951	7023	3670	0988: Ø 3 ÷ 20 (18 Pinze)
KIT ISO 40/H 50 - ER40	**7505**	2930	7024	3671	0821: Ø 4 ÷ 26 (23 Pinze)
KIT ISO 50/H 70 - ER32	**7506**	2954	7023	3670	0988: Ø 3 ÷ 20 (18 Pinze)
KIT ISO 50/H 75 - ER40	**7507**	2931	7024	3671	0821: Ø 4 ÷ 26 (23 Pinze)

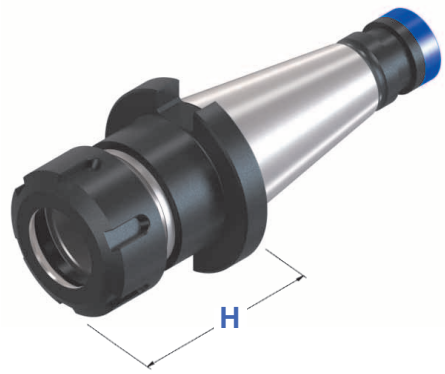

DIN 2080

MANDRINI PER PINZE EOC DIN 6388

DIN 6388 COLLET CHUCKS

TIPO	Art.	H	D	RANGE			
ISO 40 - EOC 16	**4170**	70	43	EOC 16 2÷16	4067	2908	0768
ISO 40 - EOC 25	**3966**	70	60	EOC 25 2÷25	4068	2909	0769
ISO 40 - EOC 32	**3967**	85	72	EOC 32 3÷32	4069	2910	0770
ISO 50 - EOC 25	**3968**	70	60	EOC 25 2÷25	4068	2909	0769
ISO 50 - EOC 32	**3969**	85	72	EOC 32 3÷32	4069	2910	0770

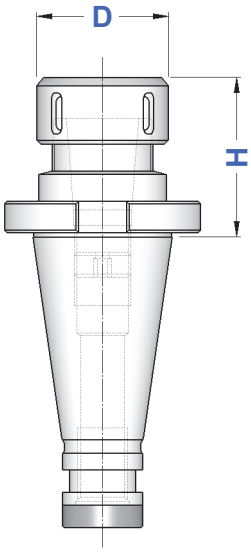

Pinze, ghiere e chiavi EOC - DIN 6388 si trovano da pagina 268

Collets, nuts and wrenches EOC - DIN 6388 type you can find from page 268

SERIE RIDOTTA DI PINZE EOC

REDUCED SET OF EOC COLLETS

TIPO	Diametri	n° pinze	IN CONFEZIONI SINGOLE *IN SINGLE PACKS* Art.	IN VALIGETTA *IN CASE* Art.
EOC 16 - **Ridotta**	Ø 4 - 6 - 8 - 10 - 12 - 16	6	**7010**	**7016**
EOC 25 - **Ridotta**	Ø 6 - 8 - 10 - 12 - 16 - 20 - 25	7	**7011**	**7017**
EOC 32 - **Ridotta**	Ø 6 - 8 - 10 - 12 - 16 - 20 - 25 - 32	8	**7012**	**7018**

SERIE COMPLETA DI PINZE EOC

COMPLETE SET OF EOC COLLETS

TIPO	Diametri	n° pinze	IN CONFEZIONI SINGOLE *IN SINGLE PACKS* Art.	IN VALIGETTA *IN CASE* Art.
EOC 16 - **Completa**	da Ø 2 a Ø 16	15	**7013**	**7019**
EOC 25 - **Completa**	da Ø 2 a Ø 25	24	**7014**	**7020**
EOC 32 - **Completa**	da Ø 4 a Ø 32	29	**7015**	**7021**

DIN 2080

MANDRINI A FORTE SERRAGGIO
HIGH GRIP CHUCKS

TIPO	Art.	H	E	D		
ISO 40 - PC 20	**2997**	65	50	20	2900	0809
ISO 40 - PC 32	**2903**	80	72	32	2910	0810
ISO 50 - PC 32	**2904**	85	72	32	2910	0810

Forniti completi dell'apposita chiave
Supplied complete with suitable wrench

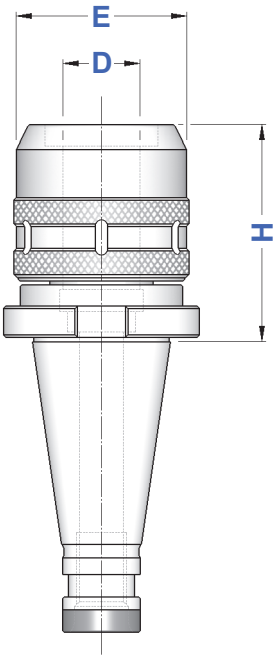

Pinze precisione standard pag. 270
Pinze alta precisione pag. 271

Standard precision collets page 270
High precision collets page 271

KIT CON MANDRINO CHIAVE E PINZE
EQUIPMENT CASES WITH COLLET CHUCK WRENCH AND COLLETS

TIPO	Art.				
KIT ISO 40 - PC 20 / H 65	**7449**	2997	3695	2900	0809: ⌀ 6 - 8 - 10 - 12 - 16
KIT ISO 40 - PC 32 / H 80	**7541**	2903	3695	2910	0810: ⌀ 6 - 8 - 10 - 12 - 16 - 20 - 25
KIT ISO 50 - PC 32 / H 85	**7542**	2904	3695	2910	0810: ⌀ 6 - 8 - 10 - 12 - 16 - 20 - 25

DIN 2080

PORTAFRESE WELDON TIPO EXTRACORTO

SHORT TYPE END MILL HOLDERS

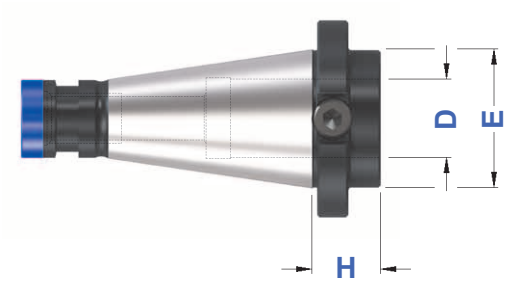

TIPO	Art.	D	H	E	
ISO 40 - WE 16 / H 22	**3090**	16	22	48	0068
ISO 40 - WE 20 / H 22	**3091**	20	22	48	0070
ISO 40 - WE 25 / H 22	**3092**	25	22	48	0073
ISO 40 - WE 32 / H 40	**3109**	32	40	44	0074
ISO 50 - WE 16 / H 20	**3093**	16	20	48	0400
ISO 50 - WE 20 / H 20	**3094**	20	20	48	4975
ISO 50 - WE 25 / H 20	**3095**	25	20	65	0075
ISO 50 - WE 32 / H 35	**3096**	32	35	72	4977

DIN 2080

PORTAFRESE WELDON

END MILL HOLDERS FOR DIN 1835-B SHANKS

WE6 ÷ WE20
1 grano
1 screw

WE25 ÷ WE40
2 grani
2 screws

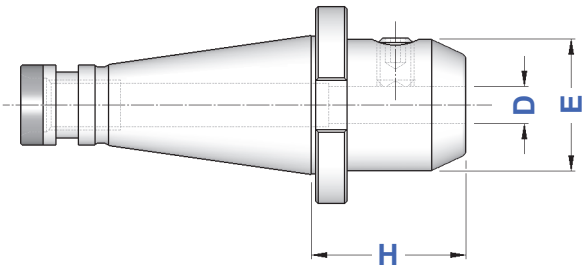

TIPO	Art.	D	H	E	
ISO 30 - WE 6 / H 40	**4442**	6	40	25	4970
ISO 30 - WE 8 / H 40	**4443**	8	40	28	4971
ISO 30 - WE 10 / H 40	**4444**	10	40	35	4972
ISO 30 - WE 12 / H 40	**4445**	12	40	42	4973
ISO 30 - WE 16 / H 50	**4447**	16	50	48	4974
ISO 30 - WE 20 / H 63	**4449**	20	63	52	4975
ISO 30 - WE 25 / H 75	**4450**	25	75	65	4976
ISO 40 - WE 6 / H 50	**3647**	6	50	25	4970
ISO 40 - WE 8 / H 50	**3648**	8	50	28	4971
ISO 40 - WE 10 / H 50	**3649**	10	50	35	4972
ISO 40 - WE 12 / H 50	**3650**	12	50	42	4973
ISO 40 - WE 14 / H 50	**3610**	14	50	44	4973
ISO 40 - WE 16 / H 63	**3651**	16	63	48	4974
ISO 40 - WE 18 / H 63	**3611**	18	63	50	4974
ISO 40 - WE 20 / H 63	**3652**	20	63	52	4975
ISO 40 - WE 25 / H 90	**3653**	25	90	64	4976
ISO 40 - WE 32 / H 90	**3654**	32	90	72	4977
ISO 40 - WE 40 / H 90	**3312**	40	90	80	4977
ISO 50 - WE 6 / H 50	**3655**	6	50	25	4970
ISO 50 - WE 8 / H 50	**3656**	8	50	28	4971
ISO 50 - WE 10 / H 63	**3657**	10	63	35	4972
ISO 50 - WE 12 / H 63	**3658**	12	63	42	4973
ISO 50 - WE 14 / H 63	**3340**	14	63	44	4973
ISO 50 - WE 16 / H 63	**3659**	16	63	48	4974
ISO 50 - WE 18 / H 63	**3341**	18	63	50	4974
ISO 50 - WE 20 / H 63	**3660**	20	63	52	4975
ISO 50 - WE 25 / H 80	**3661**	25	80	64	4976
ISO 50 - WE 32 / H 85	**3662**	32	85	72	4977
ISO 50 - WE 40 / H 95	**3663**	40	95	78	4977

p.259

DIN 2080

MANDRINI PER UTENSILI ATTACCO WHISTLE NOTCH

END MILL HOLDERS FOR DIN 1835-E SHANKS

WN 6 ÷ WN 20
1 grano
1 screw

WN 25 ÷ WN 40
2 grani
2 screws

TIPO	Art.	D	H	E	
ISO 40 - WN 6 / H 50	**4458**	6	50	25	4970
ISO 40 - WN 8 / H 50	**4459**	8	50	28	4971
ISO 40 - WN 10 / H 50	**4460**	10	50	35	4972
ISO 40 - WN 12 / H 50	**4461**	12	50	42	4973
ISO 40 - WN 14 / H 50	**4462**	14	50	44	4973
ISO 40 - WN 16 / H 63	**4463**	16	63	48	4974
ISO 40 - WN 18 / H 63	**4464**	18	63	50	4974
ISO 40 - WN 20 / H 63	**4465**	20	63	52	4975
ISO 40 - WN 25 / H 90	**4466**	25	90	65	4976
ISO 40 - WN 32 / H 90	**4467**	32	90	72	4977
ISO 50 - WN 6 / H 50	**4468**	6	50	25	4970
ISO 50 - WN 8 / H 50	**4469**	8	50	28	4971
ISO 50 - WN 10 / H 63	**4470**	10	63	35	4972
ISO 50 - WN 12 / H 63	**4471**	12	63	42	4973
ISO 50 - WN 14 / H 63	**4472**	14	63	44	4973
ISO 50 - WN 16 / H 63	**4473**	16	63	48	4974
ISO 50 - WN 18 / H 63	**4474**	18	63	50	4974
ISO 50 - WN 20 / H 63	**4475**	20	63	52	4975
ISO 50 - WN 25 / H 80	**4476**	25	80	65	4976
ISO 50 - WN 32 / H 85	**4477**	32	85	72	4977
ISO 50 - WN 40 / H 95	**4478**	40	95	78	4977

2° ⇨ WHISTLE NOTCH

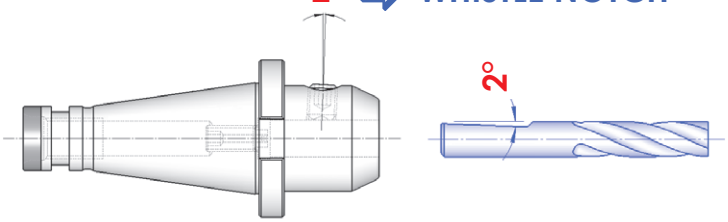

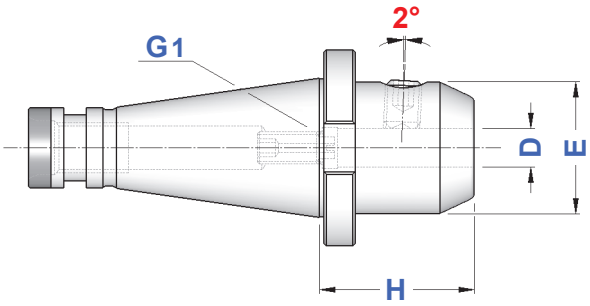

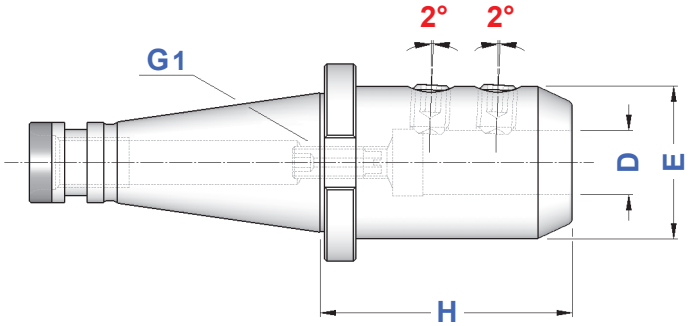

GRANO di PRESETTAGGIO con foro passante (G1)

PPRESETTING SCREW throught hole (G1)

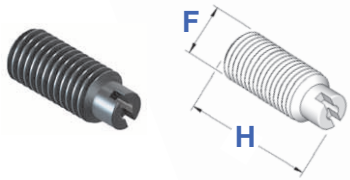

Art.	F x H	Passo
0233	M 5 x 16	0,8
0235	M 6 x 16	1
0238	M 8 x 20	1,25
0240	M 10 x 25	1,5
0245	M 12 x 30	1,75
1226	M 16 x 20	2
0212	M 20 x 20	2,5
0247	M 20 x 30	2,5

DIN 2080

RIDUZIONI A CONO MORSE PER PUNTE

MT ADAPTERS FOR TWIST DRILLS

TIPO	Art.	CM	H	E
ISO 30 - CM 1 PUNTE	**8517**	1	60	25
ISO 30 - CM 2 PUNTE	**3873**	2	60	32
ISO 30 - CM 3 PUNTE	**3874**	3	80	40
ISO 40 - CM 1 PUNTE	**8518**	1	50	25
ISO 40 - CM 2 PUNTE	**8520**	2	50	32
ISO 40 - CM 3 PUNTE	**3614**	3	65	40
ISO 40 - CM 4 PUNTE	**3615**	4	95	48
ISO 50 - CM 1 PUNTE	**8523**	1	45	25
ISO 50 - CM 2 PUNTE	**8525**	2	60	32
ISO 50 - CM 3 PUNTE	**8527**	3	65	40
ISO 50 - CM 4 PUNTE	**3619**	4	70	48
ISO 50 - CM 5 PUNTE	**3620**	5	100	63

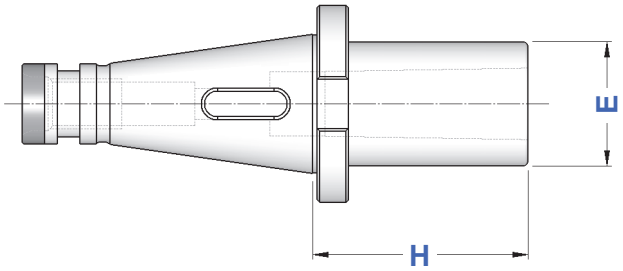


p.73

DIN 2080

RIDUZIONI A CONO MORSE PER FRESE

MT ADAPTERS FOR MILLING CUTTERS

TIPO	Art.	CM	H	E		
ISO 30 - CM 2 FRESE	**3876**	2	60	32	7422	4569
ISO 30 - CM 3 FRESE	**3877**	3	80	40	7423	4570
ISO 40 - CM 2 FRESE	**3622**	2	50	32	7422	4569
ISO 40 - CM 3 FRESE	**3623**	3	65	40	7423	4570
ISO 40 - CM 4 FRESE	**3624**	4	95	48	7424	4571
ISO 50 - CM 2 FRESE	**3626**	2	60	32	7422	4569
ISO 50 - CM 3 FRESE	**3627**	3	65	40	7423	4570
ISO 50 - CM 4 FRESE	**3628**	4	65	48	7424	4571
ISO 50 - CM 5 FRESE	**3629**	5	120	63	7425	4572

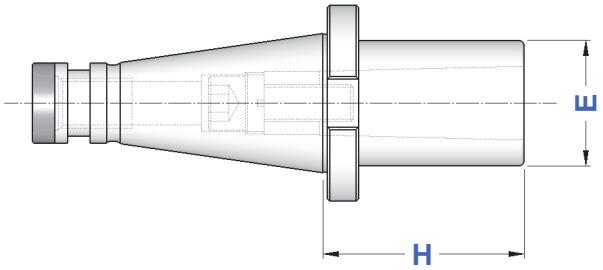


p.256


p.256


p.256

DIN 2080

RIDUZIONI A CONO MORSE PUNTE + FRESE
COMBINATE
COMBI MT ADAPTERS: TWIST DRILLS + MILLING CUTTERS

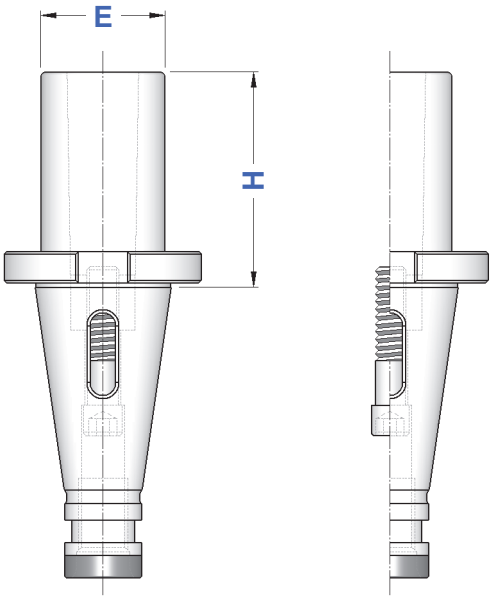

COMBINATE PUNTE + FRESE
COMBI TWIST DRILL + MILLING CUTTERS

TIPO	Art.	CM	H	E
ISO 40 - CM 1 P + F	**3612**	1	50	25
ISO 40 - CM 2 P + F	**3613**	2	50	32
ISO 40 - CM 3 P + F	**8532**	3	65	40
ISO 50 - CM 1 P + F	**3616**	1	45	25
ISO 50 - CM 2 P + F	**3617**	2	60	32
ISO 50 - CM 3 P + F	**3618**	3	65	40
ISO 50 - CM 4 P + F	**8533**	4	70	48


p.257


p.257


p.73

DIN 2080

RIDUZIONI A CONO MORSE PER PUNTE E PUNTE + FRESE
TIPO PROLUNGATO
EXTENDED MT ADAPTERS: TWIST DRILLS AND TWIST DRILLS + MILLING CUTTERS

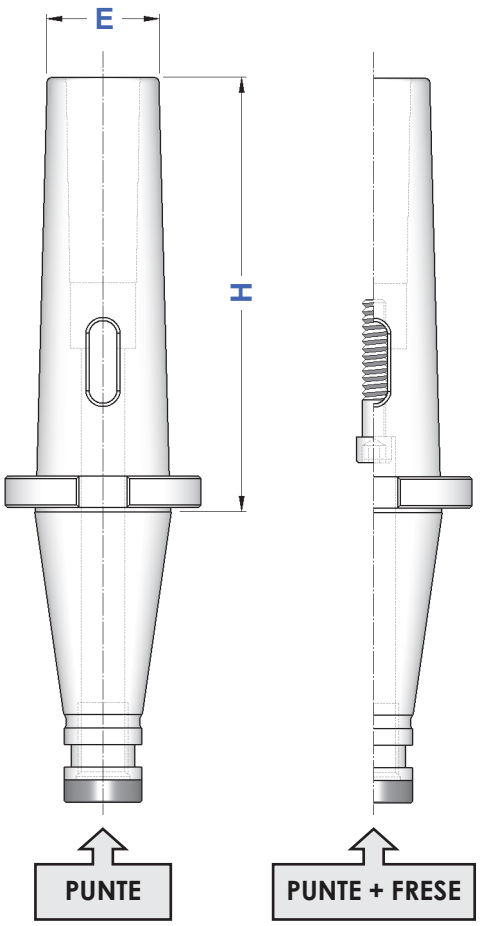

	PUNTE	PUNTE + FRESE			
TIPO	Art.	Art.	CM	H	E
ISO 40 - CM 1	**8519**	**3544**	1	95	18
ISO 40 - CM 2	**8521**	**3545**	2	110	25
ISO 40 - CM 3	**8522**	**3546**	3	130	33
ISO 40 - CM 4	**3548**	—	4	150	40
ISO 50 - CM 1	**8524**	**3785**	1	120	18
ISO 50 - CM 2	**8526**	**3786**	2	140	25
ISO 50 - CM 3	**8528**	**3787**	3	150	33
ISO 50 - CM 4	**8529**	**3788**	4	180	40
ISO 50 - CM 5	**8530**	—	5	220	55


p.257


p.257


p.73

DIN 2080

PORTAFRESE FISSI
FACE MILL HOLDERS

TIPO	Art.	D	L	E	Emax		
ISO 30 - D.13 FISSO / H 35	**5498**	13	12	28	–	0482	—
ISO 30 - D.16 FISSO / H 35	**4200**	16	17	38	–	4985	4562
ISO 30 - D.22 FISSO / H 35	**4201**	22	19	48	–	4986	4563
ISO 30 - D.27 FISSO / H 35	**4202**	27	21	58	–	4987	4564
ISO 40 - D.13 FISSO / H 45	**5499**	13	12	28	–	0482	—
ISO 40 - D.16 FISSO / H 45 ISO 40 - D.16 FISSO / H 100 ISO 40 - D.16 FISSO / H 130	**5500** **9800** **5501**	16	17	38	–	4985	4562
ISO 40 - D.22 FISSO / H 45 ISO 40 - D.22 FISSO / H 100 ISO 40 - D.22 FISSO / H 130	**5502** **9801** **5503**	22	19	48	– 61	4986	4563
ISO 40 - D.27 FISSO / H 45 ISO 40 - D.27 FISSO / H 100 ISO 40 - D.27 FISSO / H 130	**5504** **9802** **5505**	27	21	58	–	4987	4564
ISO 40 - D.32 FISSO / H 50 ISO 40 - D.32 FISSO / H 100 ISO 40 - D.32 FISSO / H 130	**5506** **9803** **5507**	32	24	78 66	–	4988	4565
ISO 40 - D.40 FISSO / H 55 ISO 40 - D.40 FISSO / H 100	**5508** **9804**	40	27	88	–	4989	4566
ISO 50 - D.16 FISSO / H 45 ISO 50 - D.16 FISSO / H 100 ISO 50 - D.16 FISSO / H 160	**5509** **9805** **5510**	16	17	38	–	4985	4562
ISO 50 - D.22 FISSO / H 45 ISO 50 - D.22 FISSO / H 100 ISO 50 - D.22 FISSO / H 160	**5511** **9806** **5512**	22	19	48	–	4986	4563
ISO 50 - D.27 FISSO / H 45 ISO 50 - D.27 FISSO / H 100 ISO 50 - D.27 FISSO / H 160	**5513** **9807** **5514**	27	21	58	–	4987	4564
ISO 50 - D.32 FISSO / H 50 ISO 50 - D.32 FISSO / H 100 ISO 50 - D.32 FISSO / H 160	**5515** **9808** **5516**	32	24	78 66	–	4988	4565
ISO 50 - D.40 FISSO / H 50 ISO 50 - D.40 FISSO / H 100 ISO 50 - D.40 FISSO / H 160	**5517** **9809** **5518**	40	27	88	–	4989	4566

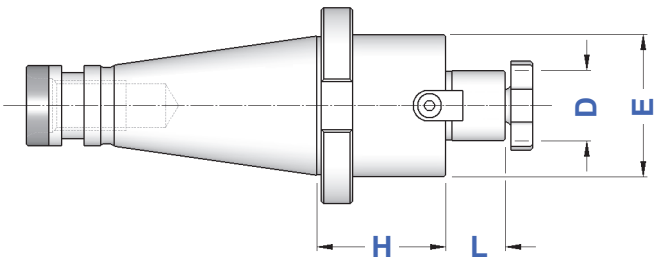

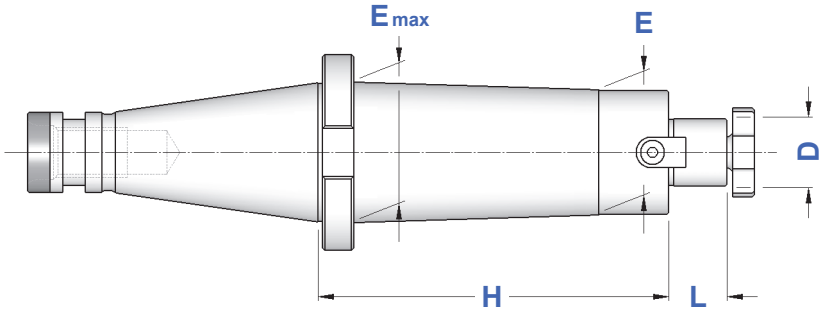


p.254


p.254


p.255


p.258

DIN 2080

PORTAFRESE COMBINATI

DIN 6358 COMBI SHELL MILL HOLDERS

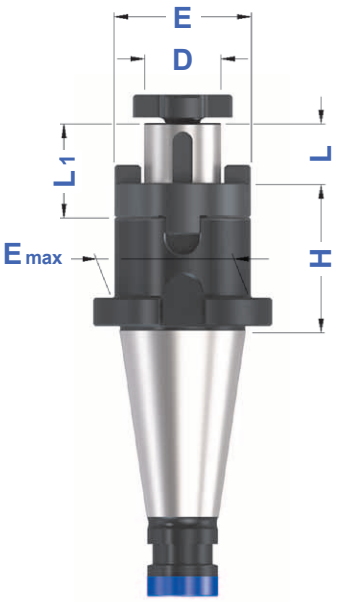

TIPO	Art.	D	L1	L	E	E max				
ISO 30 - D.16 C/H 35	**3878**	16	27	17	32	–	4090	0115	4985	4562
ISO 30 - D.22 C/H 35	**3879**	22	31	19	40	–	4091	0116	4986	4563
ISO 30 - D.27 C/H 35	**3880**	27	33	21	48	–	4092	0122	4987	4564
ISO 30 - D.32 C/H 50	**3881**	32	38	24	58	–	4093	0125	4988	4565
ISO 40 - D.16 C/H 52 ISO 40 - D.16 C/H 100	**3817** **4189**	16	27	17	32	– 40	4090	0115	4985	4562
ISO 40 - D.22 C/H 52 ISO 40 - D.22 C/H 100	**3818** **4190**	22	31	19	40	– 44	4091	0116	4986	4563
ISO 40 - D.27 C/H 52 ISO 40 - D.27 C/H 100	**3819** **4191**	27	33	21	48	–	4092	0122	4987	4564
ISO 40 - D.32 C/H 52 ISO 40 - D.32 C/H 100	**3820** **4192**	32	38	24	58	–	4093	0125	4988	4565
ISO 40 - D.40 C/H 52	**3821**	40	41	27	70	–	4094	0133	4989	4566
ISO 50 - D.16 C/H 55 ISO 50 - D.16 C/H 100	**3822** **4194**	16	27	17	32	– 50	4090	0115	4985	4562
ISO 50 - D.22 C/H 55 ISO 50 - D.22 C/H 100	**3823** **4195**	22	31	19	40	– 60	4091	0116	4986	4563
ISO 50 - D.27 C/H 55 ISO 50 - D.27 C/H 100	**3824** **4196**	27	33	21	48	– 60	4092	0122	4987	4564
ISO 50 - D.32 C/H 55 ISO 50 - D.32 C/H 100	**3825** **4197**	32	38	24	58	–	4093	0125	4988	4565
ISO 50 - D.40 C/H 55 ISO 50 - D.40 C/H 100	**3826** **4198**	40	41	27	70	–	4094	0133	4989	4566


p.255


p.253


p.255


p.254


p.254

DIN 2080

PORTAFRESE CON CHIAVETTA DI TRASCINAMENTO

MILLING CUTTER HOLDERS WITH FEATHER KEY

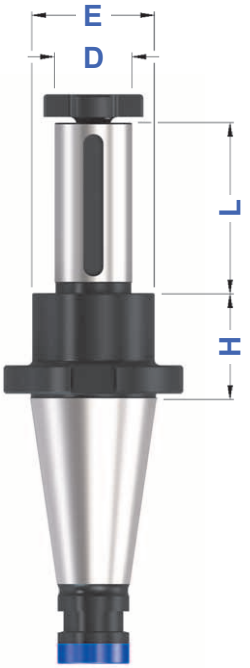

TIPO	Art.	D	H	L	E			
ISO 30 - D.16 CHT	**0134**	16	35	30	28	0147	4985	4562
ISO 30 - D.22 CHT	**0135**	22	35	40	36	0148	4986	4563
ISO 30 - D.27 CHT	**0136**	27	35	60	43	0149	4987	4564
ISO 40 - D.16 CHT	**4205**	16	37	30	28	0147	4985	4562
ISO 40 - D.22 CHT	**4207**	22	37	40	36	0148	4986	4563
ISO 40 - D.27 CHT	**4209**	27	37	60	43	0149	4987	4564
ISO 40 - D.32 CHT	**4211**	32	37	60	48	0150	4988	4565
ISO 50 - D.22 CHT	**4216**	22	40	40	36	0148	4986	4563
ISO 50 - D.27 CHT	**4218**	27	40	60	43	0149	4987	4564
ISO 50 - D.32 CHT	**4220**	32	40	60	48	0150	4988	4565
ISO 50 - D.40 CHT	**4222**	40	40	60	56	0151	4989	4566
ISO 50 - D.50 CHT	**4214**	50	40	60	70	0152	4990	4567


p.253


p.255


p.254


p.254

DIN 2080

ATTACCHI PER FRESE AD INSERTI

FACE MILL HOLDERS FOR FACE MILLING CUTTERS

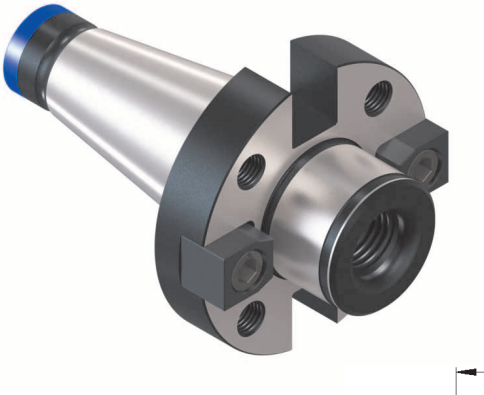

TIPO	Art.	D	H	E	C	F	T	
ISO 40 - D. 40 FM	**4223**	40	20	89	66,7	M12	15,9	4989
ISO 40 - D. 60 FM	**4225**	60	30	129	101,6	M16	25,4	—
ISO 50 - D. 40 FM	**4226**	40	30	89	66,7	M12	15,9	4989
ISO 50 - D. 60 FM	**4228**	60	30	129	101,6	M16	25,4	—

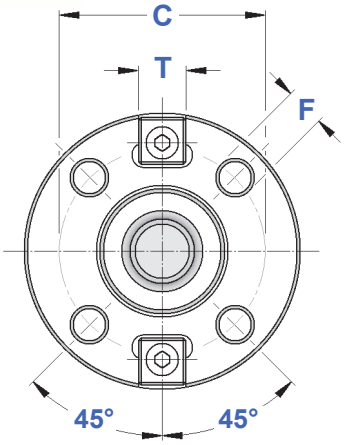

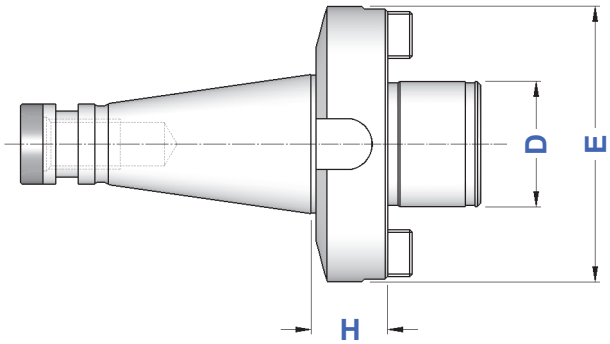

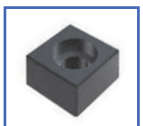
p.255


p.258


p.254

DIN 2080

CENTRATORI PER FRESE AD INSERTI

CENTERINGS FOR MILLING CUTTERS

TIPO	Art.	H	E
ISO 40 - D. 40 CF	**4012**	29	40
ISO 50 - D. 60 CF	**4025**	39	60

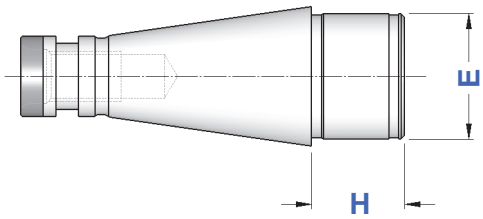

DIN 2080

MASCHIATORI A CAMBIO RAPIDO CON DOPPIA COMPENSAZIONE

DOUBLE COMPENSATION QUICK CHANGE TAPPING CHUCKS

TIPO	Art.	H	E	B	COMPENSAZIONE	
ISO 30 - B. 1	**3536**	52	38	19	- 7,5 + 7,5	M 3 ÷ M 12 (*M18)
ISO 30 - B. 2	**3537**	85	55	31	- 15,0 + 15,0	M 6 ÷ M 20 (*M30)
ISO 40 - B. 1	**3538**	53	38	19	- 7,5 + 7,5	M 3 ÷ M 12 (*M18)
ISO 40 - B. 2	**3539**	77	55	31	- 15,0 + 15,0	M 6 ÷ M 20 (*M30)
ISO 40 - B. 3	**3540**	142	79	48	- 20,0 + 20,0	M14 ÷ M 33 (*M48)
ISO 50 - B. 1	**4199**	57	38	19	- 9,0 + 9,0	M 3 ÷ M 12 (*M18)
ISO 50 - B. 2	**3541**	79	55	31	- 15,0 + 15,0	M 6 ÷ M 20 (*M30)
ISO 50 - B. 3	**3542**	125	79	48	- 20,0 + 20,0	M14 ÷ M 33 (*M48)

* Bussole con GRANI
Adapters with SCREWS

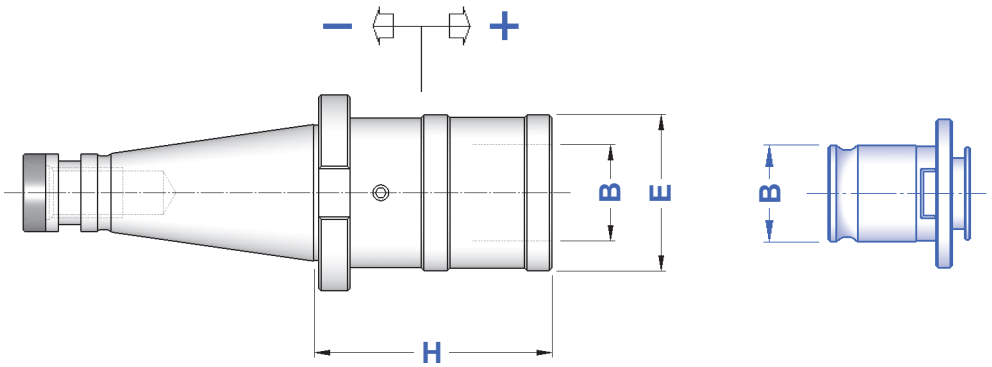

Bussole a maschiare da pag. 235
Tapping Adapters from page 235

DIN 2080

MASCHIATORI A CAMBIO RAPIDO SENZA COMPENSAZIONE

QUICK CHANGE TAPPING CHUCKS WITHOUT COMPENSATION

TIPO	Art.	H	E	B	
ISO 30 - B. 1 FISSO	**4941**	50	33	19	M 3 ÷ M 12 (*M18)
ISO 30 - B. 2 FISSO	**4942**	73	50	31	M 6 ÷ M 20 (*M30)
ISO 40 - B. 1 FISSO	**4943**	52	33	19	M 3 ÷ M 12 (*M18)
ISO 40 - B. 2 FISSO	**4944**	74	50	31	M 6 ÷ M 20 (*M30)
ISO 50 - B. 1 FISSO	**5108**	55	33	19	M 3 ÷ M 12 (*M18)
ISO 50 - B. 2 FISSO	**5109**	78	50	31	M 6 ÷ M 20 (*M30)

* Bussole con GRANI
Adapters with SCREWS

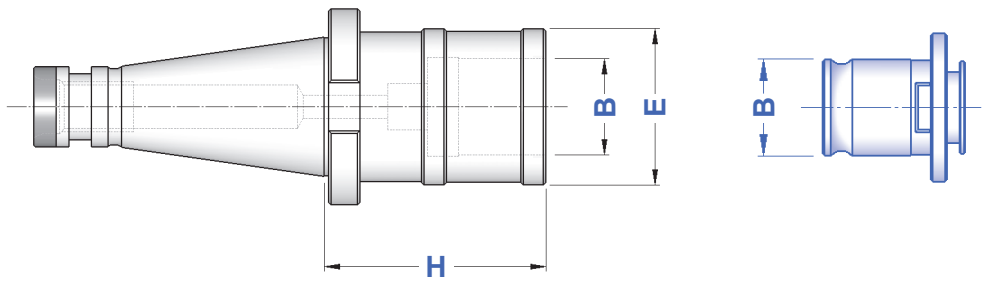

Bussole a maschiare da pag. 235
Tapping Adapters from page 235

DIN 2080

BARRE A STELO TENERO
BLANK BARS

TIPO	Art.	D	H
ISO 40 - D. 40 ST / H 160	**4374**	40	160
ISO 40 - D. 63 ST / H 160	**4378**	63	160
ISO 40 - D. 63 ST / H 250	**4379**	63	250
ISO 50 - D. 80 ST / H 300	**4387**	80	300

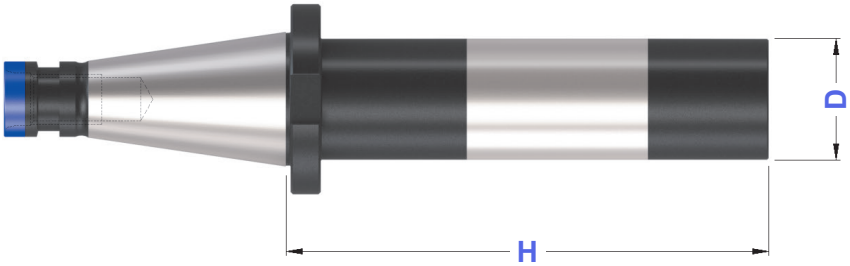

DIN 2080

RIDUZIONI DA ISO A ISO/TC/BT
NT TO NT/SK/BT REDUCTIONS

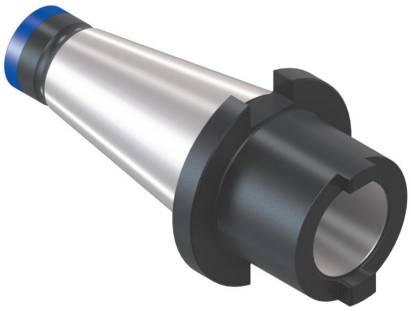

TIPO	Art.	H	E		DIN 2080	BT DIN 69871	
ISO 40 - ISO 30 / TC 30 / BT 30	**4235**	50	50	* 7423	* 7410	* 0177	4570
ISO 50 - ISO 40 / TC 40 / BT 40	**4237**	63	68	* 7424	* 7411	* 0179	4571
ISO 50 - ISO 50 / TC 50 / BT 50	**8536**	100	100	* 7426	* 7417	* 0254	4780

* Compresi nella fornitura
Included in the supply

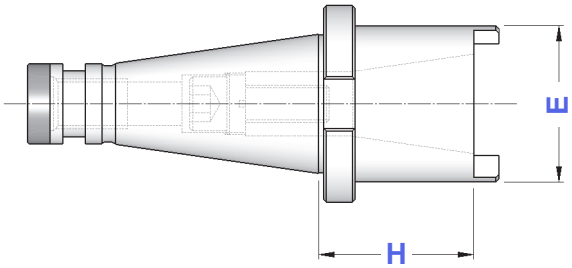


p.256

DIN 2080

RIDUZIONI PASSANTI DA ISO A ISO
NT TO NT OPEN-ENDED REDUCTIONS

TIPO	Art.	H
ISO 40 - IP 30	**8828**	12
ISO 50 - IP 40	**8829**	16

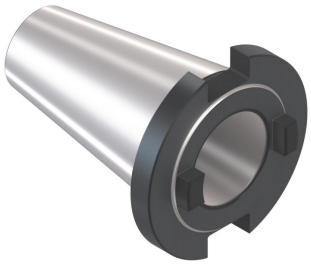

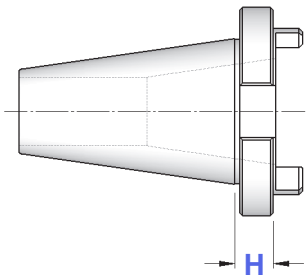

CARATTERISTICHE TECNICHE CONI DIN 69871 (ISO 7388-1)

SK TAPERS DIN 69871 (ISO 7388-1) STANDARD FEATURES

FORMA A

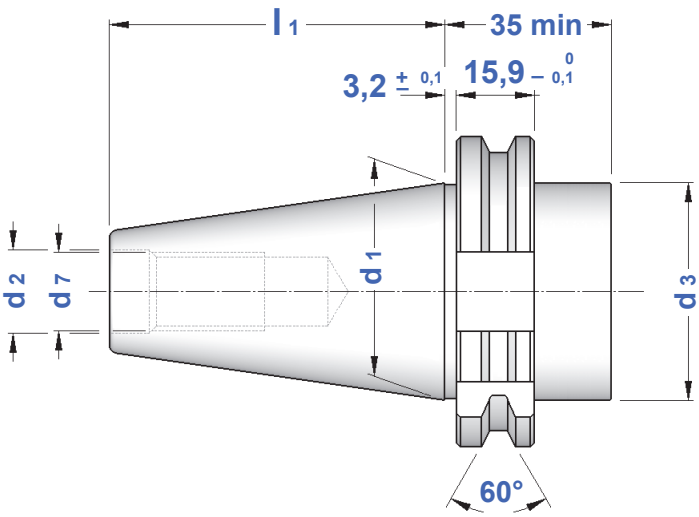

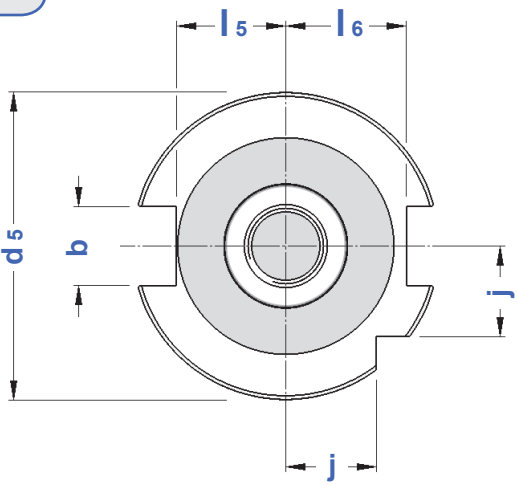

FORMA AD

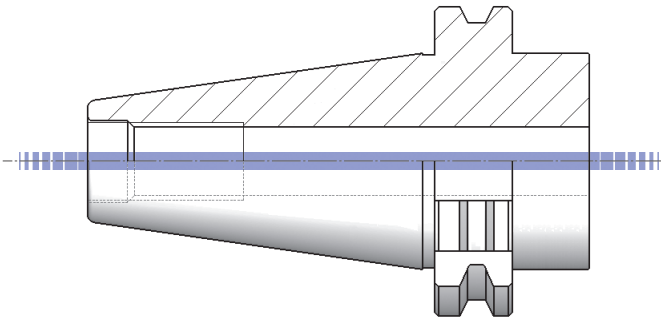

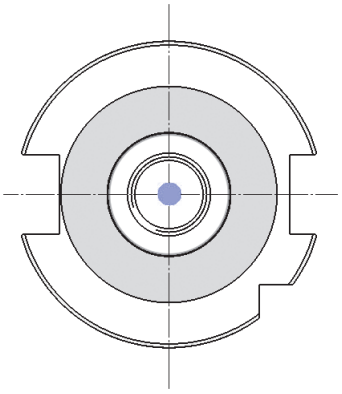

FORMA AD+B (AD/AF)

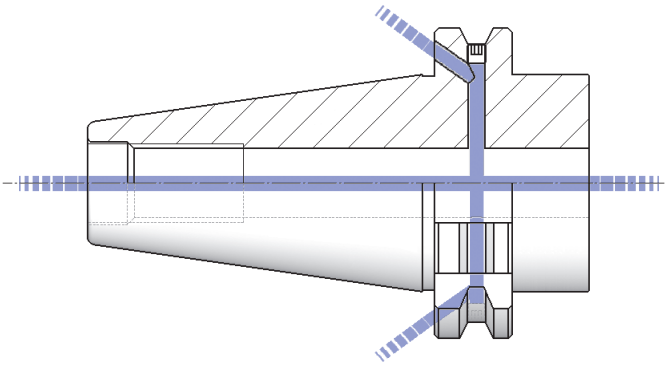

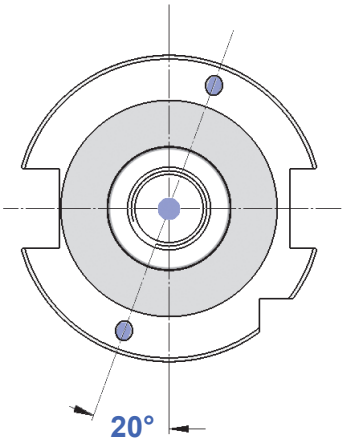

CONO	b	d1	d2	d3	d5	d7	j	l1	l5	l6	PRECISIONE
SK 30 = TC 30	16,1	31,75	13	45	50	M 12	15	47,8	16,3	18,8	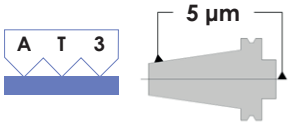
SK 40 = TC 40	16,1	44,45	17	50	63,55	M 16	18,5	68,4	22,7	25	
SK 45 = TC 45	19,3	57,15	21	63	82,55	M 20	24	82,7	29,1	31,3	
SK 50 = TC 50	25,7	69,85	25	80	97,50	M 24	30	101,75	35,5	37,7	

INDICE DELL' ATTACCO DIN 69871 (ISO 7388-1)

INDEX OF SK SHANK (DIN 69871 / ISO 7388 -1)

segue
continue

DIN 69871
ISO 7388-1

MANDRINI AUTOSERRANTI INTEGRALI ROTAZIONE DESTRA
MONOLITHIC DRILL CHUCKS - RIGHT SPIN

FORMA A

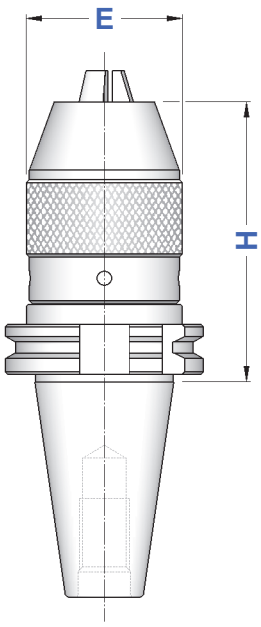

TIPO	FORMA A Art.	RANGE	E	H			
TC 30 - DC 13	**8583**	0,5 ÷ 13	50	100	9016	9021	2370
TC 40 - DC 13	**4398**	0,5 ÷ 13	50	100	9016	9021	2370
TC 40 - DC 16	**4399**	3 ÷ 16	57	115	9017	9023	2371
TC 50 - DC 13	**4402**	0,5 ÷ 13	50	100	9016	9021	2370
TC 50 - DC 16	**4403**	3 ÷ 16	57	105	9017	9023	2371

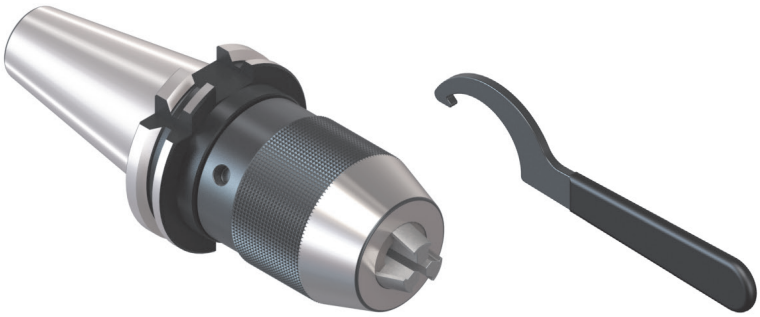

Forniti completi dell'apposita chiave
Supplied complete with suitable wrench

DIN 69871
ISO 7388-1

MANDRINI AUTOSERRANTI INTEGRALI ROTAZIONE DESTRA E SINISTRA
MONOLITHIC DRILL CHUCKS - RIGHT & LEFT SPIN

FORMA AD

FORMA AD+B (AD/AF)

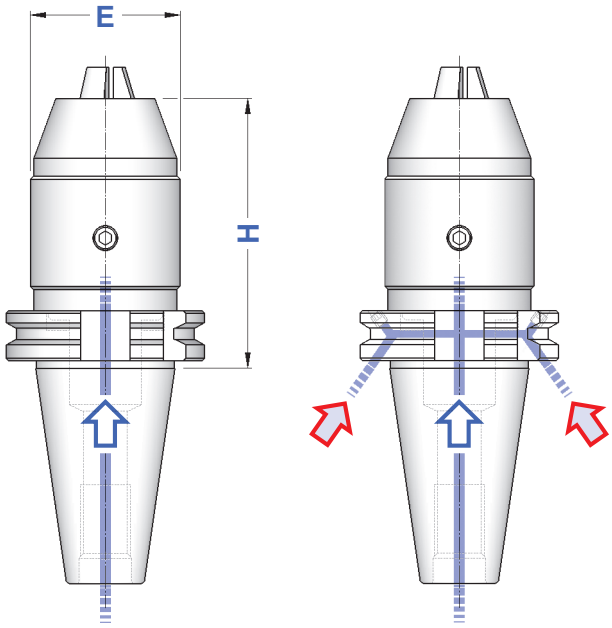

FORMA AD

FORMA AD+B

TIPO	FORMA AD Art.	FORMA AD+B Art.	RANGE	E	H	
TC 40 - DC**U** 13	**8585**	**8589**	0,5 ÷ 13	50	90	2372
TC 40 - DC**U** 16	**8586**	**8590**	3 ÷ 16	50	95	
TC 50 - DC**U** 13	**8587**	**8591**	0,5 ÷ 13	50	90	2372
TC 50 - DC**U** 16	**8588**	**8592**	3 ÷ 16	50	95	

Forniti completi dell'apposita chiave
Supplied complete with suitable wrench

DIN 69871
ISO 7388-1

ATTACCHI PER MANDRINI AUTOSERRANTI
SHANKS FOR DRILL CHUCKS DIN 238 / ISO 239 TYPE

FORMA A

Balanced G 6,3
8.000 rpm

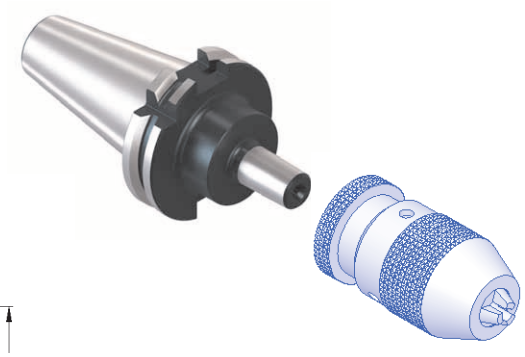

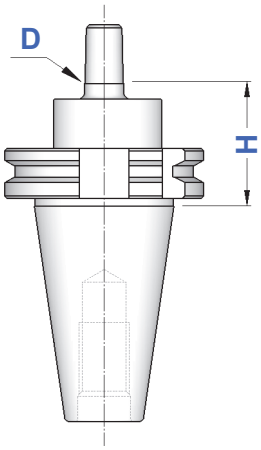

TIPO	FORMA A Art.	D	H
TC 30 - B 12	**3867**	12,065	40
TC 30 - B 16	**3868**	15,733	40
TC 40 - B 12	**3869**	12,065	40
TC 40 - B 16	**3870**	15,733	40
TC 40 - B 18	**3871**	17,780	40
TC 45 - B 16	**3958**	15,733	40
TC 50 - B 16	**3998**	15,733	40
TC 50 - B 18	**3999**	17,780	40

I Mandrini Autoserranti si trovano a pagina 62

Keyless Drill Chucks you can find at page 62

DIN 69871
ISO 7388-1

PORTAPINZA ER EXTRACORTI
ER SHORT COLLET CHUCKS with INNER NUT

FORMA AD

Balanced G 6,3
15.000 rpm

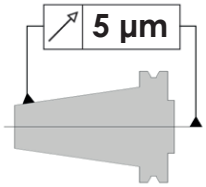

TIPO	FORMA AD Art.	H	RANGE			
TC 40 - ER25 GA	**8038**	21	ER25 1÷20	2870	3172	0996
TC 40 - ER32 GA	**3370**	21	ER32 2÷25	2871	3173	0988
TC 50 - ER32 GA	**3371**	21	ER32 2÷25	2871	3173	0988

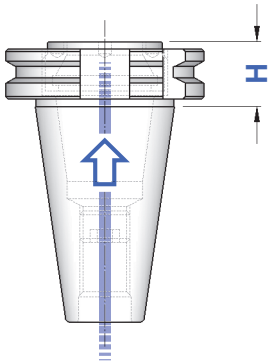

FORMA AD

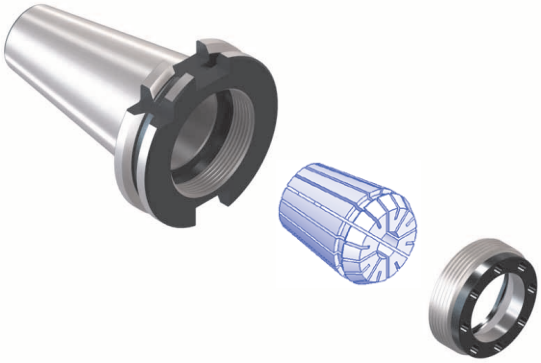


p.29


p.29


p.10

DIN 69871
ISO 7388-1

PORTAPINZA ER - GHIERA MINI
ER COLLET CHUCKS with MINI NUT

FORMA AD

FORMA AD+B (AD/AF)

Balanced	G 6,3
≤ H130	15.000 rpm
≥ H160	8.000 rpm

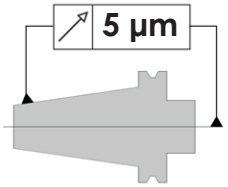

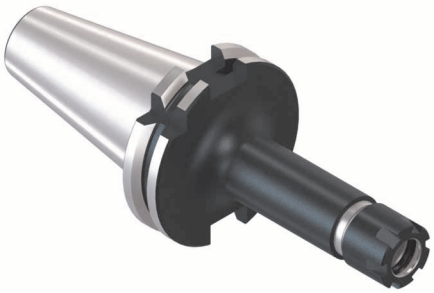

TIPO	FORMA AD Art.	FORMA AD+B Art.	D	RANGE			
TC 30 - ER 11 GM / H 80	4072	—	16	ER11 1÷8	0432	5718	5573
TC 30 - ER 16 GM / H 80	3001	—	22	ER16 1÷12	1229	5719	0364
TC 30 - ER 16 GM / H120	3432	—					
TC 40 - ER 11 GM / H 70	4073	4720	16	ER11 1÷8	0432	5718	5573
TC 40 - ER 11 GM / H100	4020	4721					
TC 40 - ER 11 GM / H130	4057	4722					
TC 40 - ER 11 GM / H160	3416	4723					
TC 40 - ER 16 GM / H 70	3417	4724	22	ER16 1÷12	1229	5719	0364
TC 40 - ER 16 GM / H100	4074	4748					
TC 40 - ER 16 GM / H130	3433	4749					
TC 40 - ER 16 GM / H160	4014	4021					
TC 40 - ER 16 GM / H200	3418	4026					
TC 40 - ER 20 GM / H 70	3005	4000	28	ER20 1÷15	1230	5720	0787
TC 40 - ER 20 GM / H100	4015	4022					
TC 40 - ER 20 GM / H130	3434	4750					
TC 40 - ER 20 GM / H160	4016	4691					
TC 40 - ER 20 GM / H200	4017	4729					
TC 40 - ER 25 GM / H 70	3007	4001	35	ER25 1÷20	1231	5721	0996
TC 40 - ER 25 GM / H100	4075	4751					
TC 40 - ER 25 GM / H130	3435	4730					
TC 40 - ER 25 GM / H160	3436	4752					
TC 40 - ER 25 GM / H200	3437	4753					
TC 50 - ER 16 GM / H100	3008	4046	22	ER16 1÷12	1229	5719	0364
TC 50 - ER 16 GM / H130	3440	4756					
TC 50 - ER 16 GM / H160	4018	4693					
TC 50 - ER 16 GM / H200	4019	4757					
TC 50 - ER 20 GM / H100	3010	4047	28	ER20 1÷15	1230	5720	0787
TC 50 - ER 20 GM / H130	3441	4758					
TC 50 - ER 20 GM / H160	3419	4760					
TC 50 - ER 20 GM / H200	3012	4070					
TC 50 - ER 25 GM / H100	3016	4071	35	ER25 1÷20	1231	5721	0996
TC 50 - ER 25 GM / H130	3024	4483					
TC 50 - ER 25 GM / H160	3420	4759					
TC 50 - ER 25 GM / H200	3025	4484					

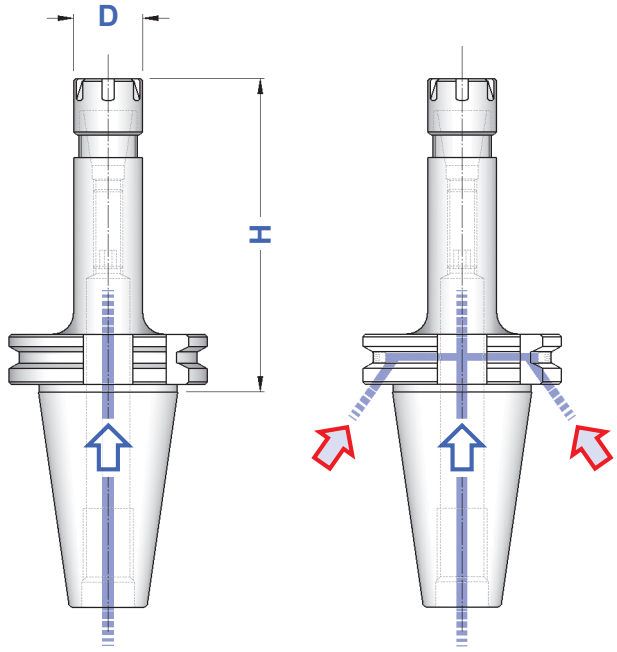

FORMA AD

FORMA AD+B


p.10


p.27


p.30

DIN 69871
ISO 7388-1

PORTAPINZA ER - GHIERA ESAGONALE
ER COLLET CHUCKS with HEXAGONAL NUT

FORMA AD

FORMA AD+B (AD/AF)

Balanced	G 6,3
≤ H130	15.000 rpm
≥ H160	8.000 rpm

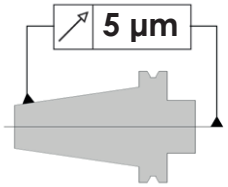

TIPO	FORMA AD Art.	FORMA AD+B Art.	DOPPIO CONTATTO Art.	D	RANGE			
TC 30 - ER 16 GE / H 55	8048	—	—	28	ER16 1÷12	1214	2906	0364
TC 30 - ER 16 GE / H 100	8049	—	—					
TC 30 - ER 20 GE / H 55	8050	—	—	34	ER20 1÷15	1215	2907	0787
TC 30 - ER 20 GE / H 100	8051	—	—					
TC 40 - ER 11 GE / H 70	3336	4725	—	19	ER11 1÷8	1157	2905	5573
TC 40 - ER 11 GE / H 100	3337	4726	—					
TC 40 - ER 11 GE / H 130	3338	4727	—					
TC 40 - ER 11 GE / H 160	3339	4728	—					
TC 40 - ER 16 GE / H 70	8052	8068	10036	28	ER16 1÷12	1214	2906	0364
TC 40 - ER 16 GE / H 100	8053	8069	10037					
TC 40 - ER 16 GE / H 130	8054	8070	—					
TC 40 - ER 16 GE / H 160	8055	8071	—					
TC 40 - ER 16 GE / H 200	8056	8072	—					
TC 40 - ER 20 GE / H 70	8057	8073	10041	34	ER20 1÷15	1215	2907	0787
TC 40 - ER 20 GE / H 100	8058	8074	10042					
TC 40 - ER 20 GE / H 130	8059	8075	—					
TC 40 - ER 20 GE / H 160	8060	8076	—					
TC 40 - ER 20 GE / H 200	8061	8077	—					
TC 50 - ER 16 GE / H 100	8062	8078	—	28	ER16 1÷12	1214	2906	0364
TC 50 - ER 16 GE / H 160	8063	8079	—					
TC 50 - ER 16 GE / H 200	8064	8080	—					
TC 50 - ER 20 GE / H 100	8065	8081	—	34	ER20 1÷15	1215	2907	0787
TC 50 - ER 20 GE / H 160	8066	8082	—					
TC 50 - ER 20 GE / H 200	8067	8083	—					

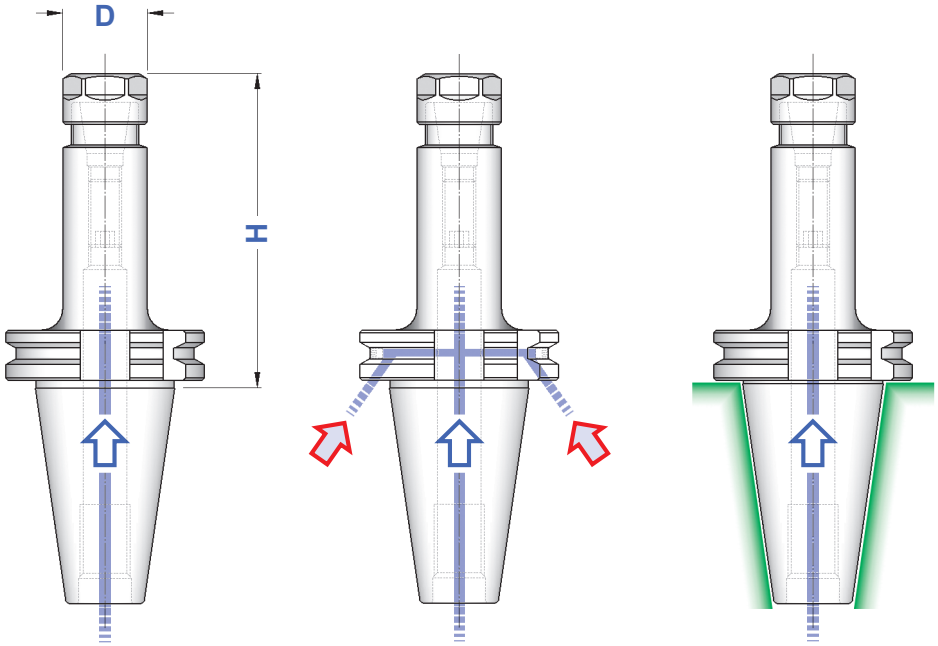

FORMA AD

FORMA AD+B

DOPPIO CONTATTO FORMA AD


p.10


p.27


p.30

DIN 69871
ISO 7388-1

PORTAPINZA ER - GHIERA STANDARD
ER COLLET CHUCKS with STANDARD NUT

FORMA AD

FORMA AD+B (AD/AF)

Balanced	G 6,3
≤ H130	15.000 rpm
≥ H160	8.000 rpm

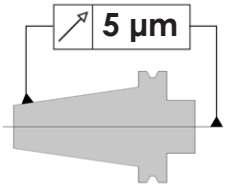

TIPO	FORMA AD Art.	FORMA AD+B Art.	DOPPIO CONTATTO Art.	D	RANGE			
TC 30 - ER 16/H 55	3442	—	—	32	ER16 1÷12	4993	3698	0364
TC 30 - ER 16/H 100	3373	—	—					
TC 30 - ER 20/H 55	0138	—	—	35	ER20 1÷15	4994	3699	0787
TC 30 - ER 20/H 100	3374	—	—					
TC 30 - ER 25/H 55	3342	—	—	42	ER25 1÷20	4995	3669	0996
TC 30 - ER 25/H 100	3375	—	—					
TC 30 - ER 32/H 60	3343	—	—	50	ER32 2÷25	4996	3670	0988
TC 30 - ER 32/H 100	3376	—	—					
TC 40 - ER 11/H 70	3336	4725	—	19	ER11 1÷8	1157 GE	2905 CE	5573
TC 40 - ER 11/H 100	3337	4726	—					
TC 40 - ER 11/H 130	3338	4727	—					
TC 40 - ER 11/H 160	3339	4728	—					
TC 40 - ER 16/H 70	3443	4700	10056	32	ER16 1÷12	4993	3698	0364
TC 40 - ER 16/H 100	3444	4701	10057					
TC 40 - ER 16/H 130	3098	4754	—					
TC 40 - ER 16/H 160	3445	4702	—					
TC 40 - ER 16/H 200	3446	4755	—					
TC 40 - ER 20/H 70	3344	4703	10061	35	ER20 1÷15	4994	3699	0787
TC 40 - ER 20/H 100	0140	4704	10062					
TC 40 - ER 20/H 130	3099	4830	—					
TC 40 - ER 20/H 160	3100	4705	—					
TC 40 - ER 20/H 200	3104	4831	—					
TC 40 - ER 25/H 70	3345	4706	10066	42	ER25 1÷20	4995	3669	0996
TC 40 - ER 25/H 100	0141	4707	10067					
TC 40 - ER 25/H 130	0142	4708	10068					
TC 40 - ER 25/H 160	0146	4709	10069					
TC 40 - ER 25/H 200	3105	4832	—					
TC 40 - ER 32/H 70	3346	4710	10071	50	ER32 2÷25	4996	3670	0988
TC 40 - ER 32/H 100	3347	4711	10072					
TC 40 - ER 32/H 130	3101	4712	10073					
TC 40 - ER 32/H 160	3348	4713	10074					
TC 40 - ER 32/H 200	3102	4076	—					
TC 40 - ER 40/H 70	3349	4714	10076	63	ER40 3÷32	4997	3671	0821
TC 40 - ER 40/H 100	3350	4715	10077					
TC 40 - ER 40/H 130	3351	4716	—					
TC 40 - ER 40/H 160	0153	4717	—					
TC 40 - ER 40/H 200	3103	4718	—					
TC 40 - ER 50/H 85	0154	4719	10081	78	ER50 6÷36	4998	3668	4055

segue
continue

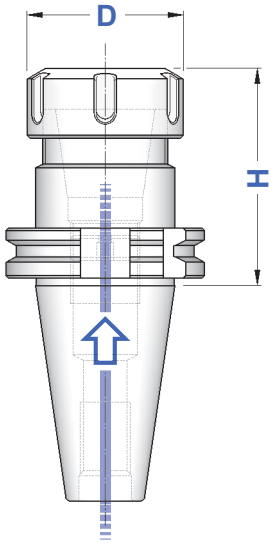

FORMA AD

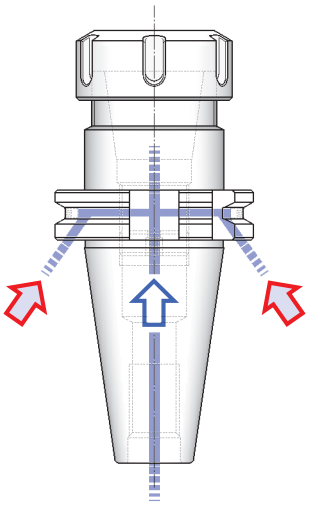

FORMA AD+B

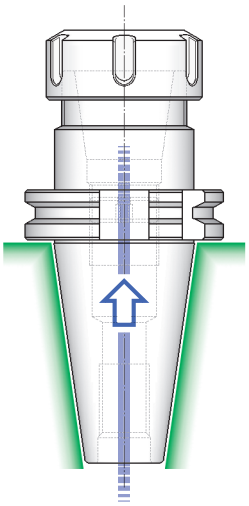

DOPPIO CONTATTO
FORMA AD


p.10


p.28


p.30

segue
continue

Balanced	G 6,3
≤ H130	15.000 rpm
≥ H160	8.000 rpm

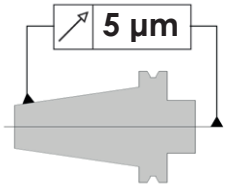

TIPO	FORMA AD Art.	FORMA AD+B Art.	DOPPIO CONTATTO Art.	D	RANGE			
TC 45 - ER 32/H 70	3353	—	—	50	ER32 2÷25	4996	3670	0988
TC 45 - ER 32/H 100	3106	—	—					
TC 45 - ER 32/H 130	3354	—	—					
TC 45 - ER 32/H 160	0184	—	—					
TC 45 - ER 40/H 80	3355	—	—	63	ER40 3÷32	4997	3671	0821
TC 50 - ER 16/H 100	3451	4731	—	32	ER16 1÷12	4993	3698	0364
TC 50 - ER 16/H 160	3452	4732	—					
TC 50 - ER 16/H 200	3453	4806	—					
TC 50 - ER 20/H 100	3110	4733	—	35	ER20 1÷15	4994	3699	0787
TC 50 - ER 20/H 160	3111	4734	—					
TC 50 - ER 20/H 200	3112	4807	—					
TC 50 - ER 25/H 70	3360	4735	10088	42	ER25 1÷20	4995	3669	0996
TC 50 - ER 25/H 100	0193	4736	10089					
TC 50 - ER 25/H 160	0199	4737	—					
TC 50 - ER 25/H 200	3372	4808	—					
TC 50 - ER 32/H 70	3900	4738	10092	50	ER32 2÷25	4996	3670	0988
TC 50 - ER 32/H 100	3361	4739	10093					
TC 50 - ER 32/H 130	3362	4740	10094					
TC 50 - ER 32/H 160	3363	4741	10095					
TC 50 - ER 32/H 200	3364	4742	10096					
TC 50 - ER 32/H 250	3382	4809	—					
TC 50 - ER 40/H 80	3901	4743	10098	63	ER40 3÷32	4997	3671	0821
TC 50 - ER 40/H 100	3365	4744	—					
TC 50 - ER 40/H 130	3366	4745	—					
TC 50 - ER 40/H 160	3367	4746	—					
TC 50 - ER 40/H 200	3368	4747	—					
TC 50 - ER 50/H 100	3369	4810	—	78	ER50 6÷36	4998	3668	4055
TC 50 - ER 50/H 160	8044	8045	—					

KIT CON SERIE RIDOTTA DI PINZE ER, MANDRINO "FORMA AD" E CHIAVE

EQUIPMENT CASES WITH REDUCED SET OF ER COLLETS, "FORM AD" COLLET CHUCK AND WRENCH

TIPO	Art.	FORMA AD			
KIT Rid TC 40/H 70 - ER 25	7772	3345	7022	3669	0996: ø 4-6-8-10-12-16
KIT Rid TC 40/H 70 - ER 32	7773	3346	7023	3670	0988: ø 4-6-8-10-12-16-20
KIT Rid TC 40/H 70 - ER 40	7774	3349	7024	3671	0821: ø 4-6-8-10-12-16-20-25
KIT Rid TC 50/H 70 - ER 32	7775	3900	7023	3670	0988: ø 4-6-8-10-12-16-20
KIT Rid TC 50/H 80 - ER 40	7776	3901	7024	3671	0821: ø 4-6-8-10-12-16-20-25

KIT CON SERIE COMPLETA DI PINZE ER, MANDRINO "FORMA AD" E CHIAVE

EQUIPMENT CASES WITH COMPLETE SET OF ER COLLETS, "FORM AD" COLLET CHUCK AND WRENCH

TIPO	Art.	FORMA AD			
KIT TC 40/H 70 - ER25	7779	3345	7022	3669	0996: Ø 2 ÷ 16 (15 Pinze)
KIT TC 40/H 70 - ER32	7780	3346	7023	3670	0988: Ø 3 ÷ 20 (18 Pinze)
KIT TC 40/H 70 - ER40	7781	3349	7024	3671	0821: Ø 4 ÷ 26 (23 Pinze)
KIT TC 50/H 70 - ER32	7782	3900	7023	3670	0988: Ø 3 ÷ 20 (18 Pinze)
KIT TC 50/H 80 - ER40	7783	3901	7024	3671	0821: Ø 4 ÷ 26 (23 Pinze)

DIN 69871
ISO 7388-1

MANDRINI PER PINZE EOC DIN 6388
DIN 6388 COLLET CHUCKS

FORMA AD+B (AD/AF)

Balanced G 6,3
12.000 rpm

TIPO	FORMA AD+B Art.	D	RANGE			
TC 40 - EOC 16/H 70 TC 40 - EOC 16/H 100 TC 40 - EOC 16/H 130	**8693** **8694** **8695**	43	EOC 16 2÷16	4067	2883	0768
TC 40 - EOC 25/H 70 TC 40 - EOC 25/H 100 TC 40 - EOC 25/H 130	**8696** **8697** **8698**	60	EOC 25 2÷25	4068	2909	0769
TC 40 - EOC 32/H 80	**8699**	72	EOC 32 3÷32	4069	2910	0770
TC 50 - EOC 16/H 70 TC 50 - EOC 16/H 100	**8700** **8701**	43	EOC 16 2÷16	4067	2883	0768
TC 50 - EOC 25/H 70 TC 50 - EOC 25/H 100 TC 50 - EOC 25/H 130	**8702** **8703** **8704**	60	EOC 25 2÷25	4068	2909	0769
TC 50 - EOC 32/H 80 TC 50 - EOC 32/H 130	**8705** **8706**	72	EOC 32 3÷32	4069	2910	0770

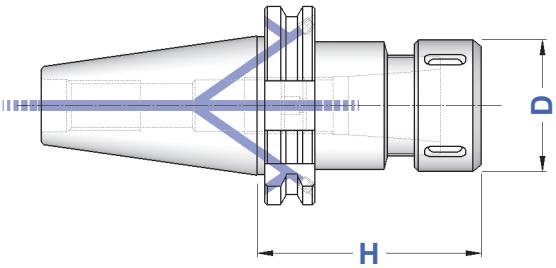

Pinze, ghiere e chiavi EOC - DIN 6388 si trovano da pagina 268

Collets, nuts and wrenches EOC - DIN 6388 type you can find from page 268

SERIE RIDOTTA DI PINZE EOC
REDUCED SET OF EOC COLLETS

TIPO	Diametri	n° pinze	IN CONFEZIONI SINGOLE *IN SINGLE PACKS* Art.	IN VALIGETTA *IN CASE* Art.
EOC 16 - **Ridotta**	Ø 4 - 6 - 8 - 10 - 12 - 16	6	**7010**	**7016**
EOC 25 - **Ridotta**	Ø 6 - 8 - 10 - 12 - 16 - 20 - 25	7	**7011**	**7017**
EOC 32 - **Ridotta**	Ø 6 - 8 - 10 - 12 - 16 - 20 - 25 - 32	8	**7012**	**7018**

SERIE COMPLETA DI PINZE EOC
COMPLETE SET OF EOC COLLETS

TIPO	Diametri	n° pinze	IN CONFEZIONI SINGOLE *IN SINGLE PACKS* Art.	IN VALIGETTA *IN CASE* Art.
EOC 16 - **Completa**	da Ø 2 a Ø 16	15	**7013**	**7019**
EOC 25 - **Completa**	da Ø 2 a Ø 25	24	**7014**	**7020**
EOC 32 - **Completa**	da Ø 4 a Ø 32	29	**7015**	**7021**

DIN 69871
ISO 7388-1

MANDRINI A FORTE SERRAGGIO
HIGH GRIP CHUCKS

FORMA AD

FORMA AD+B (AD/AF)

Balanced G 6,3
12.000 rpm

TIPO	FORMA AD Art.	FORMA AD+B Art.	DOPPIO CONTATTO Art.	E	D	
TC 40 - PC 12/H 65	**9624**	9630	10311	34	12	0804
TC 40 - PC 12/H 120	**9625**	9631	10312			
TC 40 - PC 16/H 65	**9626**	9632	10313	42	16	0805
TC 40 - PC 16/H 120	**9627**	9633	10314			
TC 40 - PC 20/H 90	**5110**	5222	10315	54	20	0809
TC 40 - PC 20/H 105	**3241**	—	10316			
TC 40 - PC 20/H 120	**9628**	9634	10317	50		
TC 40 - PC 32/H 95	—	5223	10318	63	32	0810
TC 40 - PC 32/H 105	**3242**	—	10319	72		
TC 40 - PC 32/H 135	**5103**	9635	—	63		
TC 50 - PC 20/H 85	—	5225	10320	50	20	0809
TC 50 - PC 20/H 105	**3243**	9636	—	54		
TC 50 - PC 20/H 135	—	9637	10321	50		
TC 50 - PC 32/H 90	—	5226	10322	63	32	0810
TC 50 - PC 32/H 105	**3244**	5227	—	72		
TC 50 - PC 32/H 135	**5106**	9638	10323			

Forniti completi dell'apposita chiave
Supplied complete with suitable wrench

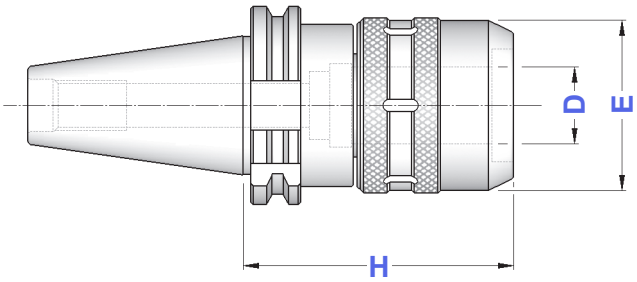

Pinze precisione standard pag. 270
Pinze alta precisione pag. 271

Standard precision collets page 270
High precision collets page 271

KIT CON MANDRINO CHIAVE E PINZE
EQUIPMENT CASES WITH COLLET CHUCK WRENCH AND COLLETS

TIPO	Art.	FORMA AD			
KIT TC 40 - PC 20/H 90	**7543**	5110	3695	2900	0809 ø 6 - 8 - 10 - 12 - 16
KIT TC 40 - PC 20/H 105	**7704**	3241			
KIT TC 40 - PC 32/H 105	**7707**	3242	3695	2910	0810 ø 6 - 8 - 10 - 12 - 16 - 20 - 25
KIT TC 50 - PC 20/H 105	**7708**	3243	3695	2900	0809 ø 6 - 8 - 10 - 12 - 16
KIT TC 50 - PC 32/H 105	**7711**	3244	3695	2910	0810 ø 6 - 8 - 10 - 12 - 16 - 20 - 25

DIN 69871
ISO 7388-1

MANDRINI A SERRAGGIO IDRAULICO
HYDRAULIC CHUCKS

FORMA AD

FORMA AD+B (AD/AF)

Balanced G 2,5
25.000 rpm

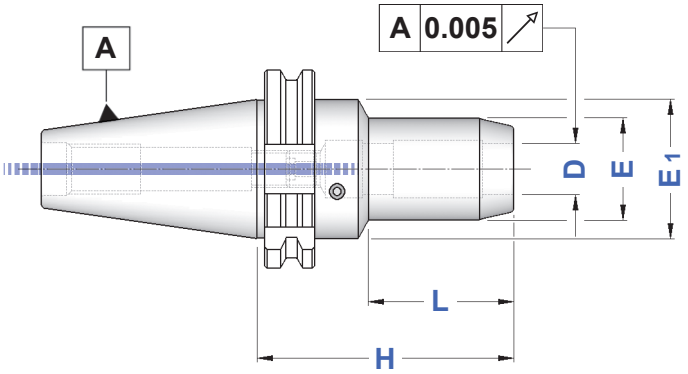

TIPO	FORMA AD Art.	D	H	E	E1	L
TC 40 - HYDRO 6	**5151**	6	80,5	28	50	44
TC 40 - HYDRO 8	**5152**	8	80,5	30	50	44
TC 40 - HYDRO 10	**5153**	10	80,5	32	50	44
TC 40 - HYDRO 12	**5154**	12	80,5	34	50	44
TC 40 - HYDRO 16	**5155**	16	80,5	38	50	48
TC 40 - HYDRO 20	**5156**	20	80,5	43	50	48
TC 40 - HYDRO 25	**5157**	25	80,5	57	66	26
TC 40 - HYDRO 32	**5158**	32	80,5	63	80	26
TC 50 - HYDRO 6	**8995**	6	90,0	28	50	44
TC 50 - HYDRO 8	**8996**	8	90,0	30	50	44
TC 50 - HYDRO 10	**8997**	10	90,0	32	50	44
TC 50 - HYDRO 12	**8998**	12	90,0	34	50	44
TC 50 - HYDRO 16	**8999**	16	90,0	38	50	48
TC 50 - HYDRO 20	**9001**	20	90,0	43	50	48
TC 50 - HYDRO 25	**9002**	25	105,0	57	–	86
TC 50 - HYDRO 32	**9003**	32	115,0	63	–	96

Applicazioni: **bloccaggio ad alta precisione di utensili a gambo cilindrico in tolleranza h6**

Attenzione : **non azionare il sistema idraulico se l'utensile non è inserito completamente nel mandrino**

Applications : *high precision locking of cilyndrical shank tools with shank tollerance h6*

Warning : *do not start Hydraulic System if tool is not complitely fitted into the spindle*

TIPO COMPATTO
COMPACT TYPE

TIPO	FORMA AD Art.	FORMA AD+B Art.	D	H	E1
TC 40 - HYDRO 20 **C**	**5104**	**5150**	20	64,5	49,5
TC 50 - HYDRO 32 **C**	**5105**	**5160**	32	81,0	72,0

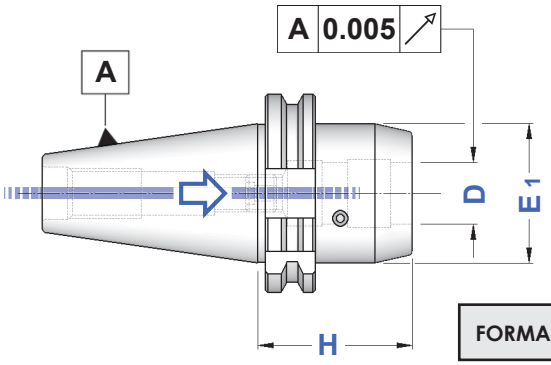

FORMA AD

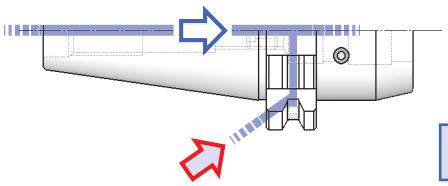

FORMA AD+B

Pinze per Mandrini Idraulici pag. 272
Watertight collets on page 272

DIN 69871
ISO 7388-1

BARRE A STELO TENERO
BLANK BARS

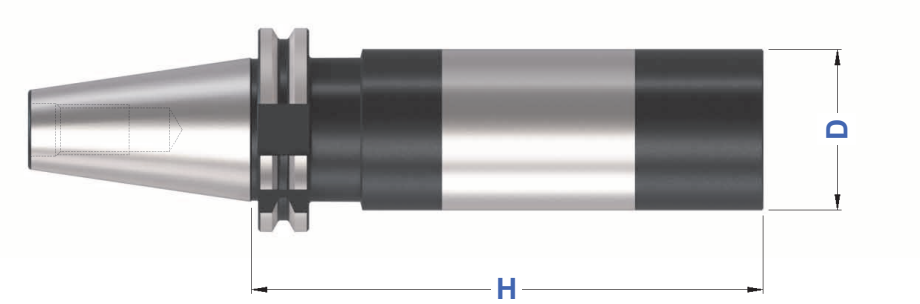

TIPO	Art.	D	H
TC 40 - D. 40 ST	**4355**	40	160
TC 40 - D. 50 ST	**4356**	50	200
TC 40 - D. 63 ST	**4357**	63	250
TC 50 - D. 40 ST	**4362**	40	160
TC 50 - D. 63 ST	**4364**	63	250
TC 50 - D. 80 ST	**4365**	80	300

DIN 69871
ISO 7388-1

BARRE DI CONTROLLO
TEST ARBORS

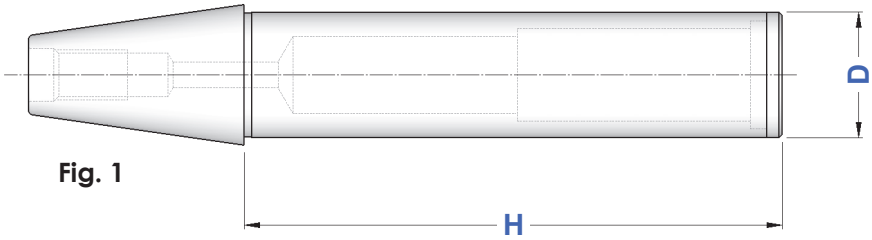

Fig. 1

TIPO	Art.	Fig.	H	D
TC 40 - D. 40 SC	**2225**	1	300	40
TC 50 - D. 50 SC	**2229**	1	350	50

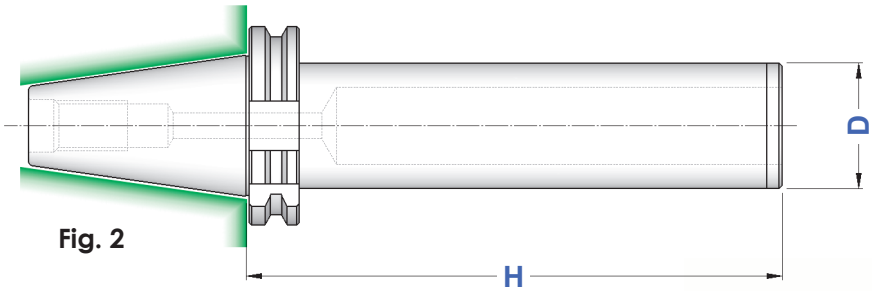

Fig. 2

	DOPPIO CONTATTO			
TIPO	Art.	Fig.	H	D
TC 40 - D. 40 SC 2	**10309**	2	300	40
TC 50 - D. 50 SC 2	**10310**	2	350	50

Dati costruttivi
- **Costruite in acciaio da cementazione certificato**
- **Cementate con profondità 0,6 - 0,8 mm**
- **Temprate, rinvenute, brunite**
- **Durezza HRC 58 ± 2, resistenza 800-1000 N/mm²**
- **Rotondità in rotazione 0,005**
- **Cilindricità 0,003**

Constructive Features
- *Manufactured with hardening steel*
- *Hardened 0,6 - 0,8 mm depth*
- *Hardened, tempered, burnished*
- *Hardness HRC 58 ± 2, strenght 800-1000 N/mm²*
- *Runout accuracy 0,005*
- *Cylindricity 0,003*

Fornite con apposito contenitore
Supplied with suitable case

DIN 69871
ISO 7388-1

MANDRINI PER PUNTE AD INSERTI
INDEXABLE DRILL HOLDERS

FORMA AD

Balanced G 6,3
12.000 rpm

TIPO	FORMA AD Art.	D	H	E	L	
TC 40 - D.16 P	**8677**	16	65	36	54	0403
TC 40 - D.20 P	**8678**	20	65	40	54	0403
TC 40 - D.25 P	**8679**	25	70	45	59	0417
TC 40 - D.32 P	**8680**	32	70	52	63	0417
TC 50 - D.16 P	**8681**	16	70	36	54	0403
TC 50 - D.20 P	**8682**	20	70	40	54	0403
TC 50 - D.25 P	**8683**	25	70	45	59	0417
TC 50 - D.32 P	**8684**	32	70	52	63	0417
TC 50 - D.40 P	**8685**	40	80	60	73	0493

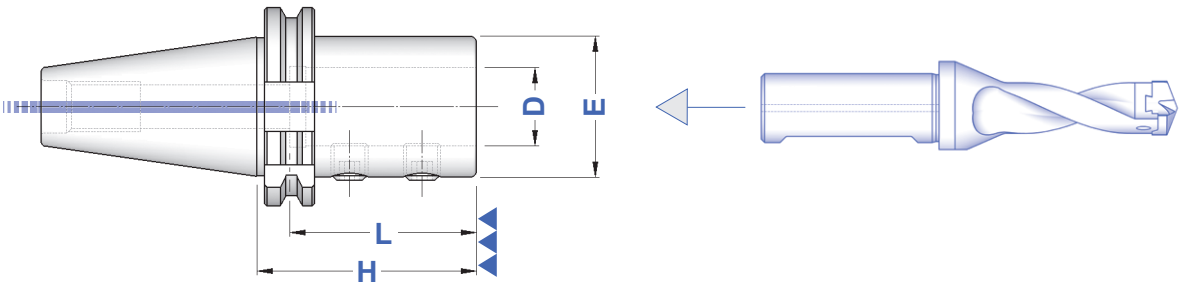

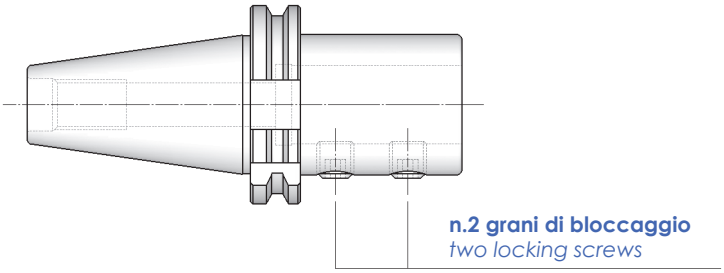

n.2 grani di bloccaggio
two locking screws

p.259

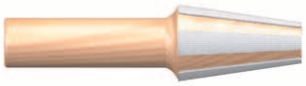

Tamponi Pulitori pag. 243
Taper Cleaners page 243

Codoli di Aggancio pag. 221
Pull Studs page 221

Smontaconi Orientabili pag. 240
Orientable Tightening Fixtures page 240

DIN 69871
ISO 7388-1

PORTAFRESE WELDON TIPO EXTRACORTO
SHORT TYPE END MILL HOLDERS

FORMA AD

FORMA AD+B (AD/AF)

Balanced G 6,3
12.000 rpm

TIPO	FORMA AD Art.	FORMA AD+B Art.	D	H	E	Fig.	G1	G2
TC 40 - WE 12 / H 35	3079	8341	12	35	44	1	4973	–
TC 40 - WE 16 / H 35	3080	2231	16	35	44	1	0068	–
TC 40 - WE 20 / H 35	3081	2242	20	35	44	1	0070	–
TC 40 - WE 25 / H 35	3082	—	25	35	44	1	0076	–
TC 40 - WE 25 / H 60	3015	4641	25	60	49	2	0076	0076
TC 40 - WE 32 / H 40	3083	—	32	40	44	1	0074	–
TC 40 - WE 32 / H 70	4640	4643	32	70	72	2	0082	4977
TC 50 - WE 16 / H 35	3086	2234	16	35	70	1	4974	–
TC 50 - WE 18 / H 35	8340	8344	18	35	70	1	4974	–
TC 50 - WE 20 / H 35	3087	2237	20	35	70	1	4975	–
TC 50 - WE 25 / H 35	3088	2251	25	35	70	1	4976	–
TC 50 - WE 32 / H 35	3089	2252	32	35	80	1	4977	–
TC 50 - WE 40 / H 35	3136	8345	40	35	80	1	0259	–

Figura 1

1 grano di bloccaggio
single locking screw

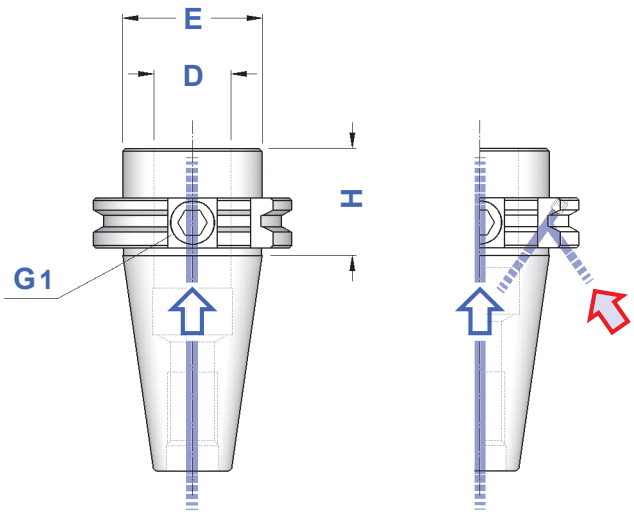

FORMA AD

FORMA AD+B

Figura 2

2 grani di bloccaggio
two locking screws

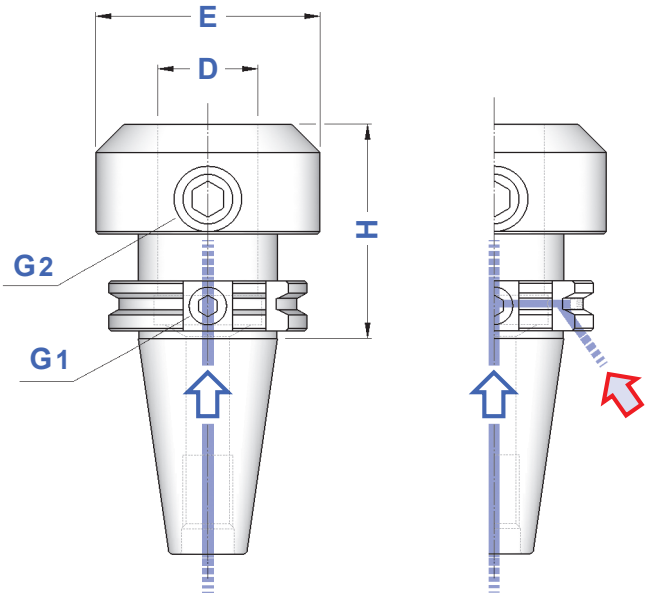

FORMA AD

FORMA AD+B

p.259

DIN 69871
ISO 7388-1

PORTAFRESE WELDON
END MILL HOLDERS FOR DIN 1835-B SHANKS

FORMA AD

FORMA AD+B (AD/AF)

Balanced	G 6,3
≤ H130	12.000 rpm
≥ H160	8.000 rpm

WE6 ÷ WE20
1 grano
1 screw

WE25 ÷ WE50
2 grani
2 screws

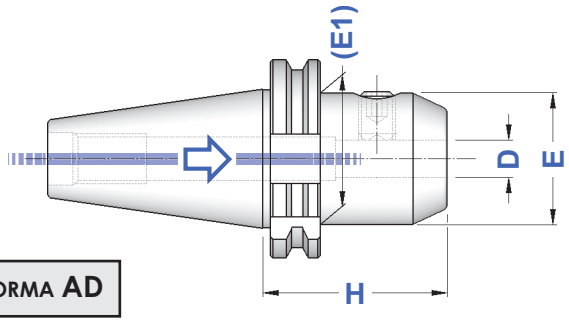

FORMA AD

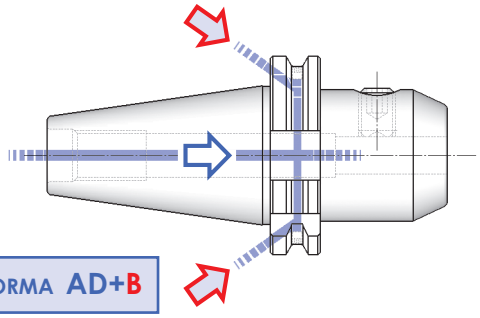

FORMA AD+B

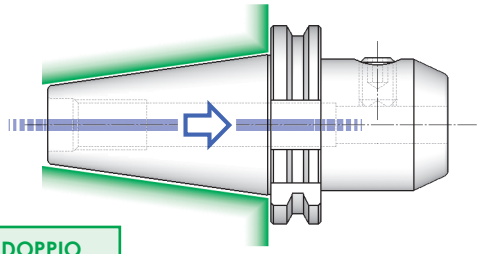

DOPPIO CONTATTO
FORMA AD

TIPO	FORMA AD Art.	FORMA AD+B Art.	DOPPIO CONTATTO Art.	D	H	E	
TC 30 - WE 6/H 45	3707	—	—	6	45	25	4970
TC 30 - WE 8/H 45	3708	—	—	8	45	28	4971
TC 30 - WE 10/H 50	3709	—	—	10	50	35	4972
TC 30 - WE 12/H 50	3710	—	—	12	50	42	4973
TC 30 - WE 16/H 70	3711	—	—	16	70	48	4974
TC 30 - WE 20/H 70	3712	—	—	20	70	52	4975
TC 40 - WE 6/H 50	3714	4761	10121	6	50	25	4970
TC 40 - WE 6/H 100	5001	5028	10122		100		
TC 40 - WE 6/H 130	5400	5416	—		130		
TC 40 - WE 6/H 160	5519	5551	—		160		
TC 40 - WE 6/H 200	4029	4144	—		200		
TC 40 - WE 8/H 50	3715	4762	10126	8	50	28	4971
TC 40 - WE 8/H 100	5002	5029	10127		100		
TC 40 - WE 8/H 130	5401	5417	—		130		
TC 40 - WE 8/H 160	5520	5552	—		160		
TC 40 - WE 8/H 200	4030	4146	—		200		
TC 40 - WE 10/H 50	3716	4763	10131	10	50	35	4972
TC 40 - WE 10/H 100	5003	5030	10132		100		
TC 40 - WE 10/H 130	5402	5418	—		130		
TC 40 - WE 10/H 160	5521	5553	—		160		
TC 40 - WE 10/H 200	4031	4148	—		200		
TC 40 - WE 12/H 50	3717	4764	10136	12	50	42	4973
TC 40 - WE 12/H 100	5004	5031	10137		100		
TC 40 - WE 12/H 130	5403	5419	—		130		
TC 40 - WE 12/H 160	5524	5554	—		160		
TC 40 - WE 12/H 200	4032	4150	—		200		
TC 40 - WE 14/H 50	3594	4765	10141	14	50	44	4973
TC 40 - WE 14/H 100	5005	5032	10142		100		
TC 40 - WE 14/H 130	4033	4155	—		130		
TC 40 - WE 14/H 160	4034	4157	—		160		
TC 40 - WE 14/H 200	4035	4158	—		200		
TC 40 - WE 16/H 63	3718	4766	10146	16	63	48	4974
TC 40 - WE 16/H 100	5006	5033	10147		100		
TC 40 - WE 16/H 130	5404	5420	—		130		
TC 40 - WE 16/H 160	5007	5035	—		160		
TC 40 - WE 16/H 200	4036	4159	—		200		
TC 40 - WE 18/H 63	3595	4767	10151	18	63	50	4974
TC 40 - WE 18/H 100	5008	5036	10152		100		
TC 40 - WE 18/H 130	4037	4160	—		130		
TC 40 - WE 18/H 160	4038	4162	—		160		
TC 40 - WE 18/H 200	4039	4163	—		200		
TC 40 - WE 20/H 63	3719	4768	10156	20	63	52	4975
TC 40 - WE 20/H 100	5010	5038	10157		100	50	
TC 40 - WE 20/H 130	5011	5039	—		130		
TC 40 - WE 20/H 160	5012	5040	—		160		
TC 40 - WE 20/H 200	4043	4164	—		200		
TC 40 - WE 25/H 100	3720	4769	10161	25	100	65	4976
TC 40 - WE 25/H 130	5013	5041	—		130		
TC 40 - WE 25/H 160	5014	5042	—		160		
TC 40 - WE 25/H 200	4044	4166	—		200		
TC 40 - WE 32/H 100	3721	4770	10165	32	100	72	4977
TC 40 - WE 32/H 130	5015	5043	—		130		
TC 40 - WE 32/H 160	5016	5044	—		160		
TC 40 - WE 32/H 200	4045	4168	—		200		
TC 40 - WE 40/H 115	4457	4771	10169	40	115	80	4977

segue
continue

segue
continue

Balanced G 6,3
8.000 rpm

WE 6 ÷ WE 20
1 grano
1 screw

WE 25 ÷ WE 50
2 grani
2 screws

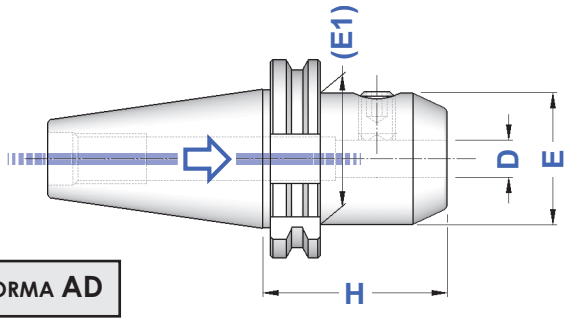

FORMA **AD**

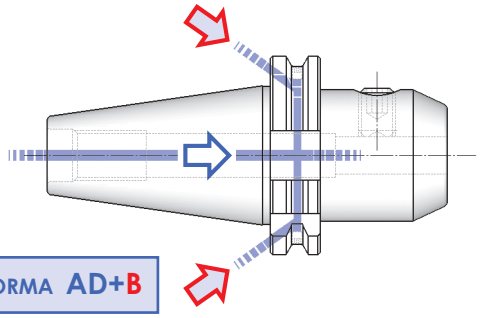

FORMA **AD+B**

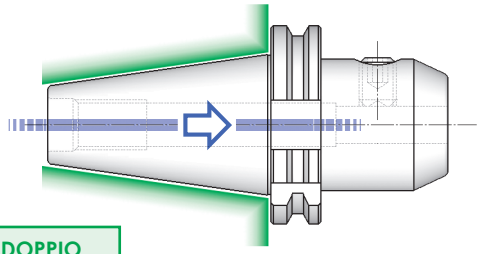

DOPPIO CONTATTO
FORMA **AD**

TIPO	FORMA AD Art.	FORMA AD+B Art.	DOPPIO CONTATTO Art.	D	H	E	
TC 45 - WE 6/H 63	3722	—	—	6	63	25	4970
TC 45 - WE 8/H 63	3723	—	—	8	63	28	4971
TC 45 - WE 10/H 63	3724	—	—	10	63	35	4972
TC 45 - WE 12/H 63	3725	—	—	12	63	42	4973
TC 45 - WE 16/H 63	3726	—	—	16	63	48	4974
TC 45 - WE 20/H 63	3727	—	—	20	63	52	4975
TC 45 - WE 25/H 100	3728	—	—	25	100	65	4976
TC 45 - WE 32/H 100	3729	—	—	32	100	72	4977
TC 45 - WE 40/H 100	4515	—	—	40	100	80	4977
TC 50 - WE 6/H 63	3730	4783	10170	6	63	25	4970
TC 50 - WE 6/H 100	5017	5045	—		100		
TC 50 - WE 6/H 130	5405	5426	—		130		
TC 50 - WE 6/H 160	5525	5555	—		160		
TC 50 - WE 6/H 200	4123	4173	—		200		
TC 50 - WE 8/H 63	3731	4784	10175	8	63	28	4971
TC 50 - WE 8/H 100	5018	5046	—		100		
TC 50 - WE 8/H 130	5406	5427	—		130		
TC 50 - WE 8/H 160	5526	5556	—		160		
TC 50 - WE 8/H 200	4125	4175	—		200		
TC 50 - WE 10/H 63	3732	4785	10180	10	63	35	4972
TC 50 - WE 10/H 100	5019	5047	—		100		
TC 50 - WE 10/H 130	5407	5428	—		130		
TC 50 - WE 10/H 160	5527	5558	—		160		
TC 50 - WE 10/H 200	4128	4177	—		200		
TC 50 - WE 12/H 63	3733	4786	10185	12	63	42	4973
TC 50 - WE 12/H 100	5528	5559	—		100		
TC 50 - WE 12/H 130	5408	5429	—		130		
TC 50 - WE 12/H 160	5020	5048	—		160		
TC 50 - WE 12/H 200	4129	4179	—		200		
TC 50 - WE 14/H 63	4516	4787	10190	14	63	44	4973
TC 50 - WE 14/H 100	5529	5560	—		100		
TC 50 - WE 14/H 130	4130	4182	—		130		
TC 50 - WE 14/H 160	4132	4183	—		160		
TC 50 - WE 14/H 200	4134	4204	—		200		
TC 50 - WE 16/H 63	3734	4788	10195	16	63	48	4974
TC 50 - WE 16/H 100	5534	5561	—		100		
TC 50 - WE 16/H 130	5409	5430	—		130		
TC 50 - WE 16/H 160	5022	5050	—		160		
TC 50 - WE 16/H 200	4136	4206	—		200		
TC 50 - WE 18/H 63	4517	4789	10200	18	63	50	4974
TC 50 - WE 18/H 100	5535	5562	—		100		
TC 50 - WE 18/H 130	4137	4213	—		130		
TC 50 - WE 18/H 160	4138	4215	—		160		
TC 50 - WE 18/H 200	4139	4236	—		200		
TC 50 - WE 20/H 63	3735	4790	10205	20	63	52	4975
TC 50 - WE 20/H 100	5536	5563	—		100		
TC 50 - WE 20/H 130	5410	5431	—		130		
TC 50 - WE 20/H 160	5024	5052	—		160		
TC 50 - WE 20/H 200	4140	4242	—		200		
TC 50 - WE 25/H 80	3736	4791	10210	25	80	65	4976
TC 50 - WE 25/H 100	5413	5051	—		100		
TC 50 - WE 25/H 130	5414	5432	—		130		
TC 50 - WE 25/H 160	5025	5054	—		160		
TC 50 - WE 25/H 200	4141	4244	—		200		
TC 50 - WE 32/H 100	3737	4792	10215	32	100	72	4977
TC 50 - WE 32/H 130	5415	5433	—		130		
TC 50 - WE 32/H 160	5026	5055	—		160		
TC 50 - WE 32/H 200	4142	4245	—		200		
TC 50 - WE 40/H 120	3738	4793	10219	40	120	80	4977
TC 50 - WE 40/H 160	5027	5056	—		160		
TC 50 - WE 50/H 120	3739	4247	—	50	120	100	4978

DIN 69871
ISO 7388-1

PORTAFRESE WELDON CON CANALI DI REFRIGERAZIONE
END MILL HOLDERS with COOLANT CHANNELS for DIN 1835B SHANKS

FORMA AD+B (AD/AF)

Balanced G 6,3
12.000 rpm

WEC 6 ÷ WEC 20
1 grano
1 screw

WEC 25 ÷ WEC 40
2 grani
2 screws

TIPO	FORMA AD+B Art.	D	H	E	
TC 40 - WEC 6/H 50	7850	6	50	25	4970
TC 40 - WEC 8/H 50	7851	8	50	28	4971
TC 40 - WEC 10/H 50	7852	10	50	35	4972
TC 40 - WEC 12/H 50	7853	12	50	42	4973
TC 40 - WEC 14/H 50	7854	14	50	44	4973
TC 40 - WEC 16/H 63	7855	16	63	48	4974
TC 40 - WEC 18/H 63	7856	18	63	50	4974
TC 40 - WEC 20/H 63	7857	20	63	52	4975
TC 40 - WEC 25/H 100	7858	25	100	65	4976
TC 40 - WEC 32/H 100	7859	32	100	72	4977
TC 40 - WEC 40/H 115	7860	40	115	80	4977
TC 50 - WEC 6/H 63	7861	6	63	25	4970
TC 50 - WEC 8/H 63	7862	8	63	28	4971
TC 50 - WEC 10/H 63	7863	10	63	35	4972
TC 50 - WEC 12/H 63	7864	12	63	42	4973
TC 50 - WEC 14/H 63	7865	14	63	44	4973
TC 50 - WEC 16/H 63	7866	16	63	48	4974
TC 50 - WEC 18/H 63	7867	18	63	50	4974
TC 50 - WEC 20/H 63	7868	20	63	52	4975
TC 50 - WEC 25/H 80	7869	25	80	65	4976
TC 50 - WEC 32/H 100	7870	32	100	72	4977
TC 50 - WEC 40/H 120	7871	40	120	80	4977

p.259

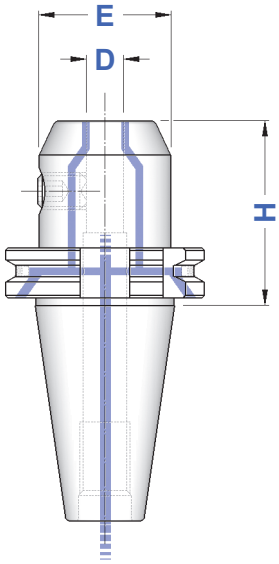

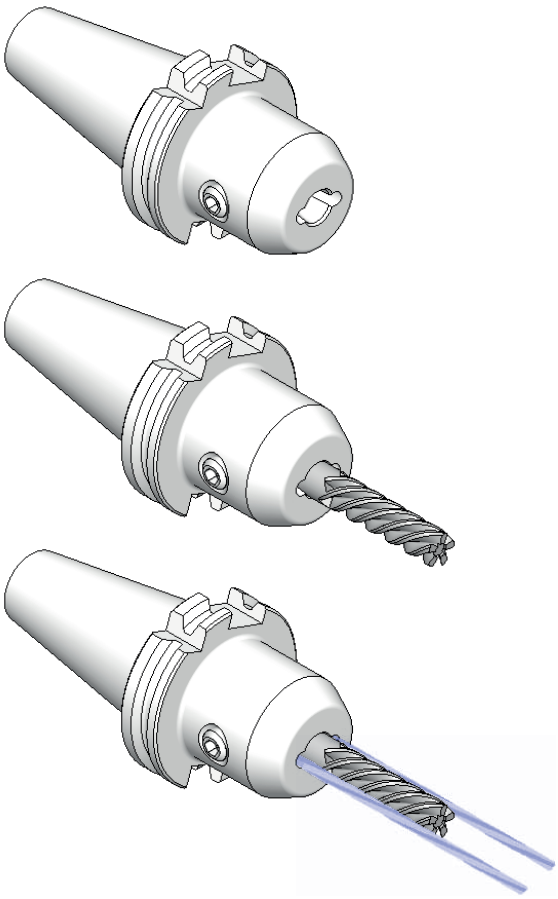

DIN 69871
ISO 7388-1

MANDRINI PER UTENSILI ATTACCO
WHISTLE NOTCH
END MILL HOLDERS FOR DIN 1835-E SHANKS

FORMA AD+B (AD/AF)

Balanced G 6,3
12.000 rpm

WN 6 ÷ WN 20
1 grano
1 screw

WN 25 ÷ WN 40
2 grani
2 screws

TIPO	FORMA AD+B Art.	D	H	E	
TC 40 - WN 6 / H 50	4795	6	50	25	4970
TC 40 - WN 8 / H 50	4796	8	50	28	4971
TC 40 - WN 10 / H 50	4797	10	50	35	4972
TC 40 - WN 12 / H 50	4798	12	50	42	4973
TC 40 - WN 14 / H 50	4799	14	50	44	4973
TC 40 - WN 16 / H 63	4800	16	63	48	4974
TC 40 - WN 18 / H 63	4801	18	63	50	4974
TC 40 - WN 20 / H 63	4802	20	63	52	4975
TC 40 - WN 25 / H 100	4803	25	100	65	4976
TC 40 - WN 32 / H 100	4804	32	100	72	4977
TC 40 - WN 40 / H 115	4805	40	115	80	4977
TC 50 - WN 6 / H 63	4815	6	63	25	4970
TC 50 - WN 8 / H 63	4816	8	63	28	4971
TC 50 - WN 10 / H 63	4817	10	63	35	4972
TC 50 - WN 12 / H 63	4818	12	63	42	4973
TC 50 - WN 14 / H 63	4819	14	63	44	4973
TC 50 - WN 16 / H 63	4820	16	63	48	4974
TC 50 - WN 18 / H 63	4821	18	63	50	4974
TC 50 - WN 20 / H 63	4822	20	63	52	4975
TC 50 - WN 25 / H 80	4823	25	80	65	4976
TC 50 - WN 32 / H 100	4824	32	100	72	4977
TC 50 - WN 40 / H 120	4825	40	120	80	4977

2° ⇨ WHISTLE NOTCH

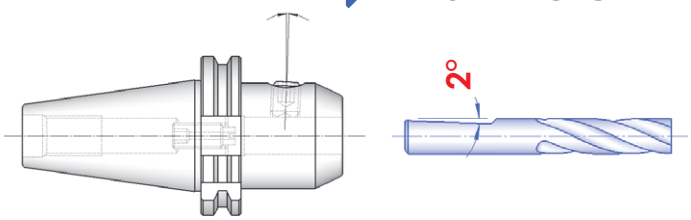

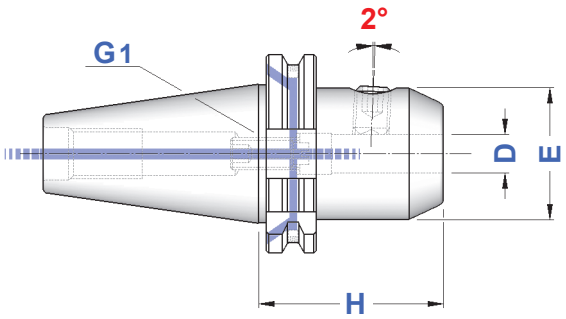

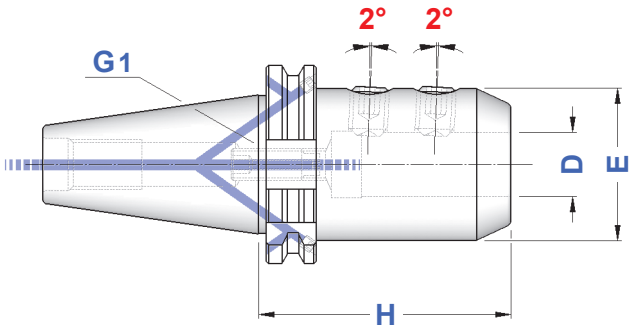

GRANO di PRESETTAGGIO
con foro passante (G1)
PPRESETTING SCREW
throught hole (G1)

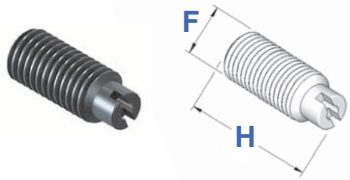

Art.	F x H	Passo
0233	M 5 x 16	0,8
0235	M 6 x 16	1
0238	M 8 x 20	1,25
0240	M 10 x 25	1,5
0245	M 12 x 30	1,75
1226	M 16 x 20	2
0212	M 20 x 20	2,5
0247	M 20 x 30	2,5

DIN 69871
ISO 7388-1

RIDUZIONI A CONO MORSE PER PUNTE
MT ADAPTERS FOR TWIST DRILLS

FORMA AD

Balanced G 6,3
8.000 rpm

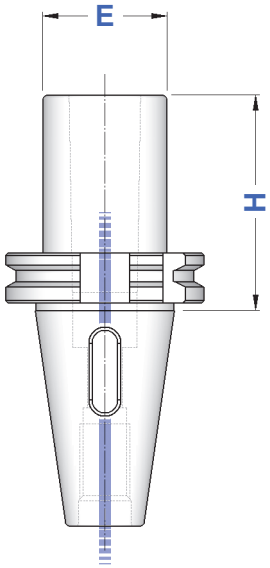


p.73

TIPO	FORMA AD Art.	CM	H	E
TC 30 - CM 1 PUNTE	**3600**	1	55	25
TC 30 - CM 2 PUNTE	**3631**	2	60	32
TC 30 - CM 3 PUNTE	**3632**	3	90	40
TC 40 - CM 1 PUNTE	**3601**	1	50	25
TC 40 - CM 2 PUNTE	**3602**	2	60	32
TC 40 - CM 3 PUNTE	**3635**	3	75	40
TC 40 - CM 4 PUNTE	**3636**	4	95	48
TC 45 - CM 1 PUNTE	**3589**	1	50	25
TC 45 - CM 2 PUNTE	**3590**	2	60	32
TC 45 - CM 3 PUNTE	**3591**	3	80	40
TC 45 - CM 4 PUNTE	**3640**	4	100	48
TC 50 - CM 1 PUNTE	**3603**	1	45	25
TC 50 - CM 2 PUNTE	**3604**	2	60	32
TC 50 - CM 3 PUNTE	**3605**	3	65	40
TC 50 - CM 4 PUNTE	**3645**	4	95	48
TC 50 - CM 5 PUNTE	**3646**	5	105	63

DIN 69871
ISO 7388-1

RIDUZIONI A CONO MORSE PER FRESE
MT ADAPTERS FOR MILLING CUTTERS

FORMA A

Balanced G 6,3
8.000 rpm

TIPO	FORMA A Art.	CM	H	E		
TC 30 - CM 2 FRESE	**3892**	2	60	32	7422	4569
TC 30 - CM 3 FRESE	**3893**	3	80	40	7423	4570
TC 40 - CM 2 FRESE	**3681**	2	50	32	7422	4569
TC 40 - CM 3 FRESE	**3894**	3	70	40	7423	4570
TC 40 - CM 4 FRESE	**3895**	4	95	48	7424	4571
TC 45 - CM 4 FRESE	**3896**	4	110	48	7424	4571
TC 50 - CM 2 FRESE	**3666**	2	50	32	7422	4569
TC 50 - CM 3 FRESE	**3897**	3	65	40	7423	4570
TC 50 - CM 4 FRESE	**3898**	4	95	48	7424	4571
TC 50 - CM 5 FRESE	**3899**	5	120	63	7425	4572

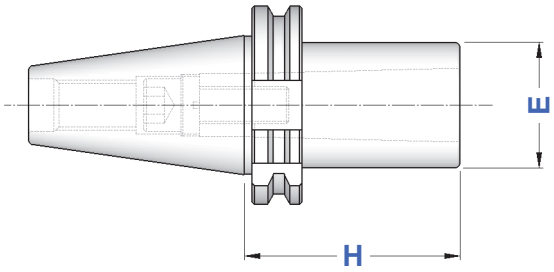


p.256


p.256


p.256

DIN 69871
ISO 7388-1

RIDUZIONI A CONO MORSE PUNTE + FRESE
COMBINATE
COMBI MT ADAPTERS: TWIST DRILLS + MILLING CUTTERS

FORMA A

Balanced G 6,3
8.000 rpm

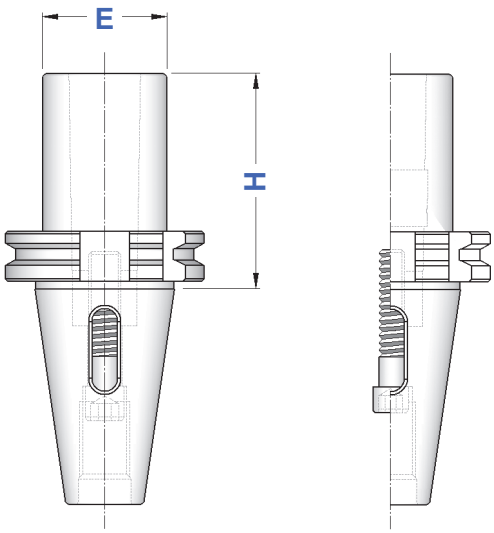

COMBINATE PUNTE + FRESE
COMBI TWIST DRILL + MILLING CUTTERS

TIPO	PUNTE + FRESE Art.	CM	H	E
TC 40 - CM 1 P+F	**3633**	1	50	25
TC 40 - CM 2 P+F	**3634**	2	60	32
TC 40 - CM 3 P+F	**3607**	3	75	40
TC 45 - CM 1 P+F	**3637**	1	50	25
TC 45 - CM 2 P+F	**3638**	2	60	32
TC 45 - CM 3 P+F	**3639**	3	80	40
TC 45 - CM 4 P+F	**3641**	4	100	48
TC 50 - CM 1 P+F	**3642**	1	45	25
TC 50 - CM 2 P+F	**3643**	2	60	32
TC 50 - CM 3 P+F	**3644**	3	65	40
TC 50 - CM 4 P+F	**3682**	4	95	48


p.257


p.257


p.73

DIN 69871
ISO 7388-1

RIDUZIONI A CONO MORSE PER PUNTE E PUNTE + FRESE
TIPO PROLUNGATO
EXTENDED MT ADAPTERS: TWIST DRILLS, TWIST DRILLS + MILLING CUTTERS

FORMA A

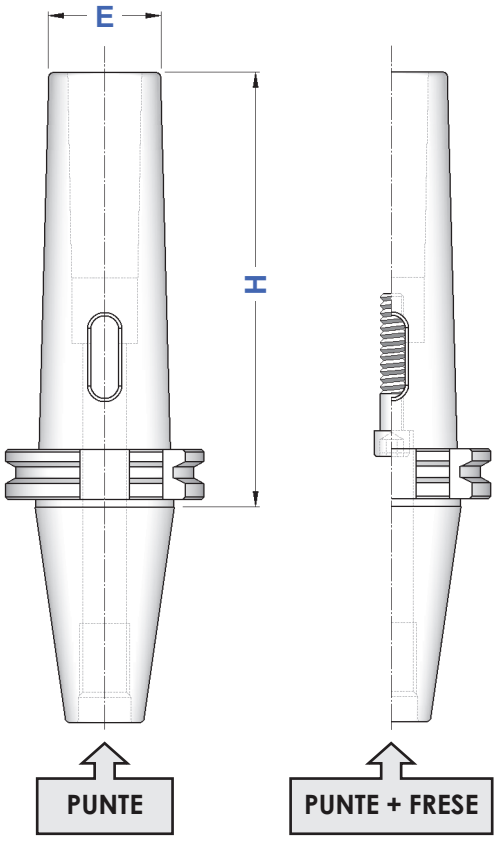

TIPO	PUNTE Art.	PUNTE + FRESE Art.	CM	H	E
TC 40 - CM 1	**3778**	**4238**	1	120	18
TC 40 - CM 2	**3779**	**4239**	2	120	25
TC 40 - CM 3	**3780**	**4240**	3	140	33
TC 40 - CM 4	**4241**	—	4	165	48
TC 45 - CM 3	—	**3686**	3	140	33
TC 45 - CM 4	—	**3687**	4	160	40
TC 50 - CM 1	**3745**	**4248**	1	120	18
TC 50 - CM 2	**3746**	**4249**	2	140	25
TC 50 - CM 3	**3747**	**4250**	3	150	33
TC 50 - CM 4	**3748**	**4251**	4	180	40
TC 50 - CM 5	**3749**	—	5	220	55


p.257


p.257


p.73

DIN 69871
ISO 7388-1

PORTAFRESE FISSI
FACE MILL HOLDERS

FORMA A

FORMA AD+B (AD/AF)

Balanced G 6,3
8.000 rpm

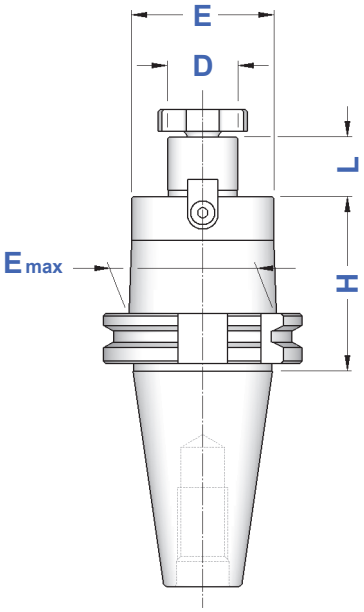

FORMA A

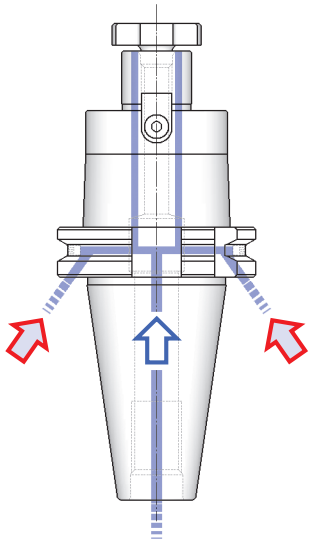

FORMA AD+B

TIPO	FORMA A Art.	FORMA AD+B Art.	D	L	E	E max		
TC 30 - D. 13 FISSO / H 35	3940	—	13	12	28	–	0482	—
TC 30 - D. 16 FISSO / H 35	4122	—	16	17	38	–	4985	4562
TC 30 - D. 22 FISSO / H 50	4124	—	22	19	48	–	4986	4563
TC 30 - D. 27 FISSO / H 50	4126	—	27	21	58	–	4987	4564
TC 30 - D. 32 FISSO / H 55	4143	—	32	24	58	–	4988	4565
TC 40 - D. 16 FISSO / H 45	4127	5844	16	17	38	–	4985	4562
TC 40 - D. 16 FISSO / H 100	5537	5845						
TC 40 - D. 16 FISSO / H 130	9400	9410						
TC 40 - D. 16 FISSO / H 160	8364	8385						
TC 40 - D. 16 FISSO / H 200	8365	8386						
TC 40 - D. 22 FISSO / H 45	4652	5846	22	19	48	–	4986	4563
TC 40 - D. 22 FISSO / H 100	5538	5847			46	48		
TC 40 - D. 22 FISSO / H 130	9401	9411						
TC 40 - D. 22 FISSO / H 160	5539	8387						
TC 40 - D. 22 FISSO / H 200	8366	8388						
TC 40 - D. 27 FISSO / H 50	4653	5848	27	21	58	–	4987	4564
TC 40 - D. 27 FISSO / H 100	5540	5849			48	–		
TC 40 - D. 27 FISSO / H 130	9402	9412			58	–		
TC 40 - D. 27 FISSO / H 160	5541	8389						
TC 40 - D. 27 FISSO / H 200	8367	8390						
TC 40 - D. 32 FISSO / H 55	4654	5850	32	24	78	–	4988	4565
TC 40 - D. 32 FISSO / H 100	5542	5851			58	–		
TC 40 - D. 32 FISSO / H 160	8368	8391			78	–		
TC 40 - D. 40 FISSO / H 55	4655	5852	40	27	88	–	4989	4566
TC 40 - D. 40 FISSO / H 100	4694	8392			70	–		
TC 40 - D. 40 FISSO / H 160	8369	8393			80	–		
TC 50 - D. 16 FISSO / H 45	4661	5853	16	17	38	–	4985	4562
TC 50 - D. 16 FISSO / H 100	4695	5854						
TC 50 - D. 16 FISSO / H 130	9405	9415						
TC 50 - D. 16 FISSO / H 160	8370	8394						
TC 50 - D. 16 FISSO / H 200	8371	8395						
TC 50 - D. 22 FISSO / H 45	4662	5855	22	19	48	–	4986	4563
TC 50 - D. 22 FISSO / H 100	5544	5856			46	48		
TC 50 - D. 22 FISSO / H 130	9406	9416			46	60		
TC 50 - D. 22 FISSO / H 160	5545	8396			46	48		
TC 50 - D. 22 FISSO / H 200	8372	8397						
TC 50 - D. 22 FISSO / H 250	8373	8398			48	60		
TC 50 - D. 22 FISSO / H 300	8374	8399						
TC 50 - D. 27 FISSO / H 45	4663	5857	27	21	58	–	4987	4564
TC 50 - D. 27 FISSO / H 100	5546	5858			55	78		
TC 50 - D. 27 FISSO / H 130	9407	9417						
TC 50 - D. 27 FISSO / H 160	5547	8400						
TC 50 - D. 27 FISSO / H 200	8375	8401						
TC 50 - D. 27 FISSO / H 250	8376	8402						
TC 50 - D. 27 FISSO / H 300	8377	8403						
TC 50 - D. 32 FISSO / H 55	4664	5859	32	24	78	–	4988	4565
TC 50 - D. 32 FISSO / H 100	5548	5860			66	78		
TC 50 - D. 32 FISSO / H 130	9408	9418						
TC 50 - D. 32 FISSO / H 160	5549	8404						
TC 50 - D. 32 FISSO / H 200	8378	8405						
TC 50 - D. 32 FISSO / H 250	8379	8406						
TC 50 - D. 32 FISSO / H 300	8380	8407			66	–		
TC 50 - D. 40 FISSO / H 55	4665	5861	40	27	88	–	4989	4566
TC 50 - D. 40 FISSO / H 100	5550	5862			70	–		
TC 50 - D. 40 FISSO / H 160	8381	8408			70	78		
TC 50 - D. 40 FISSO / H 200	8382	8409						

DIN 69871
ISO 7388-1

PORTAFRESE FISSI - DOPPIO CONTATTO
DOUBLE CONTACT FACE MILL HOLDERS

FORMA AD

Balanced G 6,3
8.000 rpm

TIPO	DOPPIO CONTATTO Art.	D	L	E	E max		
TC 40 - D. 16 FISSO / H 45	10222	16	17	38	–	4985	4562
TC 40 - D. 16 FISSO / H 100	10223						
TC 40 - D. 16 FISSO / H 130	10224						
TC 40 - D. 16 FISSO / H 160	10225						
TC 40 - D. 22 FISSO / H 45	10227	22	19	48	–	4986	4563
TC 40 - D. 22 FISSO / H 100	10228			46	48		
TC 40 - D. 22 FISSO / H 130	10229						
TC 40 - D. 22 FISSO / H 160	10230						
TC 40 - D. 27 FISSO / H 50	10232	27	21	58	–	4987	4564
TC 40 - D. 27 FISSO / H 100	10233			48	–		
TC 40 - D. 32 FISSO / H 55	10237	32	24	78	–	4988	4565
TC 40 - D. 40 FISSO / H 55	10240	40	27	88	–	4989	4566
TC 50 - D. 16 FISSO / H 45	10243	16	17	38	–	4985	4562
TC 50 - D. 22 FISSO / H 45	10248	22	19	48	–	4986	4563
TC 50 - D. 27 FISSO / H 45	10255	27	21	58	–	4987	4564
TC 50 - D. 32 FISSO / H 55	10262	32	24	78	–	4988	4565
TC 50 - D. 40 FISSO / H 55	10269	40	27	88	–	4989	4566

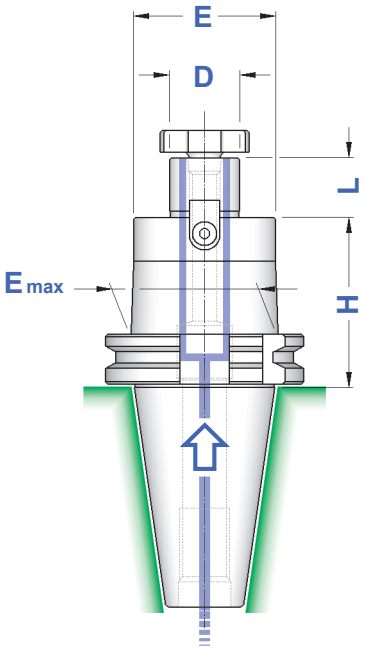

DOPPIO CONTATTO
FORMA AD


p.255


p.258


p.254


p.254

Codoli di Aggancio
pag. 221
Pull Studs
page 221

DIN 69871
ISO 7388-1

ATTACCHI PER FRESE AD INSERTI
FACE MILL HOLDERS FOR FACE MILLING CUTTERS

FORMA A

Balanced G 6,3
8.000 rpm

TIPO	FORMA A Art.	D	H	E	C	F	T	
TC 40 - D. 40 FM	**4181**	40	60	89	66,7	M 12	15,9	4989
TC 50 - D. 40 FM	**4184**	40	70	89	66,7	M 12	15,9	4989
TC 50 - D. 60 FM	**4185**	60	70	129	101,6	M 16	25,4	—

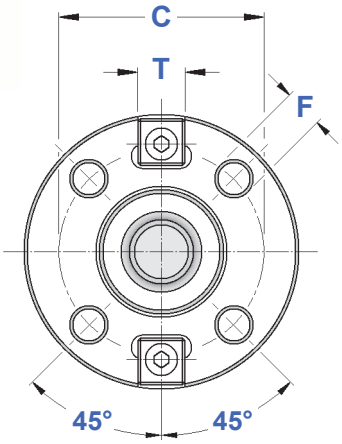

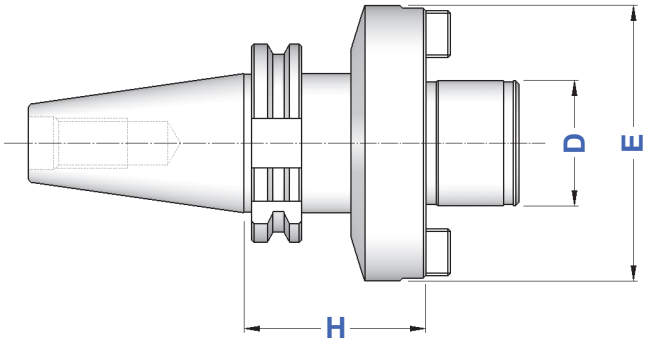

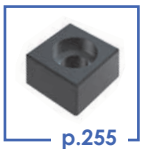
p.255


p.258

DIN 69871
ISO 7388-1

PORTAFRESE CON CHIAVETTA DI TRASCINAMENTO
MILL HOLDERS WITH FEATHER KEY

FORMA A

TIPO	FORMA A Art.	D	H	L	E			
TC 40 - D. 16 CHT	**8493**	16	45	30	28	0147	4985	4562
TC 40 - D. 22 CHT	**8494**	22	45	40	36	0148	4986	4563
TC 40 - D. 27 CHT	**8495**	27	45	60	43	0149	4987	4564
TC 40 - D. 32 CHT	**8496**	32	45	60	48	0150	4988	4565
TC 40 - D. 40 CHT	**8497**	40	45	60	56	0151	4989	4566

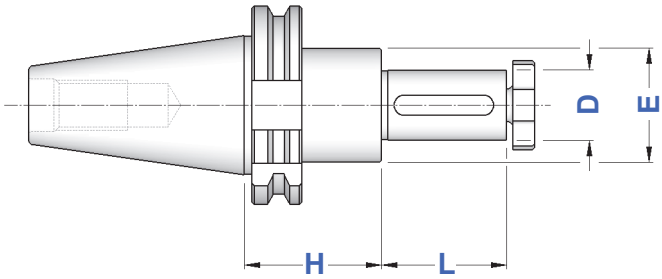


p.254


p.254


p.255


p.253

DIN 69871
ISO 7388-1

PORTAFRESE COMBINATI
DIN 6358 COMBI SHELL MILL HOLDERS

FORMA A

Balanced G 6,3
8.000 rpm

TIPO	FORMA A Art.	D	L1	L	E	Emax				
TC 30 - D.16 C/H 50	**3828**	16	27	17	32	–	4090	0115	4985	4562
TC 30 - D.22 C/H 50	**3829**	22	31	19	40	–	4091	0116	4986	4563
TC 30 - D.27 C/H 55	**3830**	27	33	21	48	–	4092	0122	4987	4564
TC 40 - D.16 C/H 55 TC 40 - D.16 C/H 100 TC 40 - D.16 C/H 160	**3831** **4100** **8474**	16	27	17	32	– 44	4090	0115	4985	4562
TC 40 - D.22 C/H 55 TC 40 - D.22 C/H 100 TC 40 - D.22 C/H 160	**3832** **4101** **8475**	22	31	19	40	–	4091	0116	4986	4563
TC 40 - D.27 C/H 55 TC 40 - D.27 C/H 100 TC 40 - D.27 C/H 160	**3833** **4102** **8476**	27	33	21	48	–	4092	0122	4987	4564
TC 40 - D.32 C/H 60 TC 40 - D.32 C/H 100 TC 40 - D.32 C/H 160	**3834** **4103** **8477**	32	38	24	58	–	4093	0125	4988	4565
TC 40 - D.40 C/H 60 TC 40 - D.40 C/H 100	**3835** **3863**	40	41	27	70	–	4094	0133	4989	4566
TC 45 - D.16 C/H 60	**3836**	16	27	17	32	–	4090	0115	4985	4562
TC 45 - D.22 C/H 65 TC 45 - D.22 C/H 100	**3837** **4105**	22	31	19	40	–	4091	0116	4986	4563
TC 45 - D.27 C/H 65 TC 45 - D.27 C/H 100	**3838** **4106**	27	33	21	48	–	4092	0122	4987	4564
TC 45 - D.32 C/H 65	**3839**	32	38	24	58	–	4093	0125	4988	4565
TC 45 - D.40 C/H 70	**3840**	40	41	27	70	–	4094	0133	4989	4566
TC 50 - D.16 C/H 55 TC 50 - D.16 C/H 100	**3841** **4108**	16	27	17	32	– 50	4090	0115	4985	4562
TC 50 - D.22 C/H 55 TC 50 - D.22 C/H 100	**3842** **4109**	22	31	19	40	– 60	4091	0116	4986	4563
TC 50 - D.27 C/H 55 TC 50 - D.27 C/H 100	**3843** **4110**	27	33	21	48	– 60	4092	0122	4987	4564
TC 50 - D.32 C/H 55 TC 50 - D.32 C/H 100	**3844** **4111**	32	38	24	58	–	4093	0125	4988	4565
TC 50 - D.40 C/H 55 TC 50 - D.40 C/H 100	**3845** **4112**	40	41	27	70	–	4094	0133	4989	4566
TC 50 - D.50 C/H 70	**4522**	50	46	30	90	–	4095	0137	4990	4567

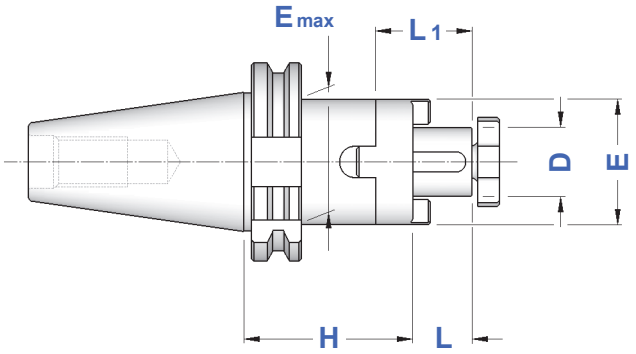


p.255


p.253


p.255


p.254


p.254

DIN 69871
ISO 7388-1

MANDRINI PER FRESE CON ATTACCO FILETTATO
CHUCKS FOR MILLING CUTTERS WITH THREADED SHANK

FORMA AD

Balanced G 6,3
12.000 rpm

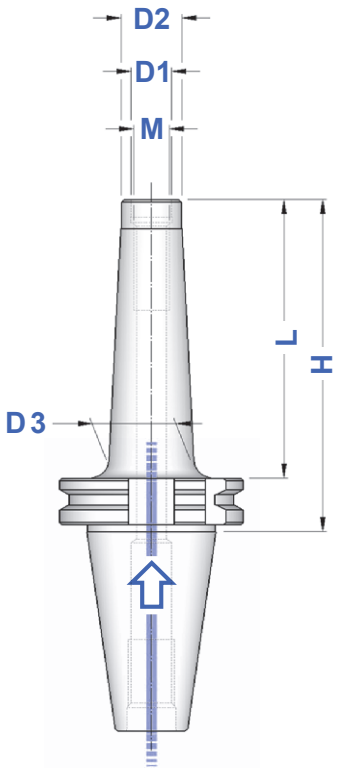

FORMA AD

TIPO	FORMA AD Art.	M	D1	D2	D3	H	L
TC 40 - M 6/H 55	**7767**	M 6	6,5	10	13	55	36
TC 40 - M 6/H 69	**7768**				20	69	50
TC 40 - M 6/H 94	**7769**				23	94	75
TC 40 - M 8/H 55	**7800**	M 8	8,5	13	15	55	36
TC 40 - M 8/H 69	**7801**				23	69	50
TC 40 - M 8/H 94	**7802**				23	94	75
TC 40 - M 8/H 119	**7803**				25	119	100
TC 40 - M 10/H 55	**7804**	M 10	10,5	18	20	55	36
TC 40 - M 10/H 69	**7805**				23	69	50
TC 40 - M 10/H 94	**7806**				28	94	75
TC 40 - M 10/H 119	**7807**				32	119	100
TC 40 - M 10/H 145	**7808**				34	145	126
TC 40 - M 12/H 55	**7809**	M 12	12,5	21	24	55	36
TC 40 - M 12/H 69	**7810**				24	69	50
TC 40 - M 12/H 94	**7811**				31	94	75
TC 40 - M 12/H 119	**7812**				33	119	100
TC 40 - M 12/H 145	**7813**				38	145	126
TC 40 - M 12/H 175	**7814**				42	175	156
TC 40 - M 16/H 55	**7815**	M 16	17,0	29	32	55	36
TC 40 - M 16/H 69	**7816**				34	69	50
TC 40 - M 16/H 94	**7817**				34	94	75
TC 40 - M 16/H 119	**7818**				36	119	100
TC 40 - M 16/H 145	**7819**				40	145	126
TC 40 - M 16/H 175	**7820**				39	175	156
TC 40 - M 16/H 195	**7999**				44	195	176
TC 50 - M 10/H 69	**8713**	M 10	10,5	18	19,5	69	50
TC 50 - M 10/H 119	**8714**				28	119	100
TC 50 - M 10/H 169	**8715**				32	169	150
TC 50 - M 12/H 69	**7821**	M 12	12,5	21	24	69	50
TC 50 - M 12/H 119	**7822**				33	119	100
TC 50 - M 12/H 169	**7823**				40	169	150
TC 50 - M 12/H 235	**8716**				42	235	216
TC 50 - M 16/H 69	**7824**	M 16	17,0	29	34	69	50
TC 50 - M 16/H 119	**7825**				36	119	100
TC 50 - M 16/H 169	**7826**				42,5	169	150
TC 50 - M 16/H 235	**8717**				44	235	216

Prolunghe, Riduzioni, Portapinze ER con attacco filettato a pag. 46
Extensions, Reductions, ER Collet Chucks with threaded shank at page 46

DIN 69871
ISO 7388-1

MASCHIATORI A CAMBIO RAPIDO CON DOPPIA COMPENSAZIONE
DOUBLE COMPENSATION QUICK CHANGE TAPPING CHUCKS

FORMA A

TIPO	FORMA A Art.	H	E	B	COMPENSAZIONE	
TC 30 - B. 1	**2995**	60	38	19	- 7,5 + 7,5	M 3 ÷ M 12 (*M18)
TC 30 - B. 2	**2996**	100	55	31	- 12,5 + 12,5	M 6 ÷ M 20 (*M30)
TC 40 - B. 1	**3377**	60	38	19	- 7,5 + 7,5	M 3 ÷ M 12 (*M18)
TC 40 - B. 2	**3378**	100	55	31	- 12,5 + 12,5	M 6 ÷ M 20 (*M30)
TC 40 - B. 3	**3379**	140	79	48	- 20,0 + 20,0	M14 ÷ M 33 (*M48)
TC 45 - B. 1	**3380**	60	38	19	- 7,5 + 7,5	M 3 ÷ M 12 (*M18)
TC 45 - B. 2	**3381**	84	55	31	- 12,5 + 12,5	M 6 ÷ M 20 (*M30)
TC 50 - B. 1	**4151**	62	38	19	- 7,5 + 7,5	M 3 ÷ M 12 (*M18)
TC 50 - B. 2	**3383**	83	55	31	- 12,5 + 12,5	M 6 ÷ M 20 (*M30)
TC 50 - B. 3	**3384**	133	79	48	- 20,0 + 20,0	M14 ÷ M 33 (*M48)

* Bussole con GRANI
Adapters with SCREWS

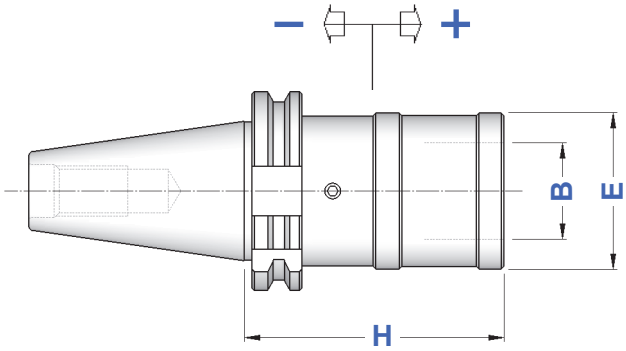

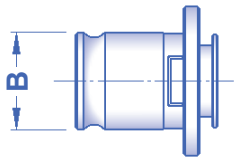

Bussole a maschiare da pag. 235
Tapping Adapters from page 235

DIN 69871
ISO 7388-1

MASCHIATORI A CAMBIO RAPIDO SENZA COMPENSAZIONE
QUICK CHANGE TAPPING CHUCKS WITHOUT COMPENSATION

FORMA AD

TIPO	FORMA AD Art.	H	E	B	
TC 30 - B. 1 FISSO	**4946**	59	33	19	M 3 ÷ M 12 (*M18)
TC 30 - B. 2 FISSO	**4947**	80	50	31	M 6 ÷ M 20 (*M30)
TC 40 - B. 1 FISSO	**4948**	59	33	19	M 3 ÷ M 12 (*M18)
TC 40 - B. 2 FISSO	**4949**	86	50	31	M 6 ÷ M 20 (*M30)
TC 40 - B. 3 FISSO	**4991**	122	72	48	M14 ÷ M 33 (*M48)
TC 50 - B. 1 FISSO	**3062**	75	33	19	M 3 ÷ M 12 (*M18)
TC 50 - B. 2 FISSO	**4950**	98	50	31	M 6 ÷ M 20 (*M30)
TC 50 - B. 3 FISSO	**4992**	122	72	48	M14 ÷ M 33 (*M48)

* Bussole con GRANI
Adapters with SCREWS

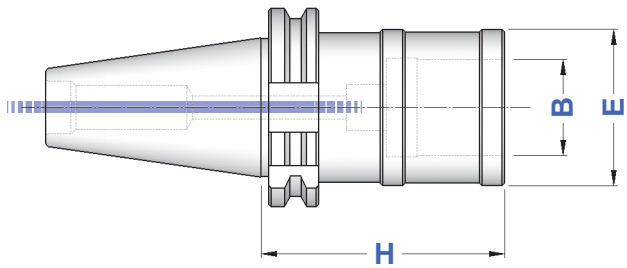

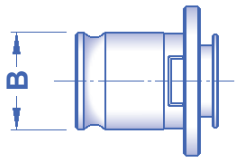

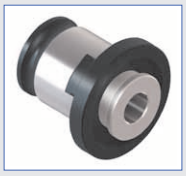

Bussole a maschiare da pag. 235
Tapping Adapters from page 235

DIN 69871
ISO 7388-1

RIDUZIONI E ADATTATORI
REDUCTIONS AND ADAPTERS

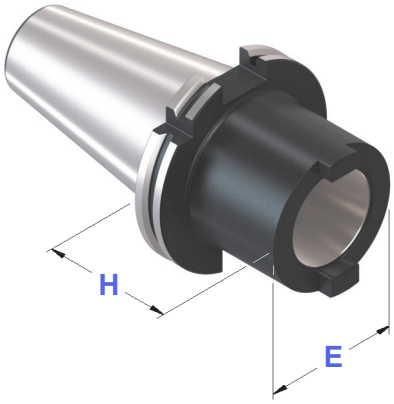

TC ⇨ ISO/TC/BT
SK ⇨ NT/SK/BT

TIPO	FORMA A Art.	H	E	DIN 2080	BT DIN 69871		
TC 40 - ISO 30/TC 30/BT 30	**4203**	60	50	* 7410	* 0177	* 7423	4570
TC 40 - ISO 40/TC 40/BT 40	**8670**	100	68	* 7411	* 0179	* 7424	4571
TC 50 - ISO 40/TC 40/BT 40	**4257**	70	68	* 7411	* 0179	* 7424	4571
TC 50 - ISO 50/TC 50/BT 50	**8671**	120	100	* 7417	* 0254	* 7426	4780

* Compresi nella fornitura
Included in the supply


p.256

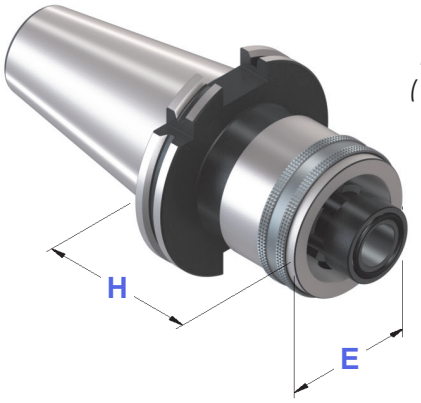

TC ⇨ HSK A+C
DIN 69871 ⇨ DIN 69893-1
(ISO 7388-1 ⇨ ISO 12164-1)

TIPO	FORMA AD+B Art.	H	E
TC 40 - HSK 50 A+C	**6594**	60	50
TC 40 - HSK 63 A+C	**6595**	80	63
TC 50 - HSK 63 A+C	**6596**	60	63

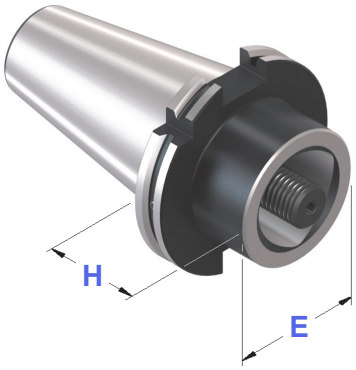

TC ⇨ POLIGONALE
DIN 69871 ⇨ ISO 26623-1
(ISO 7388-1 ⇨ ISO 26623-1)

TIPO	FORMA AD+B Art.	DOPPIO CONTATTO Art.	H	E
TC 40 - C 40/H 30	**11000**	**11014**	30	40
TC 40 - C 40/H 60	**11001**	—	60	40
TC 40 - C 50/H 40	**11002**	—	40	50
TC 40 - C 50/H 50	—	**11015**	50	50
TC 40 - C 63/H 85	**11003**	**11016**	85	63
TC 50 - C 40/ H 30	**11004**	**11017**	30	40
TC 50 - C 40/ H 60	**11005**	**11018**	60	40
TC 50 - C 50/H 30	**11006**	**11019**	30	50
TC 50 - C 50/H 70	**11007**	**11020**	70	50
TC 50 - C 50/H 110	**11008**	—	110	50
TC 50 - C 63/H 30	**11009**	**11021**	30	63
TC 50 - C 63/H 50	**11010**	**11022**	50	63
TC 50 - C 63/H 80	**11011**	—	80	63
TC 50 - C 63/H 100	—	**11023**	100	63
TC 50 - C 80/H 70	**11012**	**11024**	70	80
TC 50 - C 80/H 120	**11013**	**11025**	120	80

CARATTERISTICHE TECNICHE CONI BT (MAS 403 / JIS-B 6339 / ISO 7388-2)

BT TAPERS (MAS 403 / JIS-B 6339 / ISO 7388-2) STANDARD FEATURES

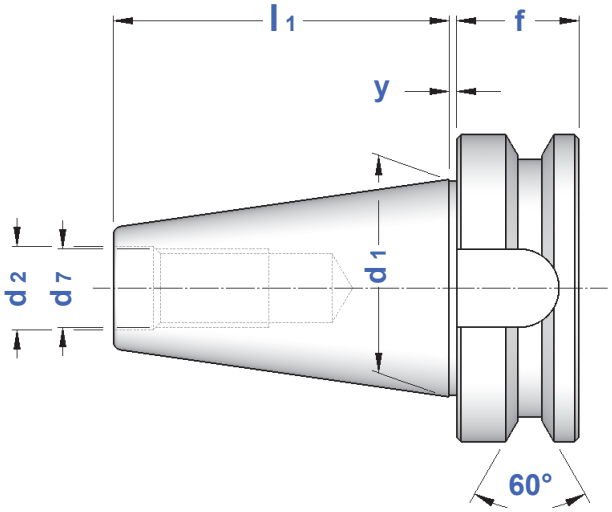

FORMA A (J)

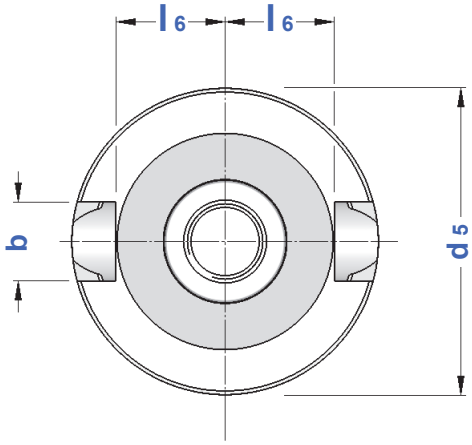

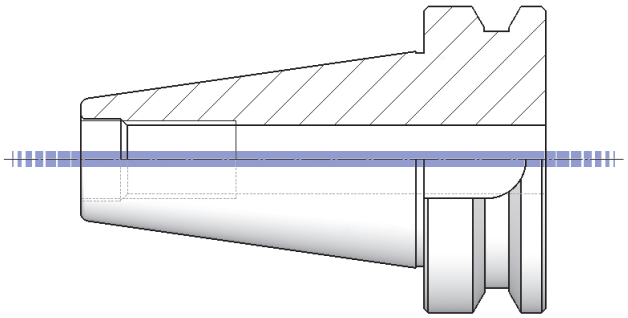

FORMA AD (JD)

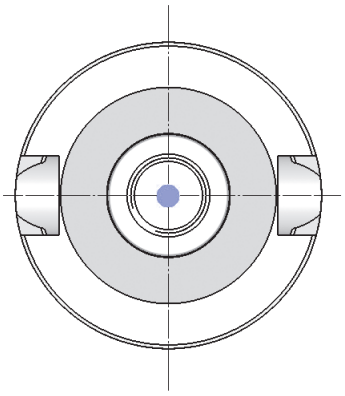

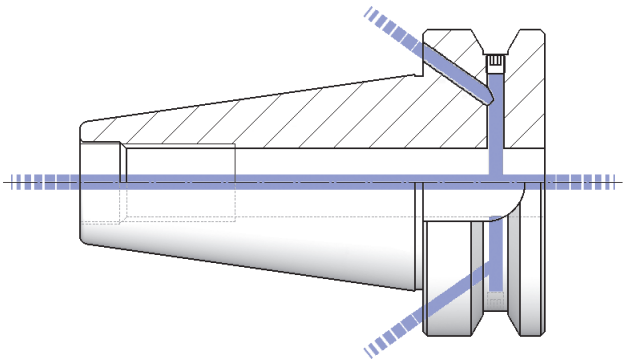

FORMA AD+B (JD/JF)

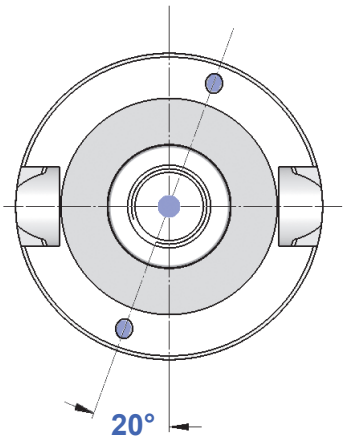

CONO	y	b	d1	d2	d5	d7	f	l1	l6	PRECISIONE
BT 30	2	16,1	31,75	12,5	46	M 12	20	48,4	16,3	
BT 35 /1	2	14,1	38,10	13	53	M 12	20	56,5	19,3	
BT 35 /2	2	16,1	38,10	12,5	53	M 12	22	56,5	19,6	
BT 40	2	16,1	44,45	17	63	M 16	25	65,4	22,6	
BT 45	3	19,3	57,15	21	85	M 20	30	82,8	29,1	
BT 50	3	25,7	69,85	25	100	M 24	35	101,8	35,4	

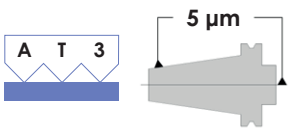

INDICE DELL' ATTACCO BT (MAS 403 / JIS-B 6339 / ISO 7388-2)

INDEX OF BT SHANK (MAS 403 / JIS-B 6339 / ISO 7388 - 2)

segue
continue

BT

MANDRINI AUTOSERRANTI INTEGRALI ROTAZIONE DESTRA

MONOLITHIC DRILL CHUCKS - RIGHT SPIN

FORMA A (J)

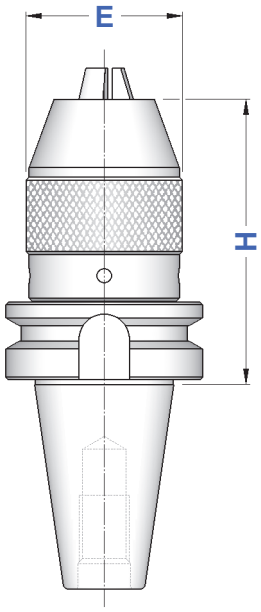

TIPO	FORMA A Art.	RANGE	E	H			
BT 30 - DC 13	**8593**	0,5 ÷ 13	50	90	9016	9021	2370
BT 40 - DC 13	**4392**	0,5 ÷ 13	50	95	9016	9021	2370
BT 40 - DC 16	**4393**	3 ÷ 16	57	115	9017	9023	2371
BT 50 - DC 13	**4394**	0,5 ÷ 13	50	110	9016	9021	2370
BT 50 - DC 16	**4395**	3 ÷ 16	57	110	9017	9023	2371

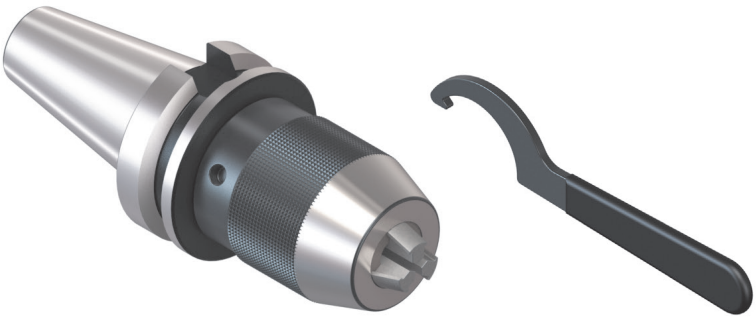

Forniti completi dell'apposita chiave

Supplied complete with suitable wrench

BT

MANDRINI AUTOSERRANTI INTEGRALI ROTAZIONE DESTRA E SINISTRA

MONOLITHIC DRILL CHUCKS - RIGHT & LEFT SPIN

FORMA AD (JD)

FORMA AD+B (JD/JF)

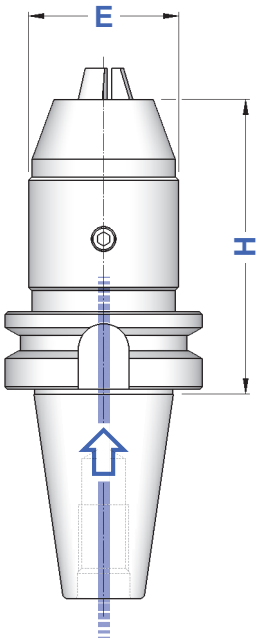

FORMA AD

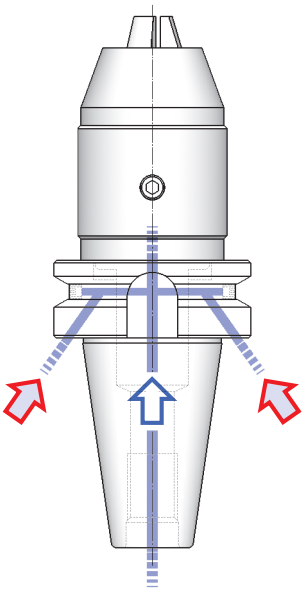

FORMA AD+B

TIPO	FORMA AD Art.	FORMA AD+B Art.	RANGE	E	H	
BT 30 - DC**U** 13	**8594**	—	0,5 ÷ 13	50	98	2372
BT 40 - DC**U** 13	**8595**	**8599**	0,5 ÷ 13	50	98	2372
BT 40 - DC**U** 16	**8596**	**8600**	3 ÷ 16	50	103	
BT 50 - DC**U** 13	**8597**	**8601**	0,5 ÷ 13	50	109	2372
BT 50 - DC**U** 16	**8598**	**8602**	3 ÷ 16	50	114	

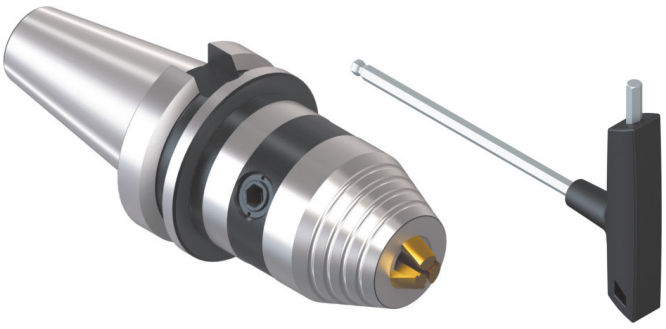

Forniti completi dell'apposita chiave

Supplied complete with suitable wrench

BT

ATTACCHI PER MANDRINI AUTOSERRANTI
SHANKS FOR DRILL CHUCKS DIN 238 / ISO 239 TYPE

FORMA A (J)

Balanced G 6,3
8.000 rpm

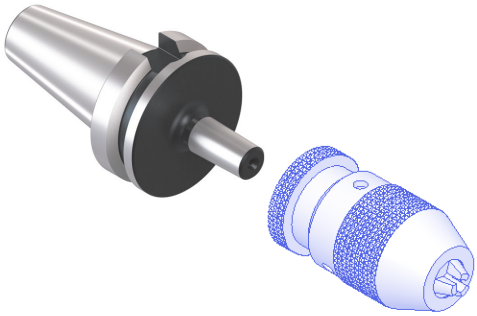

TIPO	FORMA A Art.	D	H
BT 30 - B16	**3994**	15,733	40
BT 40 - B12	**3865**	12,065	40
BT 40 - B16	**3866**	15,733	40
BT 40 - B18	**3995**	17,780	40
BT 50 - B16	**3996**	15,733	45
BT 50 - B18	**3997**	17,780	45

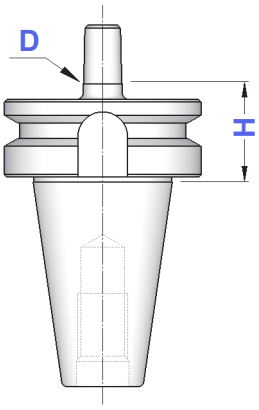

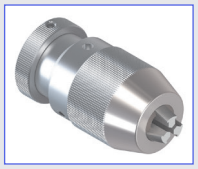

I Mandrini Autoserranti si trovano a pagina 62

Keyless Drill Chucks you can find at page 62

BT

PORTAPINZA ER EXTRACORTI
ER SHORT COLLET CHUCKS with INNER NUT

FORMA AD

Balanced G 6,3
15.000 rpm

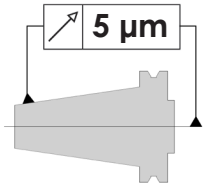

TIPO	FORMA AD Art.	H	RANGE			
BT 40 - ER 25 GA	**8041**	29	ER 25 1÷20	2870	3172	0996
BT 40 - ER 32 GA	**3067**	29	ER 32 2÷25	2871	3173	0988
BT 50 - ER 32 GA	**3068**	40	ER 32 2÷25	2871	3173	0988

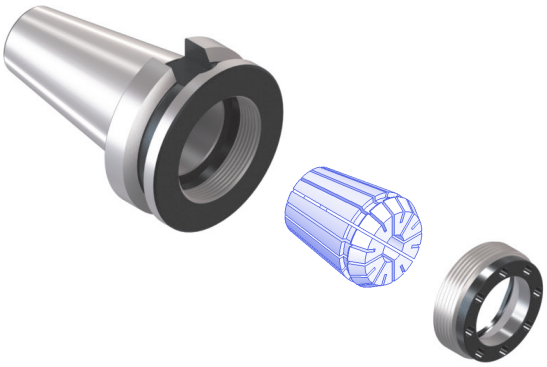

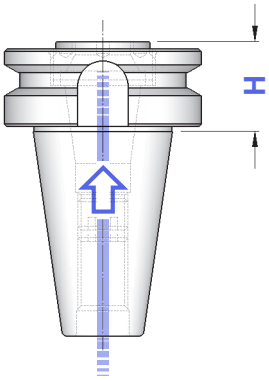

FORMA AD


p.29


p.29


p.10

BT

PORTAPINZA ER - GHIERA MINI

ER COLLET CHUCKS with MINI NUT

FORMA AD (JD)

FORMA AD+B (JD/JF)

Balanced	G 6,3
≤ H130	15.000 rpm
≥ H160	8.000 rpm

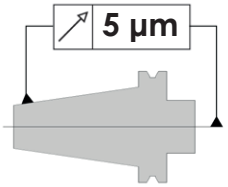

TIPO	FORMA AD Art.	FORMA AD+B Art.	D	RANGE			
BT 30 - ER 11 GM /H 80	3329	—	16	ER11 1÷8	0432	5718	5573
BT 30 - ER 16 GM /H 80	3039	—	22	ER16 1÷12	1229	5719	0364
BT 30 - ER 16 GM /H 120	3454	—					
BT 40 - ER 11 GM /H 70	3271	4855	16	ER11 1÷8	0432	5718	5573
BT 40 - ER 11 GM /H 100	3174	4856					
BT 40 - ER 11 GM /H 130	3272	4857					
BT 40 - ER 11 GM /H 160	4687	4858					
BT 40 - ER 16 GM /H 70	3455	4859	22	ER16 1÷12	1229	5719	0364
BT 40 - ER 16 GM /H 100	3456	4860					
BT 40 - ER 16 GM /H 130	3457	4861					
BT 40 - ER 16 GM /H 160	4688	4862					
BT 40 - ER 16 GM /H 200	4781	4812					
BT 40 - ER 20 GM /H 70	3041	4501	28	ER20 1÷15	1230	5720	0787
BT 40 - ER 20 GM /H 100	3461	4863					
BT 40 - ER 20 GM /H 130	3458	4864					
BT 40 - ER 20 GM /H 160	4689	4865					
BT 40 - ER 20 GM /H 200	4782	4813					
BT 40 - ER 25 GM /H 70	3043	4656	35	ER25 1÷20	1231	5721	0996
BT 40 - ER 25 GM /H 100	3175	4866					
BT 40 - ER 25 GM /H 130	4690	4867					
BT 40 - ER 25 GM /H 160	3459	4868					
BT 40 - ER 25 GM /H 200	3460	4814					
BT 50 - ER 16 GM /H 130	3463	4869	22	ER16 1÷12	1229	5719	0364
BT 50 - ER 16 GM /H 160	3494	4833					
BT 50 - ER 16 GM /H 200	3495	4834					
BT 50 - ER 20 GM /H 130	3464	4870	28	ER20 1÷15	1230	5720	0787
BT 50 - ER 20 GM /H 160	3045	4657					
BT 50 - ER 20 GM /H 200	3048	4658					
BT 50 - ER 25 GM /H 130	3051	4659	35	ER25 1÷20	1231	5721	0996
BT 50 - ER 25 GM /H 160	3462	4871					
BT 50 - ER 25 GM /H 200	3061	4660					

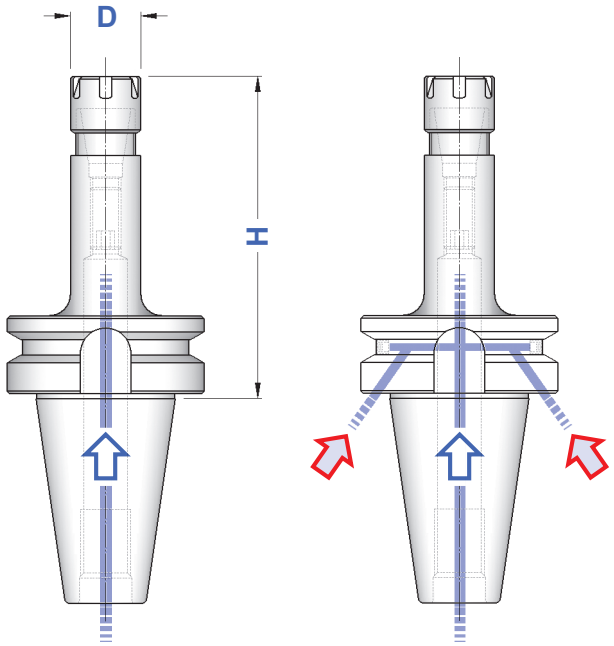

FORMA AD

FORMA AD+B


p.10


p.27


p.30

BT

PORTAPINZA ER - GHIERA ESAGONALE

ER COLLET CHUCKS with HEXAGONAL NUT

FORMA AD (JD)

FORMA AD+B (JD/JF)

Balanced	G 6,3
≤ H130	15.000 rpm
≥ H160	8.000 rpm

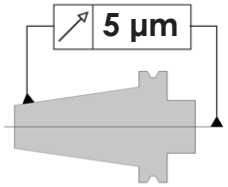

TIPO	FORMA AD Art.	FORMA AD+B Art.	DOPPIO CONTATTO Art.	D	RANGE			
BT 30 - ER 16 GE/H 55	8084	—	10531	28	ER16 1÷12	1214	2906	0364
BT 30 - ER 16 GE/H100	8085	—	10532					
BT 30 - ER 20 GE/H 55	8086	—	10533	34	ER20 1÷15	1215	2907	0787
BT 30 - ER 20 GE/H100	8087	—	10534					
BT 40 - ER 11 GE/H 70	3447	4843	—	19	ER11 1÷8	1157	2905	5573
BT 40 - ER 11 GE/H100	3448	4844	—					
BT 40 - ER 11 GE/H130	3449	4845	—					
BT 40 - ER 11 GE/H160	3450	4846	—					
BT 40 - ER 16 GE/H 70	8088	8104	10539	28	ER16 1÷12	1214	2906	0364
BT 40 - ER 16 GE/H100	8089	8105	10540					
BT 40 - ER 16 GE/H130	8090	8106	—					
BT 40 - ER 16 GE/H160	8091	8107	—					
BT 40 - ER 16 GE/H200	8092	8108	—					
BT 40 - ER 20 GE/H 70	8093	8109	10544	34	ER20 1÷15	1215	2907	0787
BT 40 - ER 20 GE/H100	8094	8110	10545					
BT 40 - ER 20 GE/H130	8095	8111	—					
BT 40 - ER 20 GE/H160	8096	8112	—					
BT 40 - ER 20 GE/H200	8097	8113	—					
BT 50 - ER 16 GE/H100	8098	8114	—	28	ER16 1÷12	1214	2906	0364
BT 50 - ER 16 GE/H160	8099	8115	—					
BT 50 - ER 16 GE/H200	8100	8116	—					
BT 50 - ER 20 GE/H100	8101	8117	—	34	ER20 1÷15	1215	2907	0787
BT 50 - ER 20 GE/H160	8102	8118	—					
BT 50 - ER 20 GE/H200	8103	8119	—					

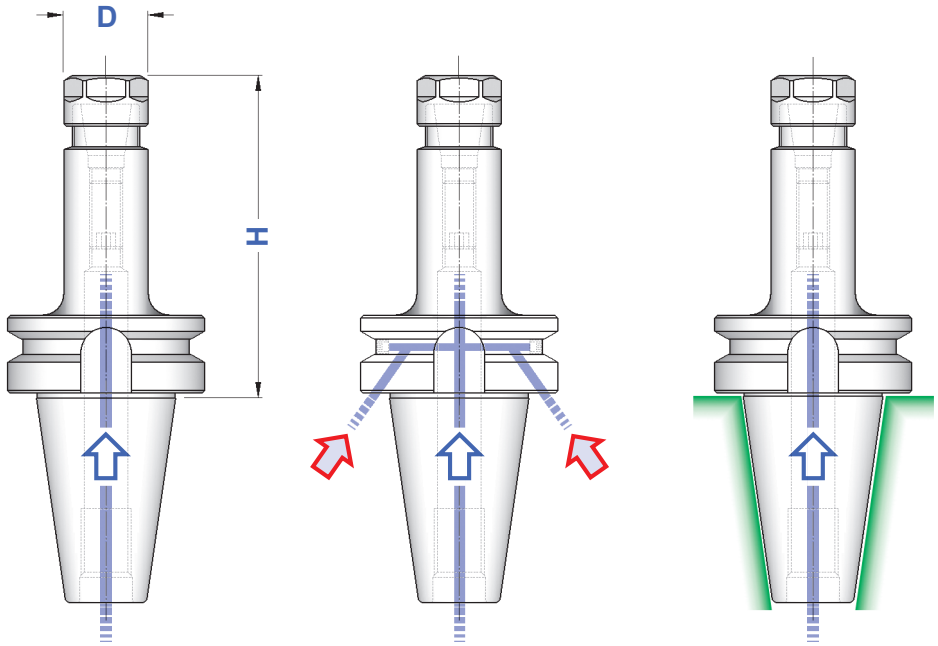

FORMA AD

FORMA AD+B

DOPPIO CONTATTO FORMA AD


p.10


p.27


p.30

BT

PORTAPINZA ER - GHIERA STANDARD

ER COLLET CHUCKS with STANDARD NUT

FORMA AD (JD)

FORMA AD+B (JD/JF)

Balanced	G 6,3
≤ H130	15.000 rpm
≥ H160	8.000 rpm

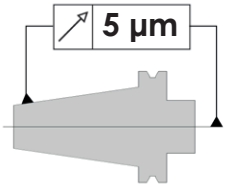

TIPO	FORMA AD Art.	FORMA AD+B Art.	DOPPIO CONTATTO Art.	D	RANGE			
BT 30 - ER16/H 55	3465	—	10555	32	ER16 1÷12	4993	3698	0364
BT 30 - ER16/H 100	3438	—	10556					
BT 30 - ER20/H 55	3274	—	10557	35	ER20 1÷15	4994	3699	0787
BT 30 - ER20/H 100	3439	—	10558					
BT 30 - ER25/H 55	3250	—	10559	42	ER25 1÷20	4995	3669	0996
BT 30 - ER25/H 100	3267	—	10560					
BT 30 - ER32/H 60	3251	—	10561	50	ER32 2÷25	4996	3670	0988
BT 30 - ER32/H 100	3252	—	10562					
BT 40 - ER11/H 70	3447	4843	—	19	ER11 1÷8	1157 GE	2905 CE	5573
BT 40 - ER11/H 100	3448	4844	—					
BT 40 - ER11/H 130	3449	4845	—					
BT 40 - ER11/H 160	3450	4846	—					
BT 40 - ER16/H 70	3468	4872	10567	32	ER16 1÷12	4993	3698	0364
BT 40 - ER16/H 100	3469	4873	10568					
BT 40 - ER16/H 130	3497	4847	—					
BT 40 - ER16/H 160	3470	4874	—					
BT 40 - ER16/H 200	3498	4852	—					
BT 40 - ER20/H 70	3257	4875	10572	35	ER20 1÷15	4994	3699	0787
BT 40 - ER20/H 100	3580	4876	10573					
BT 40 - ER20/H 130	3113	4853	—					
BT 40 - ER20/H 160	3114	4877	—					
BT 40 - ER20/H 200	3499	4854	—					
BT 40 - ER25/H 70	3258	4878	10577	42	ER25 1÷20	4995	3669	0996
BT 40 - ER25/H 100	0336	4879	10578					
BT 40 - ER25/H 130	0337	4880	10579					
BT 40 - ER25/H 160	3115	4881	10580					
BT 40 - ER25/H 200	3183	4811	—					
BT 40 - ER32/H 70	3184	4882	10582	50	ER32 2÷25	4996	3670	0988
BT 40 - ER32/H 100	3259	4883	10583					
BT 40 - ER32/H 130	3116	4884	10584					
BT 40 - ER32/H 160	3260	4885	10585					
BT 40 - ER32/H 200	3117	4886	—					
BT 40 - ER40/H 70	3261	4887	10587	63	ER40 3÷32	4997	3671	0821
BT 40 - ER40/H 100	3262	4888	10588					
BT 40 - ER40/H 130	3263	4889	—					
BT 40 - ER40/H 160	3264	4890	—					
BT 40 - ER40/H 200	3118	4891	—					
BT 40 - ER50/H 85	3265	4931	10592	78	ER50 6÷36	4998	3668	4055

segue
continue

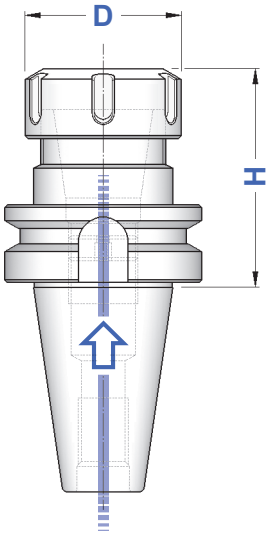

FORMA AD

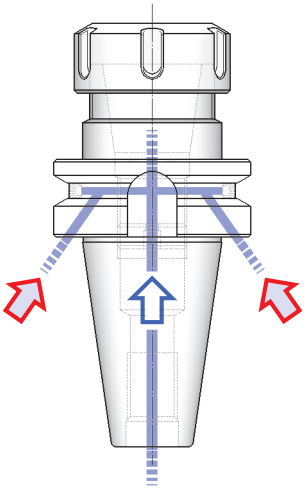

FORMA AD+B

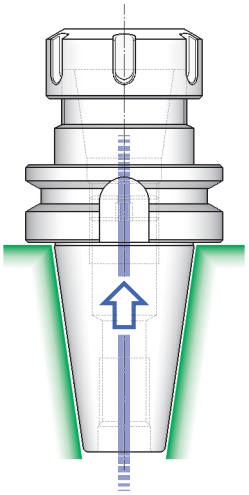

DOPPIO CONTATTO
FORMA AD


p.10


p.28


p.30

segue
continue

Balanced	G 6,3
≤ H130	15.000 rpm
≥ H160	8.000 rpm

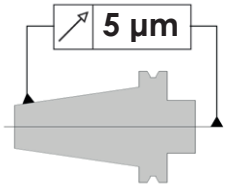

TIPO	FORMA AD Art.	FORMA AD+B Art.	DOPPIO CONTATTO Art.	D	RANGE			
BT 50 - ER16 / H 100	**3474**	4892	—	32	ER16 1÷12	4993	3698	0364
BT 50 - ER16 / H 160	**3475**	4893	—					
BT 50 - ER16 / H 200	**3488**	4957	—					
BT 50 - ER20 / H 100	**3119**	4894	—	35	ER20 1÷15	4994	3699	0787
BT 50 - ER20 / H 160	**3120**	4895	—					
BT 50 - ER20 / H 200	**3581**	4958	—					
BT 50 - ER25 / H 80	**3582**	4896	10599	42	ER25 1÷20	4995	3669	0996
BT 50 - ER25 / H 100	**3583**	4897	10600					
BT 50 - ER25 / H 160	**3584**	4898	—					
BT 50 - ER25 / H 200	**3585**	4959	—					
BT 50 - ER32 / H 80	**3275**	4899	10603	50	ER32 2÷25	4996	3670	0988
BT 50 - ER32 / H 100	**3273**	4900	10604					
BT 50 - ER32 / H 130	**3276**	4901	10605					
BT 50 - ER32 / H 160	**3277**	4902	10606					
BT 50 - ER32 / H 200	**3278**	4903	10607					
BT 50 - ER32 / H 250	**3400**	4961	—					
BT 50 - ER40 / H 80	**3279**	4904	10609	63	ER40 3÷32	4997	3671	0821
BT 50 - ER40 / H 100	**3472**	4905	—					
BT 50 - ER40 / H 130	**3280**	4906	—					
BT 50 - ER40 / H 160	**3281**	4907	—					
BT 50 - ER40 / H 200	**3282**	4908	—					
BT 50 - ER50 / H 100	**3473**	4999	—	78	ER50 6÷36	4998	3668	4055
BT 50 - ER50 / H 160	**8046**	8047	—					

KIT CON SERIE RIDOTTA DI PINZE ER, MANDRINO "FORMA AD" E CHIAVE

EQUIPMENT CASES WITH REDUCED SET OF ER COLLETS, "FORM AD" COLLET CHUCK AND WRENCH

TIPO	Art.	FORMA AD			
KIT Rid BT 30 / H 55 - ER 25	**7784**	3250	7022	3669	0996: ø 4 - 6 - 8 - 10 - 12 - 16
KIT Rid BT 30 / H 60 - ER 32	**7785**	3251	7023	3670	0988: ø 4 - 6 - 8 - 10 - 12 - 16 - 20
KIT Rid BT 40 / H 70 - ER 25	**7786**	3258	7022	3669	0996: ø 4 - 6 - 8 - 10 - 12 - 16
KIT Rid BT 40 / H 70 - ER 32	**7787**	3184	7023	3670	0988: ø 4 - 6 - 8 - 10 - 12 - 16 - 20
KIT Rid BT 40 / H 70 - ER 40	**7788**	3261	7024	3671	0821: ø 4 - 6 - 8 - 10 - 12 - 16 - 20 - 25
KIT Rid BT 50 / H 80 - ER 32	**7789**	3275	7023	3670	0988: ø 4 - 6 - 8 - 10 - 12 - 16 - 20
KIT Rid BT 50 / H 80 - ER 40	**7790**	3279	7024	3671	0821: ø 4 - 6 - 8 - 10 - 12 - 16 - 20 - 25

KIT CON SERIE COMPLETA DI PINZE ER, MANDRINO "FORMA AD" E CHIAVE

EQUIPMENT CASES WITH COMPLETE SET OF ER COLLETS, "FORM AD" COLLET CHUCK AND WRENCH

TIPO	Art.	FORMA AD			
KIT BT 30 / H 55 - ER 25	**7791**	3250	7022	3669	0996: Ø 2 ÷ 16 (15 Pinze)
KIT BT 30 / H 60 - ER 32	**7792**	3251	7023	3670	0988: Ø 3 ÷ 20 (18 Pinze)
KIT BT 40 / H 70 - ER 25	**7793**	3258	7022	3669	0996: Ø 2 ÷ 16 (15 Pinze)
KIT BT 40 / H 70 - ER 32	**7794**	3184	7023	3670	0988: Ø 3 ÷ 20 (18 Pinze)
KIT BT 40 / H 70 - ER 40	**7795**	3261	7024	3671	0821: Ø 4 ÷ 26 (23 Pinze)
KIT BT 50 / H 80 - ER 32	**7796**	3275	7023	3670	0988: Ø 3 ÷ 20 (18 Pinze)
KIT BT 50 / H 80 - ER 40	**7797**	3279	7024	3671	0821: Ø 4 ÷ 26 (23 Pinze)

BT

MANDRINI PER PINZE EOC DIN 6388
DIN 6388 COLLET CHUCKS

FORMA AD+B (JD/JF)

Balanced G 6,3
12.000 rpm

TIPO	FORMA AD+B Art.	D	RANGE			
BT 40 - EOC 16 / H 70 BT 40 - EOC 16 / H 100 BT 40 - EOC 16 / H 130	8726 8727 8728	43	EOC 16 2÷16	4067	2883	0768
BT 40 - EOC 25 / H 70 BT 40 - EOC 25 / H 100 BT 40 - EOC 25 / H 130	8729 8730 8731	60	EOC 25 2÷25	4068	2909	0769
BT 40 - EOC 32 / H 80	8732	72	EOC 32 3÷32	4069	2910	0770
BT 50 - EOC 16 / H 70 BT 50 - EOC 16 / H 100	8733 8734	43	EOC 16 2÷16	4067	2883	0768
BT 50 - EOC 25 / H 85 BT 50 - EOC 25 / H 100 BT 50 - EOC 25 / H 130	8735 8736 8737	60	EOC 25 2÷25	4068	2909	0769
BT 50 - EOC 32 / H 95 BT 50 - EOC 32 / H 130	8738 8739	72	EOC 32 3÷32	4069	2910	0770

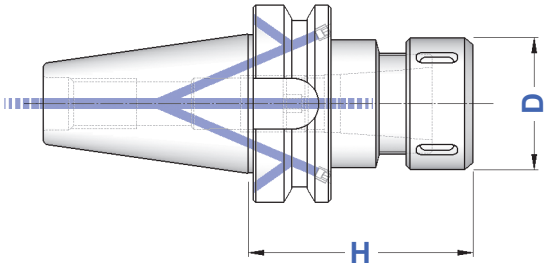

Pinze, ghiere e chiavi EOC - DIN 6388 si trovano da pagina 268

Collets, nuts and wrenches EOC - DIN 6388 type you can find from page 268

SERIE RIDOTTA DI PINZE EOC
REDUCED SET OF EOC COLLETS

TIPO	Diametri	n° pinze	IN CONFEZIONI SINGOLE *IN SINGLE PACKS* Art.	IN VALIGETTA *IN CASE* Art.
EOC 16 - **Ridotta**	Ø 4 - 6 - 8 - 10 - 12 - 16	6	**7010**	**7016**
EOC 25 - **Ridotta**	Ø 6 - 8 - 10 - 12 - 16 - 20 - 25	7	**7011**	**7017**
EOC 32 - **Ridotta**	Ø 6 - 8 - 10 - 12 - 16 - 20 - 25 - 32	8	**7012**	**7018**

SERIE COMPLETA DI PINZE EOC
COMPLETE SET OF EOC COLLETS

TIPO	Diametri	n° pinze	IN CONFEZIONI SINGOLE *IN SINGLE PACKS* Art.	IN VALIGETTA *IN CASE* Art.
EOC 16 - **Completa**	da Ø 2 a Ø 16	15	**7013**	**7019**
EOC 25 - **Completa**	da Ø 2 a Ø 25	24	**7014**	**7020**
EOC 32 - **Completa**	da Ø 4 a Ø 32	29	**7015**	**7021**

BT

MANDRINI A FORTE SERRAGGIO
HIGH GRIP CHUCKS

FORMA AD (JD)

FORMA AD+B (JD/JF)

Balanced G 6,3
12.000 rpm

Forniti completi dell'apposita chiave
Supplied complete with suitable wrench

TIPO	FORMA AD Art.	FORMA AD+B Art.	DOPPIO CONTATTO Art.	E	D	
BT 40 - PC 12/H 65	**9640**	9645	10850	34	12	0804
BT 40 - PC 12/H 120	**9641**	9646	10851			
BT 40 - PC 16/H 65	**9642**	9647	10852	42	16	0805
BT 40 - PC 16/H 120	**9643**	9648	10853			
BT 40 - PC 20/H 80	**5114**	5228	10854	54	20	0809
BT 40 - PC 20/H 105	**3504**	—	10855			
BT 40 - PC 20/H 120	**9644**	9649	10856	50		
BT 40 - PC 32/H 85	—	5229	10857	63	32	0810
BT 40 - PC 32/H 105	**3505**	—	10858	72		
BT 40 - PC 32/H 135	**5133**	9650	10859	63		
BT 50 - PC 20/H 105	**3506**	9651	—	54	20	0809
BT 50 - PC 20/H 135	—	9652	—	50		
BT 50 - PC 32/H 105	**3507**	9653	—	72	32	0810
BT 50 - PC 32/H 135	**5136**	9654	—			

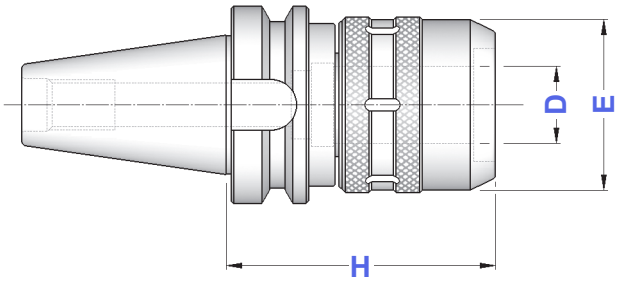

Pinze precisione standard pag. 270
Pinze alta precisione pag. 271

Standard precision collets page 270
High precision collets page 271

KIT CON MANDRINO CHIAVE E PINZE
EQUIPMENT CASES WITH COLLET CHUCK WRENCH AND COLLETS

TIPO	Art.	FORMA AD			
KIT BT 40 - PC 20/H 80	**7547**	5114	3695	2900	0809 ø 6 - 8 - 10 - 12 - 16
KIT BT 40 - PC 20/H 105	**7713**	3504			
KIT BT 40 - PC 32/H 105	**7716**	3505	3695	2910	0810 ø 6 - 8 - 10 - 12 - 16 - 20 - 25
KIT BT 50 - PC 20/H 105	**7717**	3506	3695	2900	0809 ø 6 - 8 - 10 - 12 - 16
KIT BT 50 - PC 32/H 105	**7720**	3507	3695	2910	0810 ø 6 - 8 - 10 - 12 - 16 - 20 - 25

BT

MANDRINI A SERRAGGIO IDRAULICO
HYDRAULIC CHUCKS

FORMA AD (JD)

FORMA AD+B (JD/JF)

Balanced G 2,5
25.000 rpm

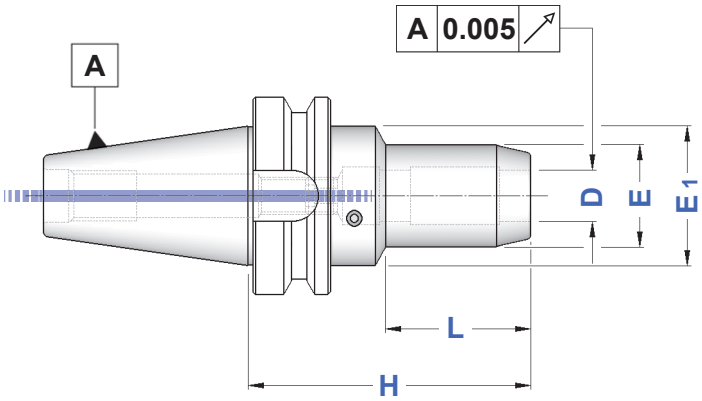

TIPO	FORMA AD Art.	D	H	E	E1	L
BT 40 - HYDRO 6	**5171**	6	90	28	50	44
BT 40 - HYDRO 8	**5172**	8	90	30	50	44
BT 40 - HYDRO 10	**5173**	10	90	32	50	44
BT 40 - HYDRO 12	**5174**	12	90	34	50	44
BT 40 - HYDRO 16	**5175**	16	90	38	50	48
BT 40 - HYDRO 20	**5176**	20	90	43	50	48
BT 40 - HYDRO 25	**5177**	25	100	57	–	73
BT 40 - HYDRO 32	**5178**	32	105	63	–	–
BT 50 - HYDRO 6	**8508**	6	90	28	50	32
BT 50 - HYDRO 8	**8509**	8	90	30	50	32
BT 50 - HYDRO 10	**8510**	10	90	32	50	32
BT 50 - HYDRO 12	**8511**	12	90	34	50	32
BT 50 - HYDRO 16	**8512**	16	90	38	50	32
BT 50 - HYDRO 20	**8513**	20	90	43	50	32
BT 50 - HYDRO 25	**8514**	25	105	57	–	67
BT 50 - HYDRO 32	**8515**	32	115	63	–	77

Applicazioni: bloccaggio ad alta precisione di utensili a gambo cilindrico in tolleranza h6

Attenzione : non azionare il sistema idraulico se l'utensile non è inserito completamente nel mandrino

Applications : *high precision locking of cilyndrical shank tools with shank tollerance h6*

Warning : *do not start Hydraulic System if tool is not complitely fitted into the spindle*

TIPO COMPATTO
COMPACT TYPE

TIPO	FORMA AD Art.	FORMA AD+B Art.	D	H	E1
BT 40 - HYDRO 20 **C**	**5116**	**5170**	20	72,5	49,5
BT 50 - HYDRO 32 **C**	**5117**	**5180**	32	90,0	72,0

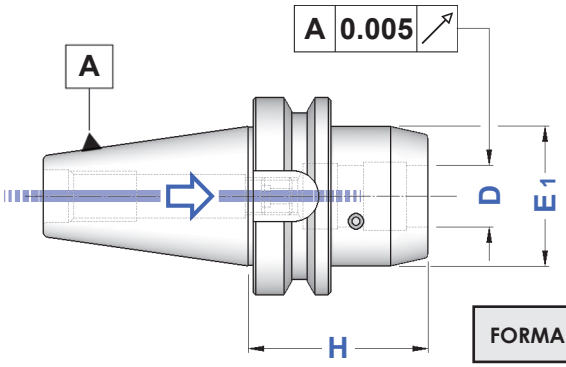

FORMA AD

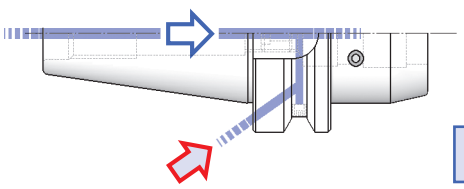

FORMA AD+B

Pinze per Mandrini Idraulici pag. 272
Watertight collets on page 272

BT

BARRE A STELO TENERO
BLANK BARS

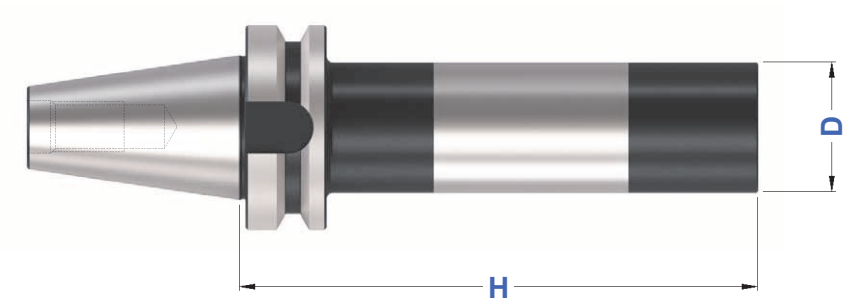

TIPO	Art.	D	H
BT 40 - D. 40 ST	**4367**	40	160
BT 40 - D. 50 ST	**4368**	50	200
BT 40 - D. 63 ST	**4369**	63	250
BT 50 - D. 63 ST	**4372**	63	250
BT 50 - D. 80 ST	**4373**	80	300

BT

BARRE DI CONTROLLO
TEST ARBORS

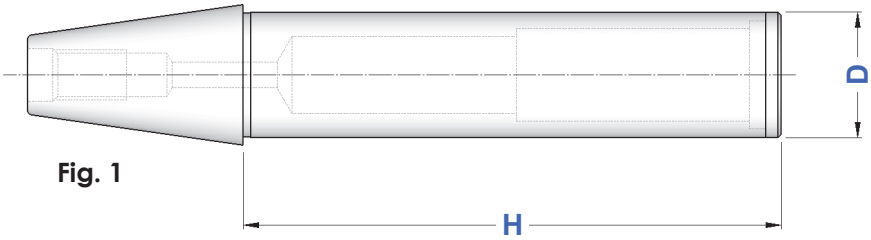

Fig. 1

TIPO	Art.	Fig.	H	D
BT 40 - D. 40 SC	**2227**	1	300	40
BT 50 - D. 50 SC	**2229**	1	350	50

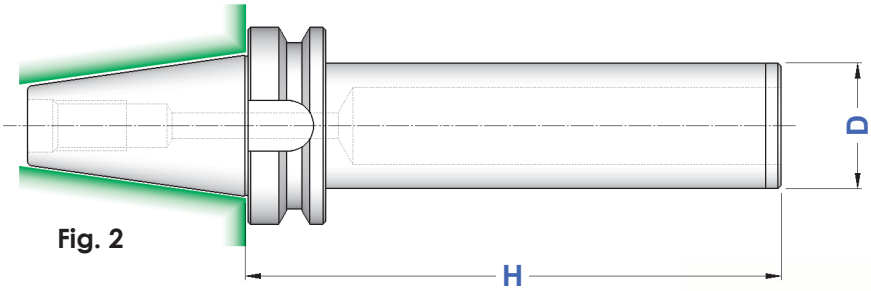

Fig. 2

TIPO	DOPPIO CONTATTO Art.	Fig.	H	D
BT 40 - D. 40 SC 2	**10823**	2	300	40
BT 50 - D. 50 SC 2	**10824**	2	350	50

Dati costruttivi
- **Costruite in acciaio da cementazione certificato**
- **Cementate con profondità 0,6 - 0,8 mm**
- **Temprate, rinvenute, brunite**
- **Durezza HRC 58 ± 2, resistenza 800-1000 N/mm²**
- **Rotondità in rotazione 0,005**
- **Cilindricità 0,003**

Constructive Features
- *Manufactured with hardening steel*
- *Hardened 0,6 - 0,8 mm depth*
- *Hardened, tempered, burnished*
- *Hardness HRC 58 ± 2, strenght 800-1000 N/mm²*
- *Runout accuracy 0,005*
- *Cylindricity 0,003*

Fornite con apposito contenitore
Supplied with suitable case

BT

MANDRINI PER PUNTE AD INSERTI
INDEXABLE DRILL HOLDERS

FORMA AD (JD)

Balanced G 6,3
12.000 rpm

TIPO	FORMA AD Art.	D	H	E	L	
BT 40 - D.16 P	**8574**	16	75	36	54	0403
BT 40 - D.20 P	**8575**	20	75	40	54	0403
BT 40 - D.25 P	**8576**	25	80	45	59	0417
BT 40 - D.32 P	**8577**	32	85	52	63	0417
BT 50 - D.16 P	**8721**	16	80	36	54	0403
BT 50 - D.20 P	**8722**	20	80	40	54	0403
BT 50 - D.25 P	**8723**	25	90	45	59	0417
BT 50 - D.32 P	**8724**	32	90	52	63	0417
BT 50 - D.40 P	**8725**	40	100	60	73	0493

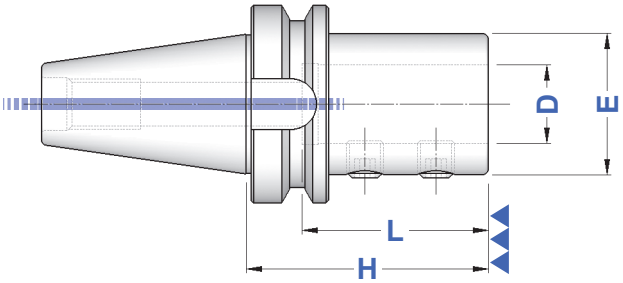

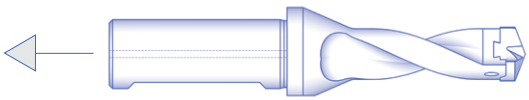

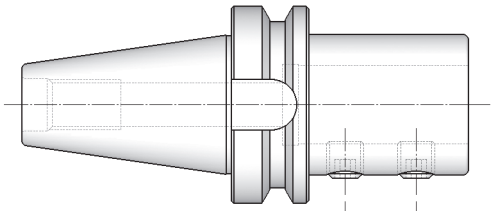

n.2 grani di bloccaggio
two locking screws

p.259

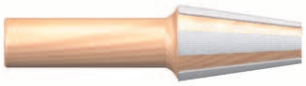

Tamponi Pulitori pag. 243
Taper Cleaners page 243

Codoli di Aggancio pag. 221
Pull Studs page 221

Smontaconi Orientabili pag. 240
Orientable Tightening Fixtures page 240

BT

PORTAFRESE WELDON TIPO EXTRACORTO
SHORT TYPE END MILL HOLDERS

FORMA AD (JD)

FORMA AD+B (JD/JF)

Balanced G 6,3
12.000 rpm

TIPO	FORMA AD Art.	FORMA AD+B Art.	D	H	E	Fig.	G1	G2
BT 40 - WE 12 / H 35	3053	8469	12	35	44	1	4973	–
BT 40 - WE 16 / H 35	3054	5122	14	35	44	1	0068	–
BT 40 - WE 18 / H 35	8466	8471	16	35	44	1	0261	–
BT 40 - WE 20 / H 35	3055	5123	20	35	44	1	0261	–
BT 40 - WE 25 / H 35	3056	—	25	35	44	1	0082	–
BT 40 - WE 25 / H 60	4629	4554	25	60	49	2	0082	0076
BT 40 - WE 32 / H 40	3069	—	32	40	44	1	0074	–
BT 40 - WE 32 / H 70	4630	4556	32	70	72	2	0082	4977
BT 50 - WE 16 / H 44	3057	5125	16	44	70	1	4974	–
BT 50 - WE 18 / H 44	8467	8472	18	44	70	1	4974	–
BT 50 - WE 20 / H 44	3058	5126	20	44	70	1	4975	–
BT 50 - WE 25 / H 44	3059	5127	25	44	70	1	4976	–
BT 50 - WE 32 / H 44	3060	5128	32	44	70	1	4977	–
BT 50 - WE 40 / H 44	8468	8473	40	44	70	1	0259	–

Figura 1

1 grano di bloccaggio
single locking screw

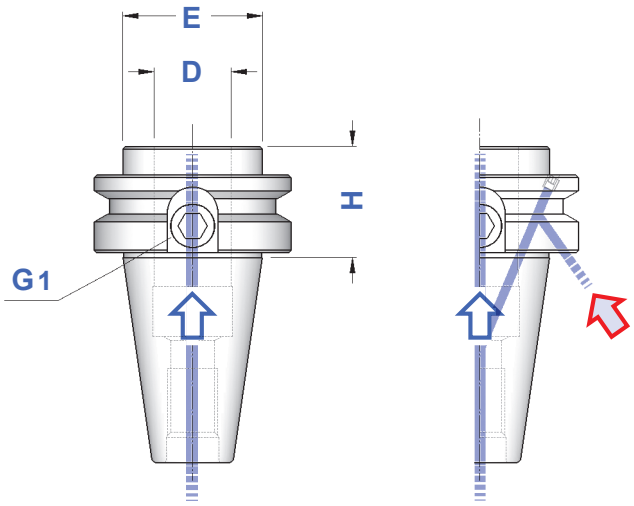

FORMA AD

FORMA AD+B

Figura 2

2 grani di bloccaggio
two locking screws

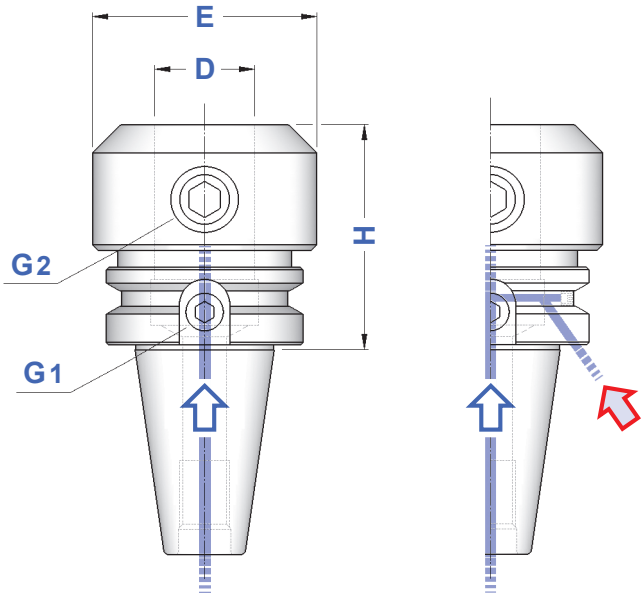

FORMA AD

FORMA AD+B

p.259

BT

PORTAFRESE WELDON

END MILL HOLDERS FOR DIN 1835-B SHANKS

FORMA AD (JD)

FORMA AD+B (JD/JF)

Balanced	G 6,3
≤ H130	12.000 rpm
≥ H160	8.000 rpm

WE6 ÷ WE20
1 grano
1 screw

WE25 ÷ WE50
2 grani
2 screws

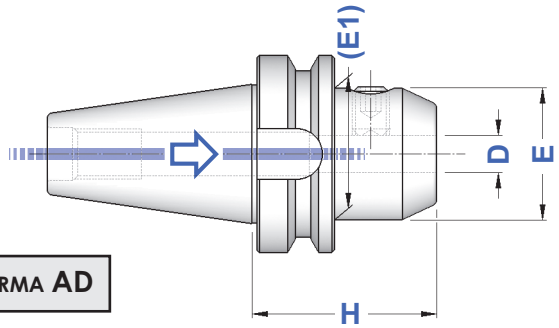

FORMA AD

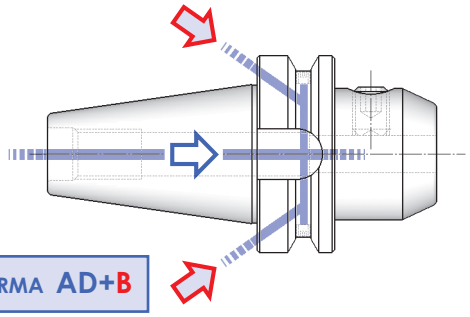

FORMA AD+B

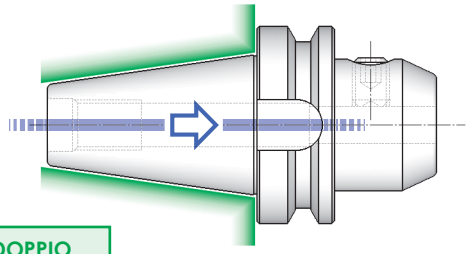

DOPPIO CONTATTO
FORMA AD

TIPO	FORMA AD Art.	FORMA AD+B Art.	DOPPIO CONTATTO Art.	D	H	E	
BT 30 - WE 6/H 50	3740	—	10636	6	50	25	4970
BT 30 - WE 8/H 50	3741	—	10637	8	50	28	4971
BT 30 - WE 10/H 50	3742	—	10638	10	50	35	4972
BT 30 - WE 12/H 55	3743	—	10639	12	55	42	4973
BT 30 - WE 16/H 63	3744	—	10640	16	63	48	4974
BT 30 - WE 20/H 70	3299	—	10641	20	70	52	4975
BT 40 - WE 6/H 50	3752	4909	10642	6	50	25	4970
BT 40 - WE 6/H 100	5057	5863	10643		100		
BT 40 - WE 6/H 130	8004	8021	—		130		
BT 40 - WE 6/H 160	5564	5864	—		160		
BT 40 - WE 6/H 200	4253	4391	—		200		
BT 40 - WE 8/H 50	3753	4910	10647	8	50	28	4971
BT 40 - WE 8/H 100	5058	5865	10648		100		
BT 40 - WE 8/H 130	8005	8022	—		130		
BT 40 - WE 8/H 160	5565	5866	—		160		
BT 40 - WE 8/H 200	4254	4396	—		200		
BT 40 - WE 10/H 63	3754	4911	10652	10	63	35	4972
BT 40 - WE 10/H 100	5059	5867	10653		100		
BT 40 - WE 10/H 130	8006	8023	—		130		
BT 40 - WE 10/H 160	5566	5868	—		160		
BT 40 - WE 10/H 200	4255	4397	—		200		
BT 40 - WE 12/H 63	3755	4912	10657	12	63	42	4973
BT 40 - WE 12/H 100	5060	5869	10658		100		
BT 40 - WE 12/H 130	8007	8024	—		130		
BT 40 - WE 12/H 160	5567	5870	—		160		
BT 40 - WE 12/H 200	4262	4401	—		200		
BT 40 - WE 14/H 63	4557	4913	10662	14	63	44	4973
BT 40 - WE 14/H 100	5061	5871	10663		100		
BT 40 - WE 14/H 130	8008	8025	—		130		
BT 40 - WE 14/H 160	4268	4432	—		160		
BT 40 - WE 14/H 200	4269	4433	—		200		
BT 40 - WE 16/H 63	3756	4914	10667	16	63	48	4974
BT 40 - WE 16/H 100	5062	5872	10668		100		
BT 40 - WE 16/H 130	8009	8026	—		130		
BT 40 - WE 16/H 160	5063	5873	—		160		
BT 40 - WE 16/H 200	4270	4434	—		200		
BT 40 - WE 18/H 63	4558	4915	10672	18	63	50	4974
BT 40 - WE 18/H 100	5064	5874	10673		100		
BT 40 - WE 18/H 130	8010	8027	—		130		
BT 40 - WE 18/H 160	4271	4435	—		160		
BT 40 - WE 18/H 200	4272	4436	—		200		
BT 40 - WE 20/H 63	3757	4916	10677	20	63	52	4975
BT 40 - WE 20/H 100	5066	5875	10678		100		
BT 40 - WE 20/H 130	5067	4437	—		130		
BT 40 - WE 20/H 160	5068	5876	—		160		
BT 40 - WE 20/H 200	4274	4446	—		200		
BT 40 - WE 25/H 90	3758	4917	10682	25	90	65	4976
BT 40 - WE 25/H 130	5069	4939	—		130		
BT 40 - WE 25/H 160	5070	4448	—		160		
BT 40 - WE 25/H 200	4358	4479	—		200		
BT 40 - WE 32/H 100	3759	4918	10686	32	100	72	4977
BT 40 - WE 32/H 130	5071	4480	—		130		
BT 40 - WE 32/H 160	5072	4481	—		160		
BT 40 - WE 32/H 200	4359	4482	—		200		
BT 40 - WE 40/H 105	4559	4919	10690	40	105	80	4977

segue
continue

segue
continue

Balanced G 6,3
8.000 rpm

WE6 ÷ WE20
1 grano
1 screw

WE25 ÷ WE50
2 grani
2 screws

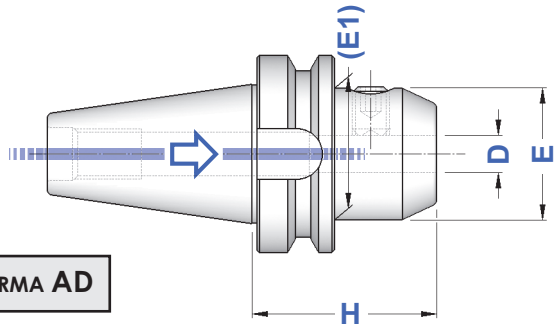

FORMA **AD**

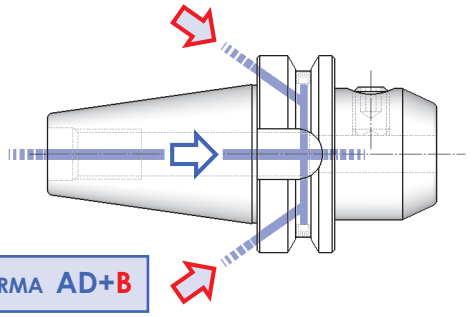

FORMA **AD+B**

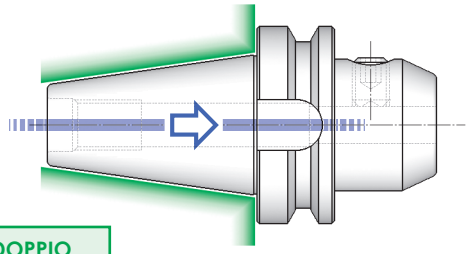

DOPPIO CONTATTO
FORMA **AD**

TIPO	FORMA AD Art.	FORMA AD+B Art.	DOPPIO CONTATTO Art.	D	H	E	
BT 50 - WE 6/H 63	3295	4920	10691	6	63	25	4970
BT 50 - WE 6/H 100	5073	5877	—		100		
BT 50 - WE 6/H 130	8011	8028	—		130		
BT 50 - WE 6/H 160	5568	5878	—		160		
BT 50 - WE 6/H 200	4360	4485	—		200		
BT 50 - WE 8/H 63	3769	4921	10696	8	63	28	4971
BT 50 - WE 8/H 100	5074	5879	—		100		
BT 50 - WE 8/H 130	8012	8029	—		130		
BT 50 - WE 8/H 160	5569	5880	—		160		
BT 50 - WE 8/H 200	4361	4497	—		200		
BT 50 - WE 10/H 70	3770	4922	10701	10	70	35	4972
BT 50 - WE 10/H 100	5075	5907	—		100		
BT 50 - WE 10/H 130	8013	8030	—		130		
BT 50 - WE 10/H 160	5572	5908	—		160		
BT 50 - WE 10/H 200	4366	4498	—		200		
BT 50 - WE 12/H 80	3771	4923	10706	12	80	42	4973
BT 50 - WE 12/H 100	5574	5912	—		100		
BT 50 - WE 12/H 130	8014	8031	—		130		
BT 50 - WE 12/H 160	5076	5909	—		160		
BT 50 - WE 12/H 200	4370	4499	—		200		
BT 50 - WE 14/H 80	4560	4924	10711	14	80	44	4973
BT 50 - WE 14/H 100	4371	4500	—		100		
BT 50 - WE 14/H 130	8015	8032	—		130		
BT 50 - WE 14/H 160	4375	4502	—		160		
BT 50 - WE 14/H 200	4376	4503	—		200		
BT 50 - WE 16/H 80	3772	4925	10716	16	80	48	4974
BT 50 - WE 16/H 100	5575	5913	—		100		
BT 50 - WE 16/H 130	8016	8033	—		130		
BT 50 - WE 16/H 160	5078	5910	—		160		
BT 50 - WE 16/H 200	4380	4523	—		200		
BT 50 - WE 18/H 80	4561	4926	10721	18	80	50	4974
BT 50 - WE 18/H 100	4381	4524	—		100		
BT 50 - WE 18/H 130	8017	8034	—		130		
BT 50 - WE 18/H 160	4382	4525	—		160		
BT 50 - WE 18/H 200	4384	4526	—		200		
BT 50 - WE 20/H 80	3773	4927	10726	20	80	52	4975
BT 50 - WE 20/H 100	5576	5914	—		100		
BT 50 - WE 20/H 130	8018	8035	—		130		
BT 50 - WE 20/H 160	5080	5911	—		160		
BT 50 - WE 20/H 200	4386	4527	—		200		
BT 50 - WE 25/H 100	3774	4928	10731	25	100	65	4976
BT 50 - WE 25/H 130	8019	8036	—		130		
BT 50 - WE 25/H 160	5082	5915	—		160		
BT 50 - WE 25/H 200	4388	4528	—		200		
BT 50 - WE 32/H 105	3775	4929	10735	32	105	72	4977
BT 50 - WE 32/H 130	8020	8037	—		130		
BT 50 - WE 32/H 160	5083	5916	—		160		
BT 50 - WE 32/H 200	4389	4529	—		200		
BT 50 - WE 40/H 120	3776	4930	10739	40	120	80	4977
BT 50 - WE 40/H 160	5085	5917	—		160		
BT 50 - WE 40/H 200	4390	4530	—		200		
BT 50 - WE 50/H 125	3777	4552	—	50	125	100	4978

p.259

BT

PORTAFRESE WELDON CON CANALI DI REFRIGERAZIONE

END MILL HOLDERS with COOLANT CHANNELS for DIN 1835B SHANKS

FORMA AD+B (JD/JF)

Balanced G 6,3
12.000 rpm

WEC 6 ÷ WEC 20
1 grano
1 screw

WEC 25 ÷ WEC 40
2 grani
2 screws

TIPO	FORMA AD+B Art.	D	H	E	
BT 40 - WEC 6 / H 50	7872	6	50	25	4970
BT 40 - WEC 8 / H 50	7873	8	50	28	4971
BT 40 - WEC 10 / H 63	7874	10	63	35	4972
BT 40 - WEC 12 / H 63	7875	12	63	42	4973
BT 40 - WEC 14 / H 63	7876	14	63	44	4973
BT 40 - WEC 16 / H 63	7877	16	63	48	4974
BT 40 - WEC 18 / H 63	7878	18	63	50	4974
BT 40 - WEC 20 / H 63	7879	20	63	52	4975
BT 40 - WEC 25 / H 90	7880	25	90	65	4976
BT 40 - WEC 32 / H 100	7881	32	100	72	4977
BT 40 - WEC 40 / H 105	7882	40	105	80	4977
BT 50 - WEC 6 / H 63	7883	6	63	25	4970
BT 50 - WEC 8 / H 63	7884	8	63	28	4971
BT 50 - WEC 10 / H 70	7885	10	70	35	4972
BT 50 - WEC 12 / H 80	7886	12	80	42	4973
BT 50 - WEC 14 / H 80	7887	14	80	44	4973
BT 50 - WEC 16 / H 80	7888	16	80	48	4974
BT 50 - WEC 18 / H 80	7889	18	80	50	4974
BT 50 - WEC 20 / H 80	7890	20	80	52	4975
BT 50 - WEC 25 / H 100	7891	25	100	65	4976
BT 50 - WEC 32 / H 105	7892	32	105	72	4977
BT 50 - WEC 40 / H 120	7893	40	120	80	4977

p.259

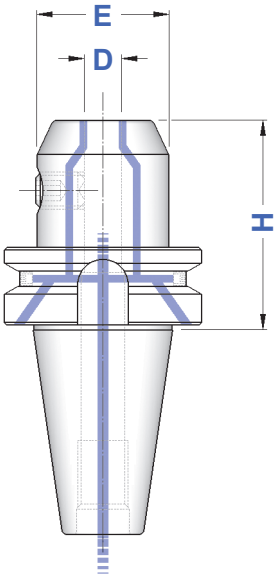

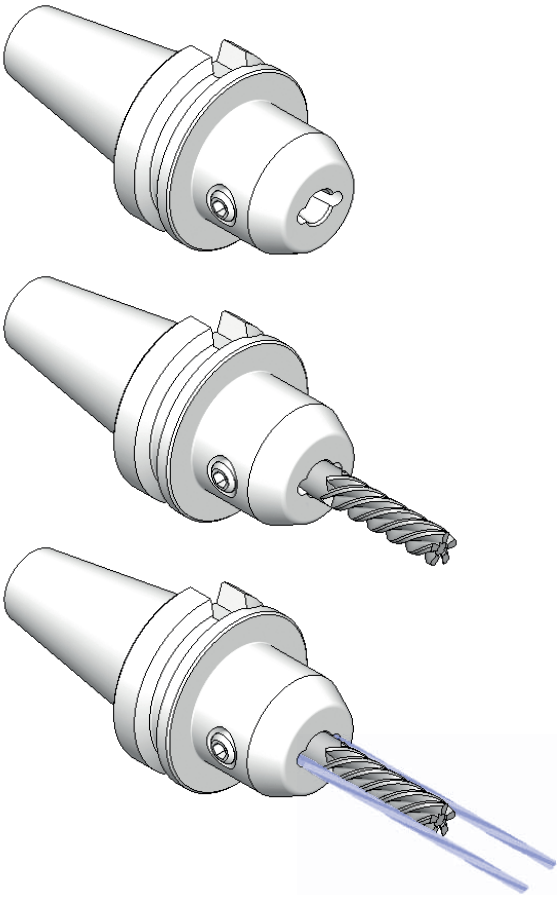

BT

MANDRINI PER UTENSILI ATTACCO
WHISTLE NOTCH
END MILL HOLDERS FOR DIN 1835-E SHANKS

FORMA AD+B (JD/JF)

Balanced G 6,3
12.000 rpm

WN 6 ÷ WN 20
1 grano
1 screw

WN 25 ÷ WN 40
2 grani
2 screws

TIPO	FORMA AD+B Art.	D	H	E	
BT 40 - WN 6 / H 50	4666	6	50	25	4970
BT 40 - WN 8 / H 50	4667	8	50	28	4971
BT 40 - WN 10 / H 63	4668	10	63	35	4972
BT 40 - WN 12 / H 63	4669	12	63	42	4973
BT 40 - WN 14 / H 63	4670	14	63	44	4973
BT 40 - WN 16 / H 63	4671	16	63	48	4974
BT 40 - WN 18 / H 63	4672	18	63	50	4974
BT 40 - WN 20 / H 63	4673	20	63	52	4975
BT 40 - WN 25 / H 90	4674	25	90	65	4976
BT 40 - WN 32 / H 100	4675	32	100	72	4977
BT 40 - WN 40 / H 105	4692	40	105	80	4977
BT 50 - WN 6 / H 63	4676	6	63	25	4970
BT 50 - WN 8 / H 63	4677	8	63	28	4971
BT 50 - WN 10 / H 70	4678	10	70	35	4972
BT 50 - WN 12 / H 80	4679	12	80	42	4973
BT 50 - WN 14 / H 80	4680	14	80	44	4973
BT 50 - WN 16 / H 80	4681	16	80	48	4974
BT 50 - WN 18 / H 80	4682	18	80	50	4974
BT 50 - WN 20 / H 80	4683	20	80	52	4975
BT 50 - WN 25 / H 100	4684	25	100	65	4976
BT 50 - WN 32 / H 105	4685	32	105	72	4977
BT 50 - WN 40 / H 120	4686	40	120	80	4977

2° ⇨ WHISTLE NOTCH

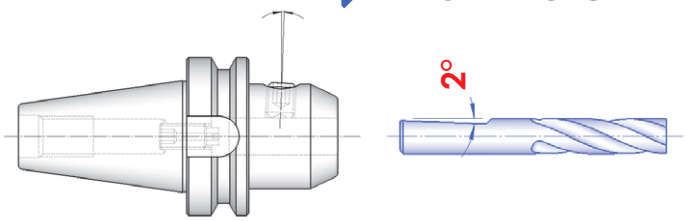

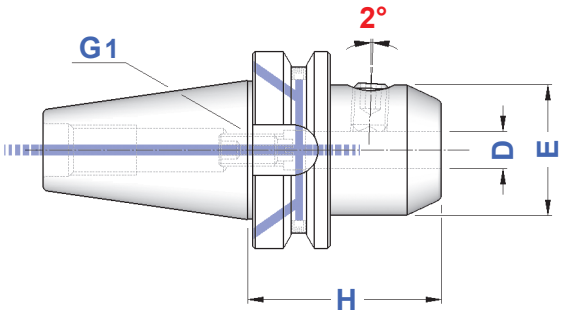

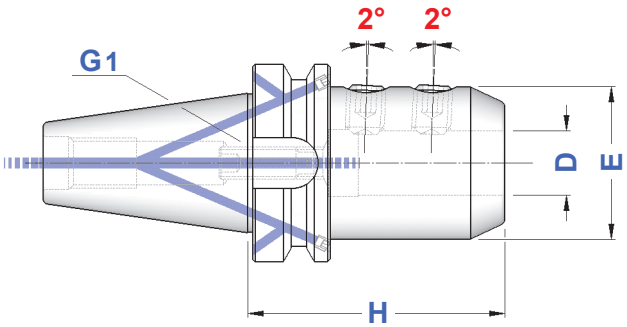

GRANO di PRESETTAGGIO con foro passante (G1)
PPRESETTING SCREW throught hole (G1)

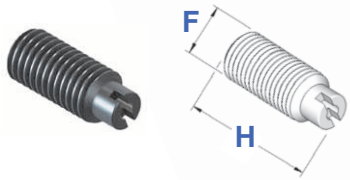

Art.	F x H	Passo
0233	M 5 x 16	0,8
0235	M 6 x 16	1
0238	M 8 x 20	1,25
0240	M 10 x 25	1,5
0245	M 12 x 30	1,75
1226	M 16 x 20	2
0212	M 20 x 20	2,5
0247	M 20 x 30	2,5

BT

RIDUZIONI A CONO MORSE PER PUNTE
MT ADAPTERS FOR TWIST DRILLS

FORMA AD (JD)

Balanced G 6,3
8.000 rpm

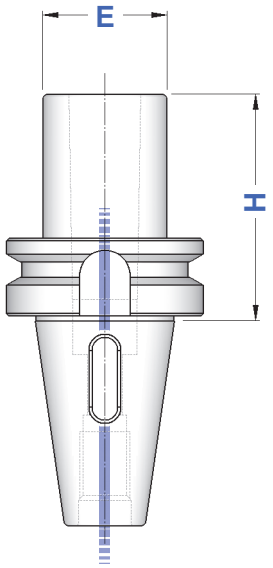

TIPO	FORMA AD Art.	CM	H	E
BT 30 - CM 1 PUNTE	**8346**	1	50	25
BT 30 - CM 2 PUNTE	**3796**	2	60	32
BT 30 - CM 3 PUNTE	**3883**	3	80	40
BT 40 - CM 1 PUNTE	**8347**	1	50	25
BT 40 - CM 2 PUNTE	**8349**	2	60	32
BT 40 - CM 3 PUNTE	**3783**	3	75	40
BT 40 - CM 4 PUNTE	**3784**	4	95	48
BT 50 - CM 1 PUNTE	**8352**	1	45	25
BT 50 - CM 2 PUNTE	**8354**	2	60	32
BT 50 - CM 3 PUNTE	**8356**	3	65	40
BT 50 - CM 4 PUNTE	**3793**	4	95	48
BT 50 - CM 5 PUNTE	**3794**	5	105	63


p.73

BT

RIDUZIONI A CONO MORSE PER FRESE
MT ADAPTERS FOR MILLING CUTTERS

FORMA A (J)

Balanced G 6,3
8.000 rpm

TIPO	FORMA A Art.	CM	H	E		
BT 30 - CM 2 FRESE	**3882**	2	60	32	7422	4569
BT 30 - CM 3 FRESE	**3884**	3	80	40	7423	4570
BT 40 - CM 2 FRESE	**3886**	2	50	32	7422	4569
BT 40 - CM 3 FRESE	**3887**	3	75	40	7423	4570
BT 40 - CM 4 FRESE	**3888**	4	95	48	7424	4571
BT 50 - CM 2 FRESE	**3801**	2	50	32	7422	4569
BT 50 - CM 3 FRESE	**2933**	3	65	40	7423	4570
BT 50 - CM 4 FRESE	**3890**	4	95	48	7424	4571
BT 50 - CM 5 FRESE	**3891**	5	120	63	7425	4572

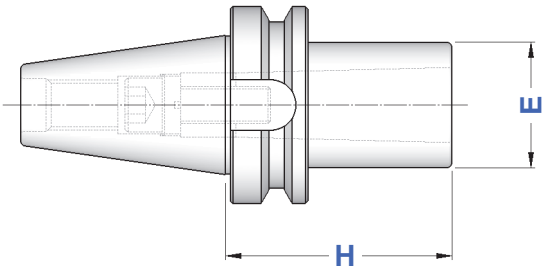


p.256


p.256


p.256

BT

RIDUZIONI A CONO MORSE PUNTE + FRESE
COMBINATE
COMBI MT ADAPTERS: TWIST DRILLS + MILLING CUTTERS

FORMA A (J)

Balanced G 6,3
8.000 rpm

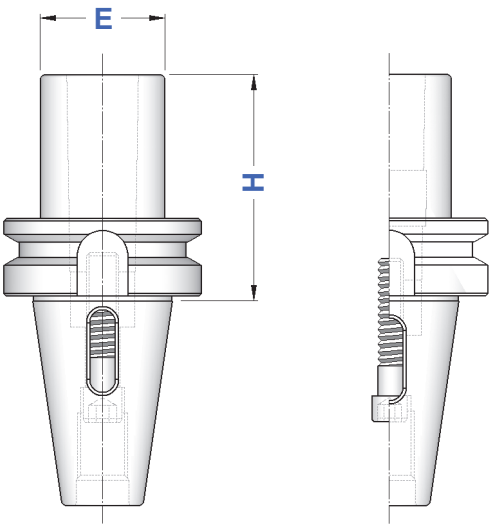

COMBINATE PUNTE + FRESE
COMBI TWIST DRILL + MILLING CUTTERS

TIPO	PUNTE + FRESE Art.	CM	H	E
BT 40 - CM 1 P+F	**3781**	1	50	25
BT 40 - CM 2 P+F	**3782**	2	60	32
BT 40 - CM 3 P+F	**8360**	3	75	40
BT 50 - CM 1 P+F	**3790**	1	45	25
BT 50 - CM 2 P+F	**3791**	2	60	32
BT 50 - CM 3 P+F	**3792**	3	65	40
BT 50 - CM 4 P+F	**8361**	4	95	48


p.257


p.257


p.73

BT

RIDUZIONI A CONO MORSE PER PUNTE E PUNTE + FRESE
TIPO PROLUNGATO
EXTENDED MT ADAPTERS: TWIST DRILLS, TWIST DRILLS + MILLING CUTTERS

FORMA A (J)

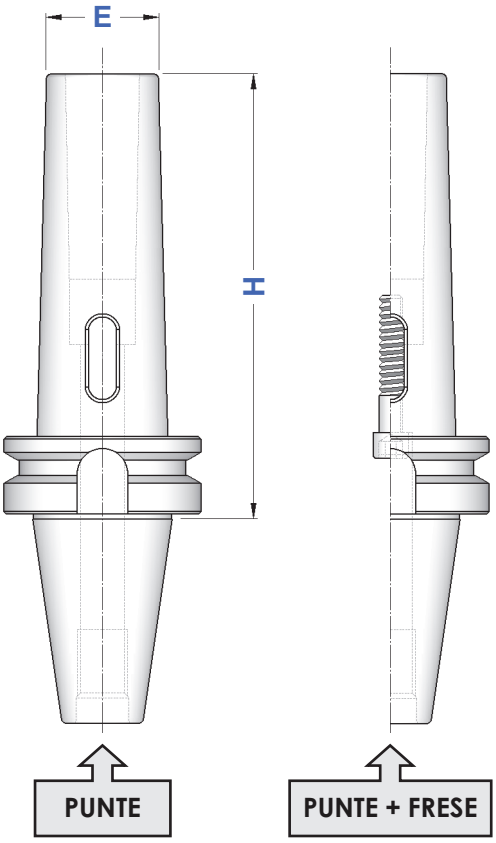

TIPO	PUNTE Art.	PUNTE + FRESE Art.	CM	H	E
BT 40 - CM 1	**8348**	**4258**	1	115	18
BT 40 - CM 2	**8350**	**4259**	2	120	25
BT 40 - CM 3	**8351**	**4260**	3	140	33
BT 40 - CM 4	**4261**	—	4	165	40
BT 50 - CM 1	**8353**	**4263**	1	120	18
BT 50 - CM 2	**8355**	**4264**	2	140	25
BT 50 - CM 3	**8357**	**4265**	3	150	33
BT 50 - CM 4	**8358**	**4266**	4	180	40
BT 50 - CM 5	**8359**	—	5	220	55


p.257


p.257


p.73

BT

PORTAFRESE FISSI
FACE MILL HOLDERS

FORMA A (J)

FORMA AD+B (JD/JF)

Balanced G 6,3
8.000 rpm

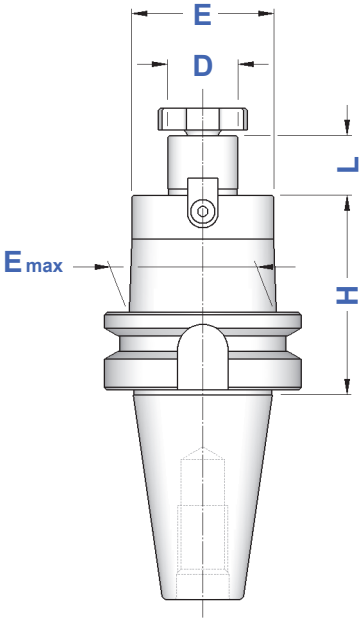

FORMA A

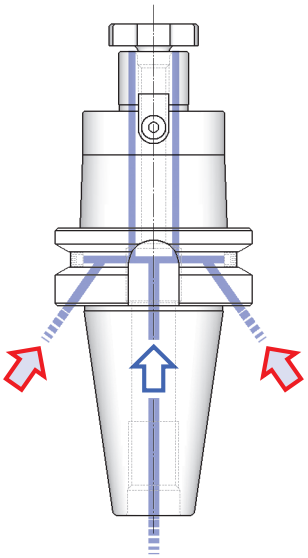

FORMA AD+B

TIPO	FORMA A Art.	FORMA AD+B Art.	D	L	E	E max		
BT 30 - D.13 FISSO / H 35	8412	—	13	12	28	–	0482	—
BT 30 - D.16 FISSO / H 35	4152	—	16	17	38	–	4985	4562
BT 30 - D.22 FISSO / H 40	4154	—	22	19	48	–	4986	4563
BT 30 - D.27 FISSO / H 40	4156	—	27	21	58	–	4987	4564
BT 40 - D.16 FISSO / H 45	4161	5881	16	17	38	–	4985	4562
BT 40 - D.16 FISSO / H 100	5578	5882						
BT 40 - D.16 FISSO / H 130	9420	9430						
BT 40 - D.16 FISSO / H 160	8415	8438						
BT 40 - D.16 FISSO / H 200	8416	8439						
BT 40 - D.22 FISSO / H 45	4644	5883	22	19	48	–	4986	4563
BT 40 - D.22 FISSO / H 100	5588	5884			46	48		
BT 40 - D.22 FISSO / H 130	9421	9431						
BT 40 - D.22 FISSO / H 160	5589	8440						
BT 40 - D.22 FISSO / H 200	8417	8441						
BT 40 - D.27 FISSO / H 45	4645	5885	27	21	58	–	4987	4564
BT 40 - D.27 FISSO / H 100	5590	5886			48	–		
BT 40 - D.27 FISSO / H 130	9422	9432			55	–		
BT 40 - D.27 FISSO / H 160	5591	8442						
BT 40 - D.27 FISSO / H 200	8418	8443						
BT 40 - D.32 FISSO / H 50	4646	5887	32	24	78	–	4988	4565
BT 40 - D.32 FISSO / H 100	5592	5888			58	–		
BT 40 - D.32 FISSO / H 160	8419	8444			66	–		
BT 40 - D.40 FISSO / H 55	4647	5889	40	27	88	–	4989	4566
BT 40 - D.40 FISSO / H 100	8420	8445			70	–		
BT 40 - D.40 FISSO / H 160	8421	8446			88	–		
BT 50 - D.16 FISSO / H 60	4648	5890	16	17	38	–	4985	4562
BT 50 - D.16 FISSO / H 100	5593	5891						
BT 50 - D.16 FISSO / H 130	9425	9435						
BT 50 - D.16 FISSO / H 160	8422	8447						
BT 50 - D.16 FISSO / H 200	8423	8448						
BT 50 - D.22 FISSO / H 60	4172	5892	22	19	48	–	4986	4563
BT 50 - D.22 FISSO / H 100	5659	5893			46	49		
BT 50 - D.22 FISSO / H 130	9426	9436			46	56		
BT 50 - D.22 FISSO / H 160	5660	8449			46	49		
BT 50 - D.22 FISSO / H 200	8424	8450						
BT 50 - D.22 FISSO / H 250	8425	8451			50	60		
BT 50 - D.22 FISSO / H 300	8426	8452						
BT 50 - D.27 FISSO / H 60	4649	5894	27	21	58	–	4987	4564
BT 50 - D.27 FISSO / H 100	5666	5895			55	78		
BT 50 - D.27 FISSO / H 130	9427	9437						
BT 50 - D.27 FISSO / H 160	5667	8453						
BT 50 - D.27 FISSO / H 200	8427	8454						
BT 50 - D.27 FISSO / H 250	8428	8455						
BT 50 - D.27 FISSO / H 300	8429	8456						
BT 50 - D.32 FISSO / H 60	4650	5896	32	24	78	–	4988	4565
BT 50 - D.32 FISSO / H 100	5669	5897			66	78		
BT 50 - D.32 FISSO / H 130	9428	9438						
BT 50 - D.32 FISSO / H 160	8430	8457						
BT 50 - D.32 FISSO / H 200	8431	8458						
BT 50 - D.32 FISSO / H 250	8432	8459						
BT 50 - D.32 FISSO / H 300	8433	8460						
BT 50 - D.40 FISSO / H 60	4651	5898	40	27	88	–	4989	4566
BT 50 - D.40 FISSO / H 100	5676	5899			70	78		
BT 50 - D.40 FISSO / H 160	8434	8461						
BT 50 - D.40 FISSO / H 200	8435	8462						


p.255


p.258


p.254


p.254

BT

PORTAFRESE FISSI - DOPPIO CONTATTO
DOUBLE CONTACT FACE MILL HOLDERS

FORMA AD (JD)

Balanced G 6,3
8.000 rpm

TIPO	DOPPIO CONTATTO Art.	D	L	E	E max		
BT 30 - D.16 FISSO / H 35	10744	16	17	38	–	4985	4562
BT 30 - D.22 FISSO / H 45	10745	22	19	48	–	4986	4563
BT 30 - D.27 FISSO / H 45	10746	27	21	58	–	4987	4564
BT 40 - D.16 FISSO / H 45	10747	16	17	38	–	4985	4562
BT 40 - D.16 FISSO / H 100	10748						
BT 40 - D.16 FISSO / H 130	10749						
BT 40 - D.16 FISSO / H 160	10750						
BT 40 - D.22 FISSO / H 45	10752	22	19	48	–	4986	4563
BT 40 - D.22 FISSO / H 100	10753			46	48		
BT 40 - D.22 FISSO / H 130	10754						
BT 40 - D.22 FISSO / H 160	10755						
BT 40 - D.27 FISSO / H 45	10757	27	21	58	–	4987	4564
BT 40 - D.27 FISSO / H 100	10758			48	–		
BT 40 - D.32 FISSO / H 50	10762	32	24	78	–	4988	4565
BT 40 - D.40 FISSO / H 55	10765	40	27	88	–	4989	4566
BT 50 - D.16 FISSO / H 60	10768	16	17	38	–	4985	4562
BT 50 - D.22 FISSO / H 60	10773	22	19	48	–	4986	4563
BT 50 - D.27 FISSO / H 60	10780	27	21	58	–	4987	4564
BT 50 - D.32 FISSO / H 60	10787	32	24	78	–	4988	4565
BT 50 - D.40 FISSO / H 60	10794	40	27	88	–	4989	4566

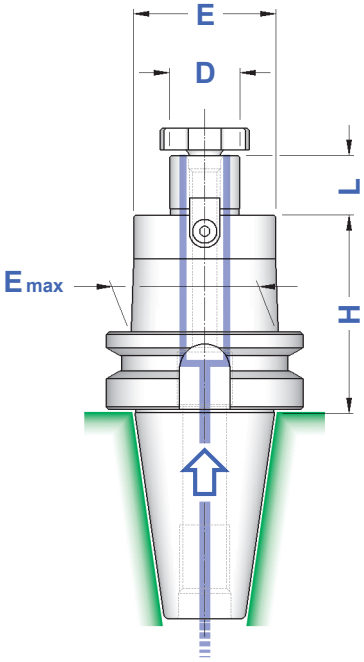

DOPPIO CONTATTO
FORMA AD


p.255


p.258


p.254


p.254

Codoli di Aggancio
pag. 221
Pull Studs
page 221

BT

ATTACCHI PER FRESE AD INSERTI
FACE MILL HOLDERS FOR FACE MILLING CUTTERS

FORMA A (J)

Balanced G 6,3
8.000 rpm

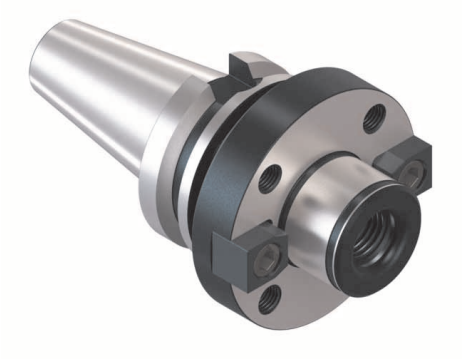

TIPO	FORMA A Art.	D	H	E	C	F	T	
BT 40 - D. 40 FM	**4186**	40	60	89	66,7	M 12	15,9	4989
BT 50 - D. 40 FM	**4187**	40	70	89	66,7	M 12	15,9	4989
BT 50 - D. 60 FM	**4188**	60	80	129	101,6	M 16	25,4	—

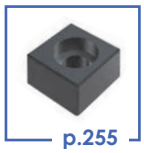
p.255


p.258

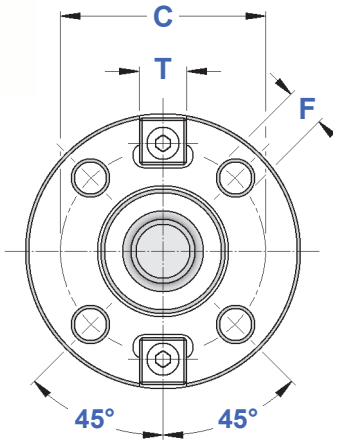

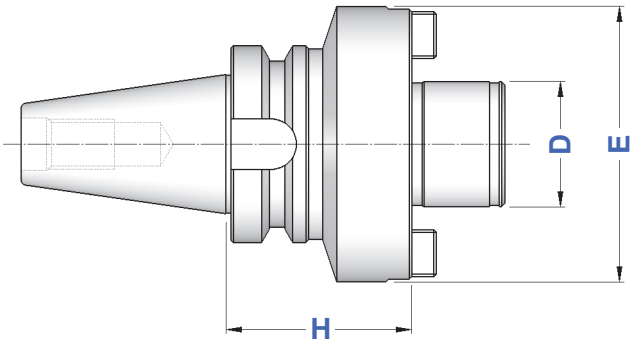

BT

PORTAFRESE CON CHIAVETTA DI TRASCINAMENTO
MILL HOLDERS WITH FEATHER KEY

FORMA A (J)

TIPO	FORMA A Art.	D	H	L	E			
BT 40 - D. 16 CHT	**8503**	16	52	30	28	0147	4985	4562
BT 40 - D. 22 CHT	**8504**	22	52	40	36	0148	4986	4563
BT 40 - D. 27 CHT	**8505**	27	52	60	43	0149	4987	4564
BT 40 - D. 32 CHT	**8506**	32	52	60	48	0150	4988	4565
BT 40 - D. 40 CHT	**8507**	40	52	60	56	0151	4989	4566

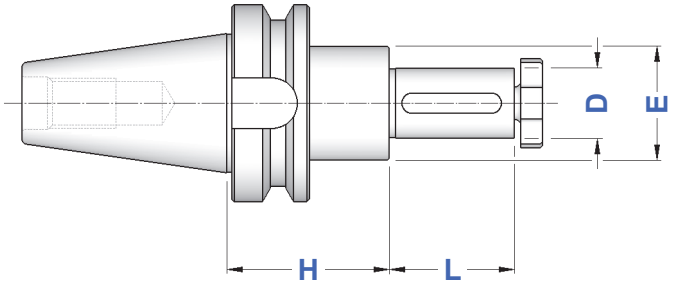


p.254


p.254


p.255


p.253

BT

PORTAFRESE COMBINATI

DIN 6358 COMBI SHELL MILL HOLDERS

FORMA A (J)

Balanced G 6,3
8.000 rpm

TIPO	FORMA A Art.	D	L1	L	E	E max				
BT 30 - D.16 C/H 50	**3797**	16	27	17	32	–	4090	0115	4985	4562
BT 30 - D.22 C/H 50	**3798**	22	31	19	40	–	4091	0116	4986	4563
BT 30 - D.27 C/H 55	**3943**	27	33	21	48	–	4092	0122	4987	4564
BT 40 - D.16 C/H 55 BT 40 - D.16 C/H 100 BT 40 - D.16 C/H 160	**3802** **4113** **8483**	16	27	17	32	– 44	4090	0115	4985	4562
BT 40 - D.22 C/H 55 BT 40 - D.22 C/H 100 BT 40 - D.22 C/H 160	**3803** **4114** **8484**	22	31	19	40	– 47	4091	0116	4986	4563
BT 40 - D.27 C/H 55 BT 40 - D.27 C/H 100 BT 40 - D.27 C/H 160	**3804** **4115** **8485**	27	33	21	48	– 55	4092	0122	4987	4564
BT 40 - D.32 C/H 60 BT 40 - D.32 C/H 100 BT 40 - D.32 C/H 160	**3805** **4116** **8486**	32	38	24	58	–	4093	0125	4988	4565
BT 40 - D.40 C/H 60 BT 40 - D.40 C/H 100	**3806** **3810**	40	41	27	70	–	4094	0133	4989	4566
BT 50 - D.16 C/H 70 BT 50 - D.16 C/H 100	**3812** **4117**	16	27	17	32	– 44	4090	0115	4985	4562
BT 50 - D.22 C/H 70 BT 50 - D.22 C/H 100	**3813** **4118**	22	31	19	40	– 50	4091	0116	4986	4563
BT 50 - D.27 C/H 70 BT 50 - D.27 C/H 100	**3814** **4119**	27	33	21	48	– 60	4092	0122	4987	4564
BT 50 - D.32 C/H 70 BT 50 - D.32 C/H 100	**3815** **4120**	32	38	24	58	–	4093	0125	4988	4565
BT 50 - D.40 C/H 70 BT 50 - D.40 C/H 100	**3816** **4121**	40	41	27	70	–	4094	0133	4989	4566

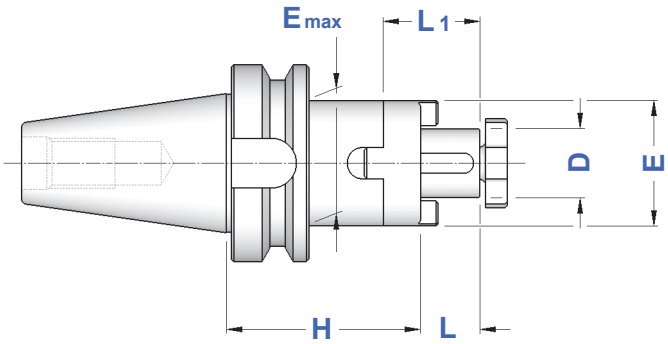


p.255


p.253


p.255


p.254


p.254

BT

MANDRINI PER FRESE CON ATTACCO FILETTATO

CHUCKS FOR MILLING CUTTERS WITH THREADED SHANK

FORMA AD (JD)

Balanced G 6,3
12.000 rpm

FORMA AD

TIPO	Art.	M	D1	D2	D3	H	L
BT 40 - M 8 / H 55	**7827**	M 8	8,5	13	15	55	28
BT 40 - M 8 / H 77	**7828**				23	77	50
BT 40 - M 8 / H 102	**7829**				23	102	75
BT 40 - M 8 / H 127	**7830**				25	127	100
BT 40 - M 10 / H 55	**7831**	M 10	10,5	18	20	55	28
BT 40 - M 10 / H 77	**7832**				23	77	50
BT 40 - M 10 / H 102	**7833**				28	102	75
BT 40 - M 10 / H 127	**7834**				32	127	100
BT 40 - M 12 / H 55	**7835**	M 12	12,5	21	24	55	28
BT 40 - M 12 / H 77	**7836**				24	77	50
BT 40 - M 12 / H 102	**7837**				31	102	75
BT 40 - M 12 / H 127	**7838**				33	127	100
BT 40 - M 16 / H 55	**7839**	M 16	17,0	29	32	55	28
BT 40 - M 16 / H 77	**7840**				34	77	50
BT 40 - M 16 / H 102	**7841**				34	102	75
BT 40 - M 16 / H 127	**7842**				36	127	100
BT 40 - M 16 / H 152	**7843**				40	152	125
BT 50 - M 12 / H 88	**7844**	M 12	12,5	21	24	88	50
BT 50 - M 12 / H 138	**7845**				33	138	100
BT 50 - M 12 / H 188	**7846**				40	188	150
BT 50 - M 12 / H 254	**8719**				42	254	216
BT 50 - M 16 / H 88	**7847**	M 16	17,0	29	34	88	50
BT 50 - M 16 / H 138	**7848**				36	138	100
BT 50 - M 16 / H 188	**7849**				42,5	188	150
BT 50 - M 16 / H 254	**8720**				44	254	216

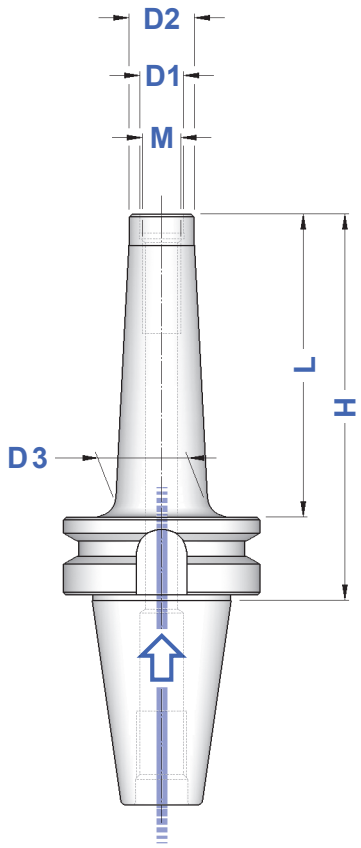

FORMA AD

Prolunghe, Riduzioni, Portapinze ER con attacco filettato a pag. 46

Extensions, Reductions, ER Collet Chucks with threaded shank at page 46

BT

MASCHIATORI A CAMBIO RAPIDO CON DOPPIA COMPENSAZIONE

DOUBLE COMPENSATION QUICK CHANGE TAPPING CHUCKS

FORMA A (J)

TIPO	FORMA A Art.	H	E	B	COMPENSAZIONE	
BT 30 - B. 1	**2863**	63	38	19	- 7,5 + 7,5	M 3 ÷ M 12 (*M18)
BT 30 - B. 2	**2865**	96	55	31	- 12,5 + 12,5	M 6 ÷ M 20 (*M30)
BT 40 - B. 1	**3524**	68	38	19	- 7,5 + 7,5	M 3 ÷ M 12 (*M18)
BT 40 - B. 2	**3525**	93	55	31	- 12,5 + 12,5	M 6 ÷ M 20 (*M30)
BT 40 - B. 3	**3526**	164	79	48	- 20,0 + 20,0	M14 ÷ M 33 (*M48)
BT 50 - B. 1	**3028**	80	38	19	- 7,5 + 7,5	M 3 ÷ M 12 (*M18)
BT 50 - B. 2	**3530**	102	55	31	- 12,5 + 12,5	M 6 ÷ M 20 (*M30)
BT 50 - B. 3	**3531**	133	79	48	- 20,0 + 20,0	M14 ÷ M 33 (*M48)

* Bussole con GRANI
Adapters with SCREWS

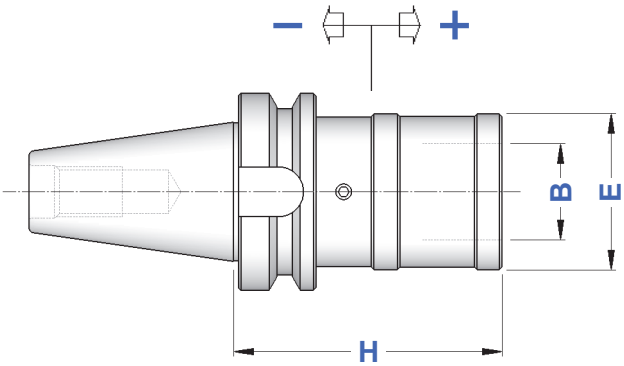

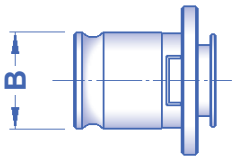

Bussole a maschiare da pag. 235
Tapping Adapters from page 235

BT

MASCHIATORI A CAMBIO RAPIDO SENZA COMPENSAZIONE

QUICK CHANGE TAPPING CHUCKS WITHOUT COMPENSATION

FORMA AD (JD)

TIPO	FORMA AD Art.	H	E	B	
BT 40 - B. 1 FISSO	**4951**	67	33	19	M 3 ÷ M 12 (*M18)
BT 40 - B. 2 FISSO	**4952**	90	50	31	M 6 ÷ M 20 (*M30)
BT 40 - B. 3 FISSO	**5711**	117	72	48	M14 ÷ M 33 (*M48)
BT 50 - B. 1 FISSO	**2999**	78	33	19	M 3 ÷ M 12 (*M18)
BT 50 - B. 2 FISSO	**4953**	101	50	31	M 6 ÷ M 20 (*M30)
BT 50 - B. 3 FISSO	**5712**	125	72	48	M14 ÷ M 33 (*M48)

* Bussole con GRANI
Adapters with SCREWS

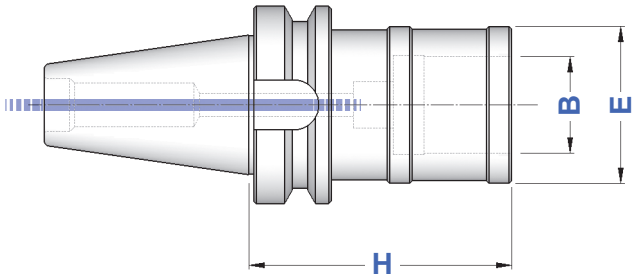

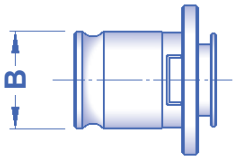

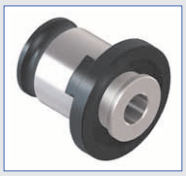

Bussole a maschiare da pag. 235
Tapping Adapters from page 235

BT

RIDUZIONI E ADATTATORI
REDUCTIONS AND ADAPTERS

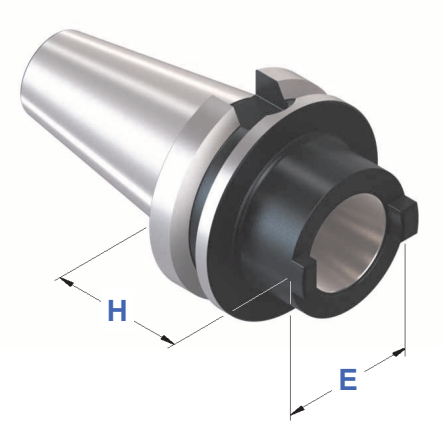

BT ⇨ ISO/TC/BT
BT ⇨ NT/SK/BT

TIPO	FORMA A Art.	H	E	DIN 2080	BT DIN 69871		
BT 40 - ISO 30/TC 30/BT 30	**4180**	70	50	* 7410	* 0177	* 7423	4570
BT 40 - ISO 40/TC 40/BT 40	**8707**	100	68	* 7411	* 0179	* 7424	4571
BT 50 - ISO 40/TC 40/BT 40	**4273**	70	78	* 7411	* 0179	* 7424	4571
BT 50 - ISO 50/TC 50/BT 50	**8708**	120	100	* 7417	* 0254	* 7426	4780

* Compresi nella fornitura
Included in the supply


p.256

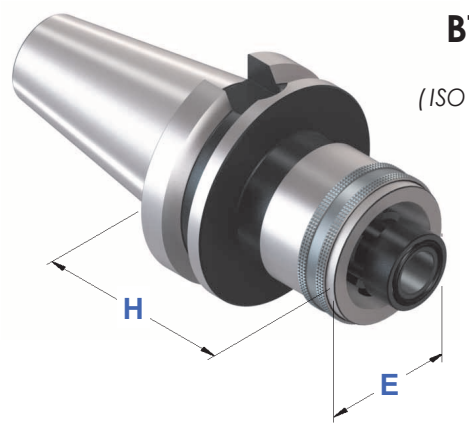

BT ⇨ HSK A+C
BT ⇨ DIN 69893-1
(ISO 7388-2 ⇨ ISO 12164-1)

TIPO	FORMA AD+B Art.	H	E
BT 40 - HSK 63 A+C	**6098**	80	63
BT 50 - HSK 63 A+C	**6099**	70	63

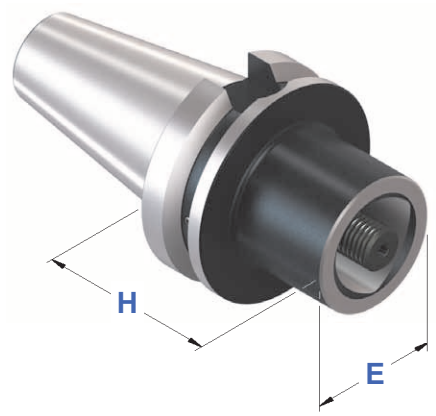

BT ⇨ POLIGONALE
BT ⇨ ISO 26623-1
(ISO 7388-2 ⇨ ISO 26623-1)

TIPO	FORMA AD+B Art.	DOPPIO CONTATTO Art.	H	E
BT 40 - C 40/H 30	**11026**	—	30	40
BT 40 - C 40/H 40	—	**11039**	40	40
BT 40 - C 50/H 50	**11028**	**11040**	50	50
BT 40 - C 50/H 90	**11029**	—	90	50
BT 40 - C 63/H 75	**11030**	**11041**	75	63
BT 50 - C 40/H 40	**11031**	**11042**	40	40
BT 50 - C 40/H 70	**11032**	**11043**	70	40
BT 50 - C 50/H 40	**11033**	**11044**	40	50
BT 50 - C 50/H 80	**11034**	**11045**	80	50
BT 50 - C 63/H 50	**11035**	**11046**	50	63
BT 50 - C 63/H 90	**11036**	—	90	63
BT 50 - C 63/H 100	—	**11047**	100	63
BT 50 - C 80/H 70	**11037**	**11048**	70	80
BT 50 - C 80/H 120	**11038**	**11049**	120	80

CARATTERISTICHE TECNICHE HSK A+C (DIN 69893-1 / ISO 12164-1)

HSK A+C (DIN 69893-1 / ISO 12164-1) STANDARD FEATURES

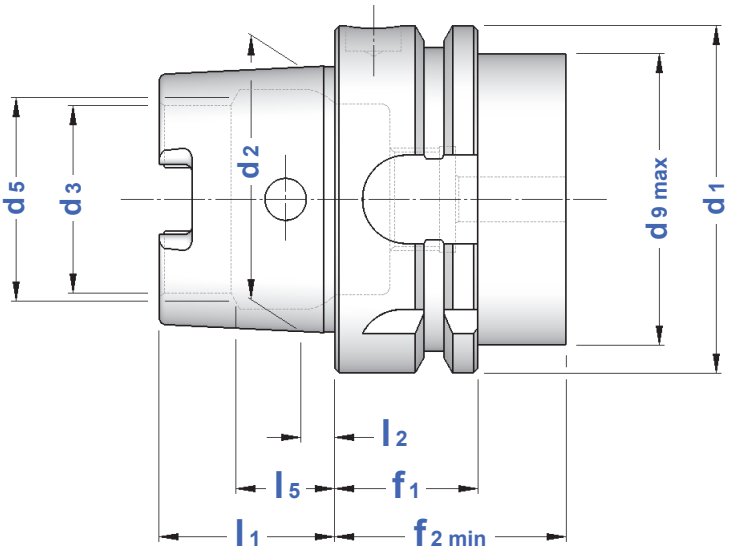

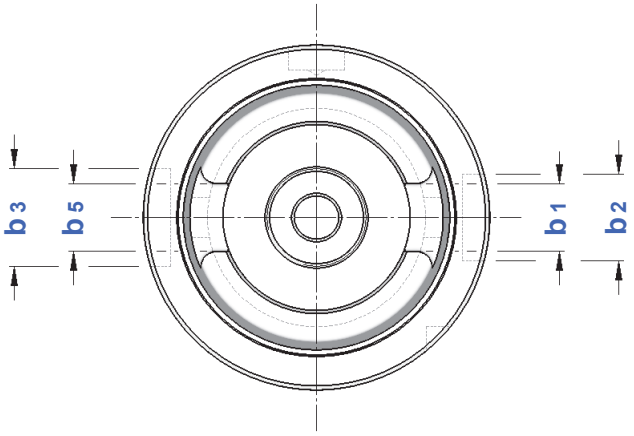

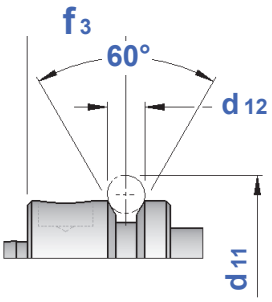

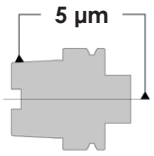

CONO	b1	b2	b3	b5	d1	d2	d3	d5	d9	d11	d12	f1	f2	f3	l1	l2	l5
HSK 25 A+C	6,05	6	7	6,05	25	19	14	15	20	28,5	3	10	20	4,5	13	2,5	7,21
HSK 32 A+C	7,05	7	9	7,05	32	24	17	19	26	37	4	20	35	16	16	3,2	8,92
HSK 40 A+C	8,05	9	11	8,05	40	30	21	23	34	45	4	20	35	16	20	4	11,42
HSK 50 A+C	10,54	12	14	10,54	50	38	26	29	42	59,3	7	26	42	18	25	5	14,13
HSK 63 A+C	12,54	16	18	12,54	63	48	34	37	53	72,3	7	26	42	18	32	6,3	18,13
HSK 63 T	12,54	16	18	12,42	63	48	34	37	62	72,3	7	26	30	18	32	6,3	18,13
HSK 80 A+C	16,04	18	20	16,04	80	60	42	46	68	88,8	7	26	42	18	40	8	22,85
HSK 100 A+C	20,02	20	22	20,02	100	75	53	58	88	109,75	7	29	45	20	50	10	28,56

HSK 63 T ⇨ ISO 12164-3

ADDUTTORI PER REFRIGERANTE

COOLANT TUBES

Art.	HSK	F	D	L	L1	OR *O-RING*	CHIAVE *WRENCH*
0413	HSK 32 A+C	M 10 x 1	6	26,0	5,5	5668	0470
0414	HSK 40 A+C	M 12 x 1	8	29,3	7,5	5672	0471
0415	HSK 50 A+C	M 16 x 1	10	33,0	9,5	5673	0472
0416	HSK 63 A+C	M 18 x 1	12	36,6	11,5	5674	0473
0418	HSK 100 A+C	M 24 x1,5	16	44,0	15,5	5675	0474

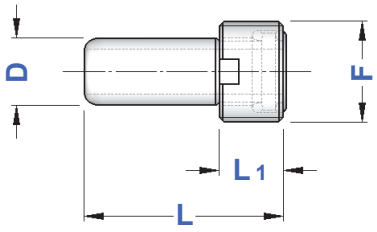

Gli adduttori sono forniti completi di OR

Coolant tubes are supplied complete with O-Ring

INDICE DELL' ATTACCO HSK A+C (DIN 69893-1 / ISO 12164-1)

INDEX OF HSK A+C SHANK (DIN 69893-1 / ISO 12164 -1)

segue
continue

HSK A + C

PORTAPINZA ER - GHIERA MINI

ER COLLET CHUCKS with MINI NUT

Balanced G 6,3
20.000 rpm

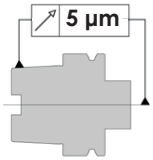

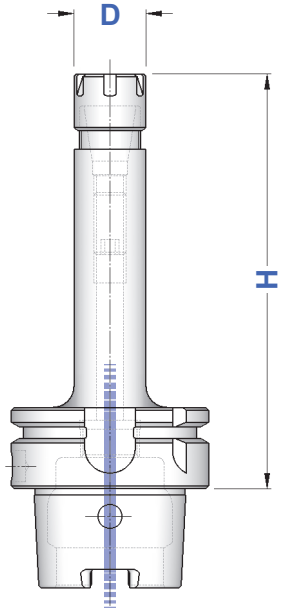

TIPO	Art.	D	RANGE			
HSK 32 A - ER 16 GM / H 65	**6000**	22	ER16 1÷12	1229	5719	0364
HSK 32 A - ER 25 GM / H 70	**6004**	35	ER25 1÷20	1231	5721	0996
HSK 40 A - ER 16 GM / H 60 HSK 40 A - ER 16 GM / H 120	**6006** **6007**	22	ER16 1÷12	1229	5719	0364
HSK 50 A - ER 16 GM / H 100 HSK 50 A - ER 16 GM / H 160	**6002** **6013**	22	ER16 1÷12	1229	5719	0364
HSK 63 A - ER 11 GM / H 70 HSK 63 A - ER 11 GM / H 100 HSK 63 A - ER 11 GM / H 130 HSK 63 A - ER 11 GM / H 160	**6003** **6073** **6005** **6074**	16	ER11 1÷8	0432	5718	5573
HSK 63 A - ER 16 GM / H 70 HSK 63 A - ER 16 GM / H 100 HSK 63 A - ER 16 GM / H 130 HSK 63 A - ER 16 GM / H 160 HSK 63 A - ER 16 GM / H 200	**6008** **6018** **6009** **6019** **6109**	22	ER16 1÷12	1229	5719	0364
HSK 63 A - ER 20 GM / H 70 HSK 63 A - ER 20 GM / H 100 HSK 63 A - ER 20 GM / H 130 HSK 63 A - ER 20 GM / H 160 HSK 63 A - ER 20 GM / H 200	**6119** **6020** **6301** **6021** **6303**	28	ER20 1÷15	1230	5720	0787
HSK 63 A - ER 25 GM / H 70 HSK 63 A - ER 25 GM / H 100 HSK 63 A - ER 25 GM / H 130 HSK 63 A - ER 25 GM / H 160 HSK 63 A - ER 25 GM / H 200	**6121** **6022** **6123** **6023** **6129**	35	ER25 1÷20	1231	5721	0996
HSK100 A - ER 16 GM / H 100 HSK100 A - ER 16 GM / H 160 HSK100 A - ER 16 GM / H 200	**6024** **6025** **6305**	22	ER16 1÷12	1229	5719	0364
HSK100 A - ER 20 GM / H 100 HSK100 A - ER 20 GM / H 160 HSK100 A - ER 20 GM / H 200	**6307** **6308** **6310**	28	ER20 1÷15	1230	5720	0787
HSK100 A - ER 25 GM / H 100 HSK100 A - ER 25 GM / H 160 HSK100 A - ER 25 GM / H 200	**6311** **6026** **6313**	35	ER25 1÷20	1231	5721	0996

HSK A + C

PORTAPINZA ER - GHIERA ESAGONALE

ER COLLET CHUCKS with HEXAGONAL NUT

Balanced G 6,3
20.000 rpm

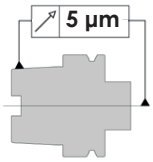

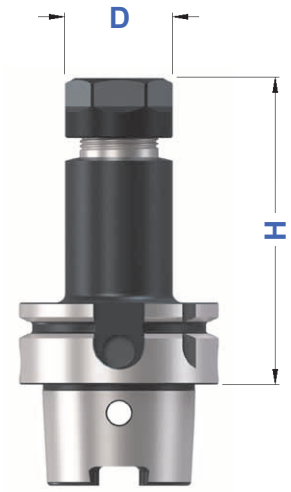

TIPO	Art.	D	RANGE			
HSK 63 A - ER 16 GE / H 70 HSK 63 A - ER 16 GE / H 100 HSK 63 A - ER 16 GE / H 130 HSK 63 A - ER 16 GE / H 160 HSK 63 A - ER 16 GE / H 200	**6200** **6201** **6202** **6203** **6204**	28	ER16 1÷12	1214	2906	0364
HSK 63 A - ER 20 GE / H 70 HSK 63 A - ER 20 GE / H 100 HSK 63 A - ER 20 GE / H 130 HSK 63 A - ER 20 GE / H 160 HSK 63 A - ER 20 GE / H 200	**6205** **6206** **6207** **6208** **6209**	34	ER20 1÷15	1215	2907	0787
HSK 100 A - ER 16 GE / H 100 HSK 100 A - ER 16 GE / H 160 HSK 100 A - ER 16 GE / H 200	**6210** **6211** **6212**	28	ER16 1÷12	1214	2906	0364
HSK 100 A - ER 20 GE / H 100 HSK 100 A - ER 20 GE / H 160 HSK 100 A - ER 20 GE / H 200	**6213** **6214** **6215**	34	ER20 1÷15	1215	2907	0787

HSK A + C

PORTAPINZA ER - GHIERA STANDARD

ER COLLET CHUCKS with STANDARD NUT

Balanced G 6,3
20.000 rpm

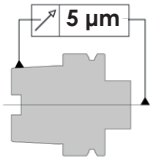

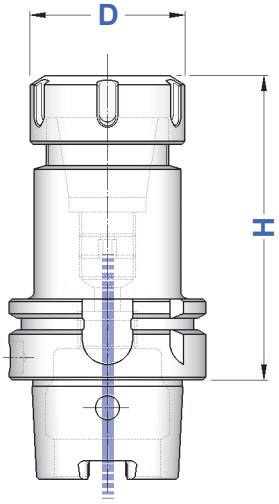

TIPO	Art.	D	RANGE			
HSK 40 A - ER 25/H 65 HSK 40 A - ER 25/H 80	**6030** **6031**	42	ER25 1÷20	4995	3669	0996
HSK 40 A - ER 32/H 65 HSK 40 A - ER 32/H 100	**6032** **6033**	50	ER32 2÷25	4996	3670	0988
HSK 50 A - ER 25/H 70 HSK 50 A - ER 25/H 100	**6038** **6039**	42	ER25 1÷20	4995	3669	0996
HSK 50 A - ER 32/H 70 HSK 50 A - ER 32/H 100 HSK 50 A - ER 32/H 160	**6040** **6041** **6043**	50	ER32 2÷25	4996	3670	0988
HSK 50 A - ER 40/H 75 HSK 50 A - ER 40/H 100	**6247** **6248**	63	ER40 3÷32	4997	3671	0821
HSK 63 A - ER 16/H 70 HSK 63 A - ER 16/H 100 HSK 63 A - ER 16/H 130 HSK 63 A - ER 16/H 160 HSK 63 A - ER 16/H 200	**6044** **6045** **6046** **6047** **6747**	32	ER16 1÷12	4993	3698	0364
HSK 63 A - ER 20/H 70 HSK 63 A - ER 20/H 100 HSK 63 A - ER 20/H 130 HSK 63 A - ER 20/H 160 HSK 63 A - ER 20/H 200	**6048** **6049** **6050** **6051** **6751**	35	ER20 1÷15	4994	3699	0787
HSK 63 A - ER 25/H 70 HSK 63 A - ER 25/H 100 HSK 63 A - ER 25/H 130 HSK 63 A - ER 25/H 160 HSK 63 A - ER 25/H 200	**6052** **6053** **6054** **6055** **6755**	42	ER25 1÷20	4995	3669	0996
HSK 63 A - ER 32/H 75 HSK 63 A - ER 32/H 100 HSK 63 A - ER 32/H 130 HSK 63 A - ER 32/H 160 HSK 63 A - ER 32/H 200	**6056** **6057** **6058** **6059** **6785**	50	ER32 2÷25	4996	3670	0988
HSK 63 A - ER 40/H 80 HSK 63 A - ER 40/H 100 HSK 63 A - ER 40/H 120 HSK 63 A - ER 40/H 160 HSK 63 A - ER 40/H 200	**6060** **6106** **6061** **6062** **6790**	63	ER40 3÷32	4997	3671	0821
HSK 63 A - ER 50/H 105	**6064**	78	ER50 6÷36	4998	3668	4055
HSK 100 A - ER 16/H 100 HSK 100 A - ER 16/H 160 HSK 100 A - ER 16/H 200	**6464** **6465** **6466**	32	ER16 1÷12	4993	3698	0364
HSK 100 A - ER 20/H 100 HSK 100 A - ER 20/H 160 HSK 100 A - ER 20/H 200	**6467** **6468** **6469**	35	ER20 1÷15	4994	3699	0787
HSK 100 A - ER 25/H 100 HSK 100 A - ER 25/H 160 HSK 100 A - ER 25/H 200	**6063** **6065** **6066**	42	ER25 1÷20	4995	3669	0996
HSK 100 A - ER 32/H 100 HSK 100 A - ER 32/H 120 HSK 100 A - ER 32/H 160 HSK 100 A - ER 32/H 200	**6067** **6107** **6069** **6070**	50	ER32 2÷25	4996	3670	0988
HSK 100 A - ER 40/H 100 HSK 100 A - ER 40/H 120 HSK 100 A - ER 40/H 160 HSK 100 A - ER 40/H 200	**6108** **6071** **6072** **6076**	63	ER40 3÷32	4997	3671	0821
HSK 100 A - ER 50/H 120	**6068**	78	ER50 6÷36	4998	3668	4055

Adduttori per refrigerante

Coolant tubes

p.155

p.28

p.30

p.10

HSK A + C

MANDRINI AUTOSERRANTI INTEGRALI ROTAZIONE DESTRA E SINISTRA

MONOLITHIC DRILL CHUCKS - RIGHT & LEFT SPIN

TIPO	Art.	RANGE	E	H	
HSK 50 A - DCU 13	**8830**	0,5 ÷ 13	50	100	2372
HSK 63 A - DCU 13	**8831**	0,5 ÷ 13	50	130	2372
HSK 63 A - DCU 16	**8832**	3 ÷ 16	57	140	
HSK 100 A - DCU 13	**8833**	0,5 ÷ 13	50	108	2372
HSK 100 A - DCU 16	**8834**	3 ÷ 16	57	111	

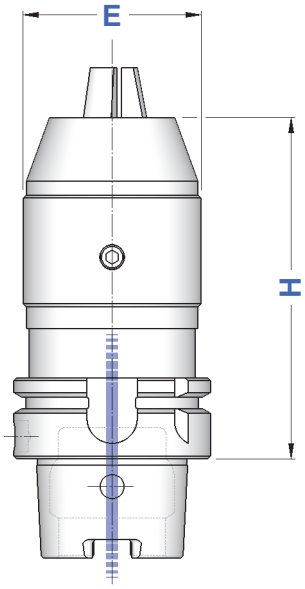

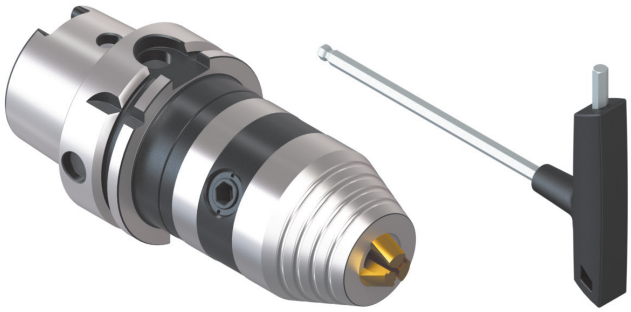

Forniti completi dell'apposita chiave

Supplied complete with suitable wrench

HSK A + C

ATTACCHI PER MANDRINI AUTOSERRANTI

SHANKS FOR DRILL CHUCKS DIN 238 / ISO 239 TYPE

TIPO	Art.	D	H
HSK 63 A - B 12	**6014**	12,065	45
HSK 63 A - B 16	**6015**	15,733	45
HSK 63 A - B 18	**6016**	17,780	45

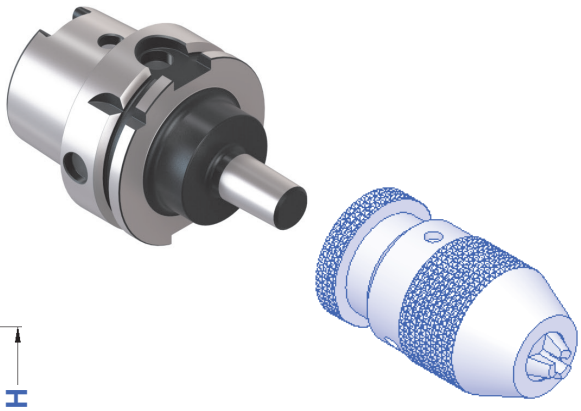

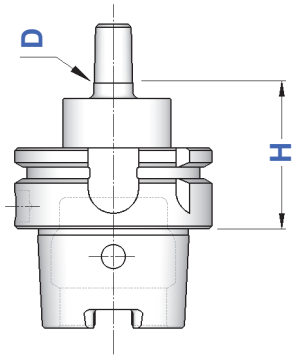

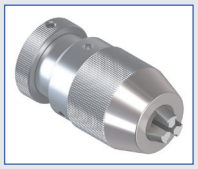

I Mandrini Autoserranti si trovano a pagina 62

Keyless Drill Chucks you can find at page 62

HSK A + C

MANDRINI A FORTE SERRAGGIO
HIGH GRIP CHUCKS

Balanced G 6,3
12.000 rpm

Forniti completi dell'apposita chiave
Supplied complete with suitable wrench

TIPO	Art.	E	D	
HSK 63 A - PC 12 / H 85	**6706**	34	12	0804
HSK 63 A - PC 16 / H 85	**6707**	42	16	0805
HSK 63 A - PC 20 / H 85 HSK 63 A - PC 20 / H 105	**6708** **6243**	50 54	20	0809
HSK 63 A - PC 32 / H 110 HSK 63 A - PC 32 / H 130	**6709** **6244**	63 72	32	0810
HSK 100 A - PC 20 / H 110 HSK 100 A - PC 20 / H 140	**6245** **6710**	54 50	20	0809
HSK 100 A - PC 32 / H 125 HSK 100 A - PC 32 / H 160	**6246** **6711**	72 63	32	0810

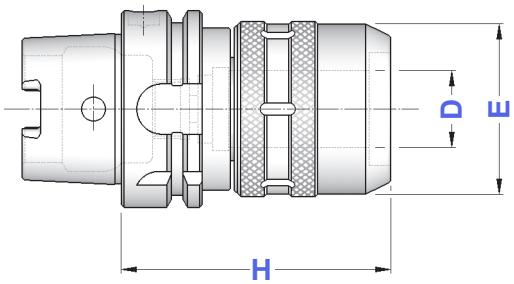

Pinze precisione standard pag. 270
Pinze alta precisione pag. 271

Standard precision collets page 270
High precision collets page 271

SERIE RIDOTTA DI PINZE PC in CONFEZIONI SINGOLE
REDUCED SET OF PC COLLETS IN SINGLE PACKS

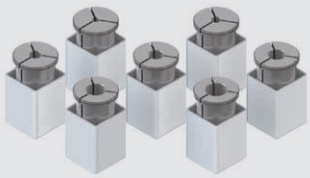

TIPO	Diametri	n° pinze	Art.
PC 20 - **Ridotta**	Ø 6 - 8 - 10 - 12 - 16	5	**7680**
PC 25 - **Ridotta**	Ø 6 - 8 - 10 - 12 - 16 - 20	6	**7681**
PC 32 - **Ridotta**	Ø 6 - 8 - 10 - 12 - 16 - 20 - 25	7	**7682**

SERIE RIDOTTA DI PINZE PC in VALIGETTA
REDUCED SET OF PC COLLETS IN CASE

TIPO	Diametri	n° pinze	Art.
PC 20 - **Ridotta**	Ø 6 - 8 - 10 - 12 - 16	5	**7683**
PC 25 - **Ridotta**	Ø 6 - 8 - 10 - 12 - 16 - 20	6	**7684**
PC 32 - **Ridotta**	Ø 6 - 8 - 10 - 12 - 16 - 20 - 25	7	**7685**

HSK A + C

MANDRINI A SERRAGGIO IDRAULICO

HYDRAULIC CHUCKS

Balanced G 2,5
25.000 rpm

TIPO	Art.	D	H	E	E1	L
HSK 63 A - HYDRO 6	**6412**	6	70	28	50	24
HSK 63 A - HYDRO 8	**6413**	8	70	30	50	24
HSK 63 A - HYDRO 10	**6414**	10	80	32	50	35
HSK 63 A - HYDRO 12	**6415**	12	85	34	50	40
HSK 63 A - HYDRO 16	**6417**	16	90	38	50	46
HSK 63 A - HYDRO 20	**6419**	20	90	43	50	48
HSK 63 A - HYDRO 25	**6420**	25	120	57	63	59
HSK 63 A - HYDRO 32	**6421**	32	125	63	75	63
HSK 100 A - HYDRO 6	**6422**	6	75	28	54	26
HSK 100 A - HYDRO 8	**6423**	8	75	30	54	26
HSK 100 A - HYDRO 10	**6424**	10	90	32	50	42
HSK 100 A - HYDRO 12	**6425**	12	95	34	50	47
HSK 100 A - HYDRO 16	**6427**	16	100	38	50	53
HSK 100 A - HYDRO 20	**6429**	20	105	43	50	59
HSK 100 A - HYDRO 25	**6430**	25	110	57	63	62
HSK 100 A - HYDRO 32	**6431**	32	110	63	75	62

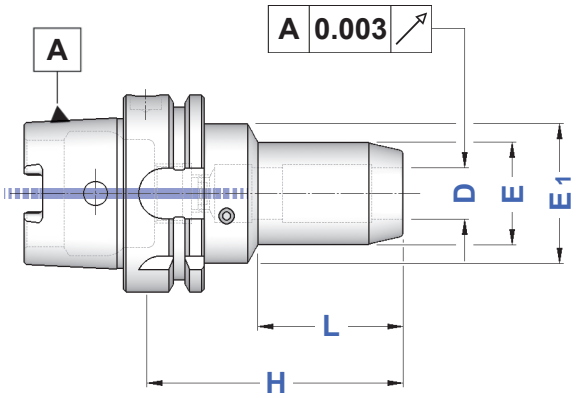

Applicazioni: **bloccaggio ad alta precisione di utensili a gambo cilindrico in tolleranza h6**

Attenzione : **non azionare il sistema idraulico se l'utensile non è inserito completamente nel mandrino**

Applications : *high precision locking of cilyndrical shank tools with shank tollerance h6*

Warning : *do not start Hydraulic System if tool is not complitely fitted into the spindle*

PINZE CILINDRICHE A TENUTA STAGNA

WATERTIGHT CYLINDRICAL COLLETS

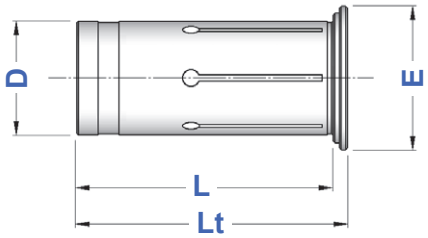


p.272

TIPO	Art.	D	E	L	Lt	RANGE	Diametri
PH 12	**0520**	12	16,5	45	47	3 ÷ 8 OVERSIZE 9 ÷ 10	ø 3 - 4 - 5 - 6 - 7 - 8 - 9 - 10
PH 20	**0521**	20	24	50,5	52,5	3 ÷ 16 OVERSIZE 17 ÷ 18	ø 3 - 4 - 5 - 6 - 7 - 8 - 9 - 10 - 11 - 12 - 13 - 14 - 15 - 16 - 17 - 18
PH 25	**0676**	25	29	54,5	56,5	3 ÷ 20 OVERSIZE 21 ÷ 22	ø 3 - 4 - 5 - 6 - 7 - 8 - 9 - 10 - 11 - 12 - 13 - 14 - 15 - 16 - 17 - 18 19 - 20 - 21 - 22
PH 32	**0522**	32	35,5	60,5	62,5	4 ÷ 25 OVERSIZE 26 ÷ 28	ø 4 - 5 - 6 - 7 - 8 - 9 - 10 - 11 - 12 - 13 - 14 - 15 - 16 - 17 - 18 19 - 20 - 21 - 22 - 23 - 24 - 25 - 26 - 27 - 28

HSK A + C

MANDRINI PER PINZE EOC DIN 6388

DIN 6388 COLLET CHUCKS

Balanced G 6,3
15.000 rpm

TIPO	Art.	D	RANGE			
HSK 50 A - EOC 16 / H 100	**6090**	43	EOC 16 2÷16	4067	2883	0768
HSK 50 A - EOC 25 / H 100	**6091**	60	EOC 25 2÷25	4068	2909	0769
HSK 63 A - EOC 16 / H 100	**6092**	43	EOC 16 2÷16	4067	2883	0768
HSK 63 A - EOC 25 / H 100	**6093**	60	EOC 25 2÷25	4068	2909	0769
HSK 63 A - EOC 32 / H 120	**6094**	72	EOC 32 3÷32	4069	2910	0770
HSK 100 A - EOC 16 / H 110	**6095**	43	EOC 16 2÷16	4067	2883	0768
HSK 100 A - EOC 25 / H 120	**6096**	60	EOC 25 2÷25	4068	2909	0769
HSK 100 A - EOC 32 / H 130	**6097**	72	EOC 32 3÷32	4069	2910	0770

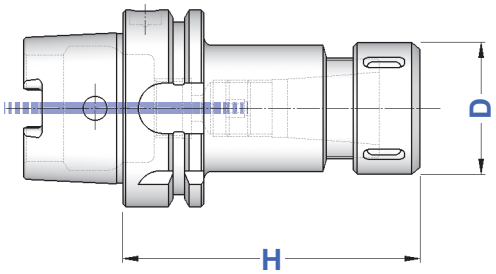

Pinze, ghiere e chiavi EOC - DIN 6388 si trovano da pagina 268

Collets, nuts and wrenches EOC - DIN 6388 type you can find from page 268

HSK A + C

MANDRINI PER PUNTE AD INSERTI

INDEXABLE DRILL HOLDERS

Balanced G 6,3
12.000 rpm

TIPO	Art.	D	H	E	L	
HSK 63 A - D.16 P	**6403**	16	80	36	54	0403
HSK 63 A - D.20 P	**6404**	20	80	40	54	0403
HSK 63 A - D.25 P	**6405**	25	90	45	59	0417
HSK 63 A - D.32 P	**6406**	32	90	52	63	0417

p.259

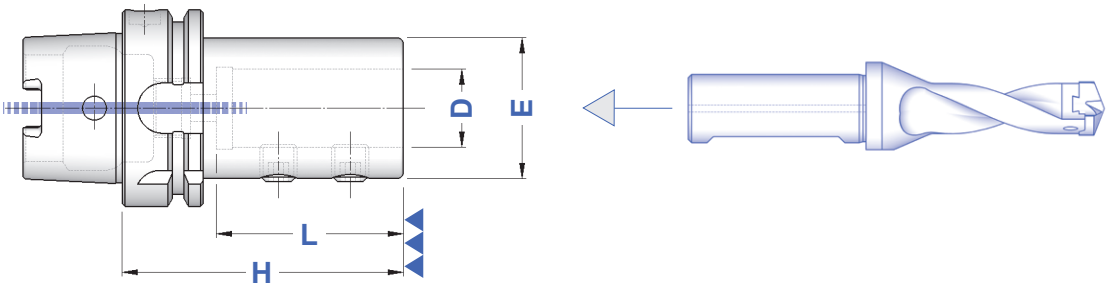

HSK A + C

PORTAFRESE WELDON

END MILL HOLDERS FOR DIN 1835-B SHANKS

Balanced G 6,3
15.000 rpm

WE 6 ÷ WE 20
1 grano
1 screw

WE 25 ÷ WE 50
2 grani
2 screws

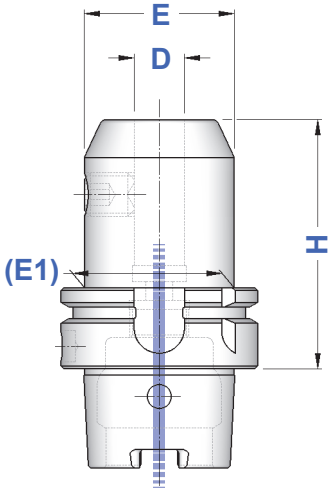

TIPO	Art.	D	H	E	
HSK 40 A - WE 6 / H 60	**6110**	6	60	25	4970
HSK 40 A - WE 8 / H 60	**6112**	8	60	28	4971
HSK 40 A - WE 10 / H 65	**6114**	10	65	35	4972
HSK 40 A - WE 12 / H 70	**6116**	12	70	42	4973
HSK 40 A - WE 14 / H 70	**6118**	14	70	44	4973
HSK 40 A - WE 16 / H 80	**6120**	16	80	48	4974
HSK 40 A - WE 18 / H 80	**6122**	18	80	50	4974
HSK 40 A - WE 20 / H 80	**6124**	20	80	52	4975
HSK 50 A - WE 6 / H 65	**6130**	6	65	25	4970
HSK 50 A - WE 8 / H 65	**6132**	8	65	28	4971
HSK 50 A - WE 10 / H 65	**6134**	10	65	35	4972
HSK 50 A - WE 12 / H 80	**6136**	12	80	42	4973
HSK 50 A - WE 14 / H 80	**6138**	14	80	44	4973
HSK 50 A - WE 16 / H 80	**6140**	16	80	48	4974
HSK 50 A - WE 18 / H 80	**6142**	18	80	50	4974
HSK 50 A - WE 20 / H 80	**6144**	20	80	52	4975
HSK 50 A - WE 25 / H 105	**6146**	25	105	65	4976
HSK 50 A - WE 32 / H 120	**6147**	32	120	72	4977
HSK 63 A - WE 6 / H 65	**6150**	6	65	25	4970
HSK 63 A - WE 6 / H 100	**6966**		100	18	0020
HSK 63 A - WE 6 / H 130	**6993**		130		
HSK 63 A - WE 6 / H 160	**6151**		160		
HSK 63 A - WE 8 / H 65	**6152**	8	65	28	4971
HSK 63 A - WE 8 / H 100	**6967**		100	22	0021
HSK 63 A - WE 8 / H 130	**6994**		130		
HSK 63 A - WE 8 / H 160	**6153**		160		
HSK 63 A - WE 10 / H 65	**6154**	10	65	35	4972
HSK 63 A - WE 10 / H 100	**6968**		100	30	0060
HSK 63 A - WE 10 / H 130	**6995**		130		
HSK 63 A - WE 10 / H 160	**6155**		160		
HSK 63 A - WE 12 / H 80	**6156**	12	80	42	4973
HSK 63 A - WE 12 / H 100	**6969**		100	34	0260
HSK 63 A - WE 12 / H 130	**6996**		130		
HSK 63 A - WE 12 / H 160	**6157**		160		
HSK 63 A - WE 14 / H 80	**6158**	14	80	44	4973
HSK 63 A - WE 14 / H 100	**6159**		100	36	0260
HSK 63 A - WE 14 / H 160	**6970**		160		
HSK 63 A - WE 16 / H 80	**6160**	16	80	48	4974
HSK 63 A - WE 16 / H 100	**6971**		100	42	0261
HSK 63 A - WE 16 / H 130	**6997**		130		
HSK 63 A - WE 16 / H 160	**6161**		160		
HSK 63 A - WE 18 / H 80	**6162**	18	80	50	4974
HSK 63 A - WE 18 / H 100	**6163**		100	44	0261
HSK 63 A - WE 18 / H 160	**6972**		160		
HSK 63 A - WE 20 / H 80	**6164**	20	80	52	4975
HSK 63 A - WE 20 / H 100	**6973**		100	45	0070
HSK 63 A - WE 20 / H 130	**6998**		130		
HSK 63 A - WE 20 / H 160	**6165**		160		
HSK 63 A - WE 25 / H 110	**6166**	25	110	65	4976
HSK 63 A - WE 25 / H 130	**6999**		130		
HSK 63 A - WE 25 / H 160	**6167**		160		
HSK 63 A - WE 32 / H 110	**6168**	32	110	72	4977
HSK 63 A - WE 32 / H 160	**6169**		160		
HSK 63 A - WE 40 / H 120	**6974**	40	120	80	4977

segue
continue

p.259

Adduttori per refrigerante
Coolant tubes
p.155

segue
continue

Balanced G 6,3
15.000 rpm

WE 6 ÷ WE 20
1 grano
1 screw

WE 25 ÷ WE 50
2 grani
2 screws

TIPO	Art.	D	H	E	
HSK 100 A - WE 6 / H 80 HSK 100 A - WE 6 / H 160 HSK 100 A - WE 6 / H 200	**6170** **6171** **6712**	6	80 160 200	25	4970
HSK 100 A - WE 8 / H 80 HSK 100 A - WE 8 / H 160 HSK 100 A - WE 8 / H 200	**6172** **6173** **6713**	8	80 160 200	28	4971
HSK 100 A - WE 10 / H 80 HSK 100 A - WE 10 / H 160 HSK 100 A - WE 10 / H 200	**6174** **6175** **6714**	10	80 160 200	35	4972
HSK 100 A - WE 12 / H 80 HSK 100 A - WE 12 / H 160 HSK 100 A - WE 12 / H 200	**6176** **6177** **6715**	12	80 160 200	42	4973
HSK 100 A - WE 14 / H 80 HSK 100 A - WE 14 / H 160 HSK 100 A - WE 14 / H 200	**6178** **6179** **6716**	14	80 160 200	44	4973
HSK 100 A - WE 16 / H 100 HSK 100 A - WE 16 / H 160 HSK 100 A - WE 16 / H 200	**6180** **6181** **6717**	16	100 160 200	48	4974
HSK 100 A - WE 18 / H 100 HSK 100 A - WE 18 / H 160 HSK 100 A - WE 18 / H 200	**6182** **6183** **6718**	18	100 160 200	50	4974
HSK 100 A - WE 20 / H 100 HSK 100 A - WE 20 / H 160 HSK 100 A - WE 20 / H 200	**6184** **6185** **6719**	20	100 160 200	52	4975
HSK 100 A - WE 25 / H 100 HSK 100 A - WE 25 / H 160 HSK 100 A - WE 25 / H 200	**6186** **6187** **6720**	25	100 160 200	65	4976
HSK 100 A - WE 32 / H 100 HSK 100 A - WE 32 / H 160 HSK 100 A - WE 32 / H 200	**6188** **6189** **6721**	32	100 160 200	72	4977
HSK 100 A - WE 40 / H 105 HSK 100 A - WE 40 / H 160 HSK 100 A - WE 40 / H 200	**6190** **6192** **6722**	40	105 160 200	80	4977
HSK 100 A - WE 50 / H 130 HSK 100 A - WE 50 / H 160	**6191** **6723**	50	130 160	100	4978

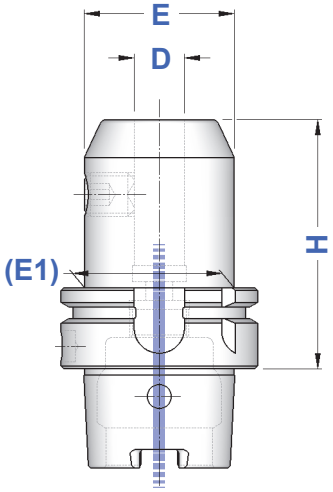

Smontaconi Orientabili HSK p.241
Orientable HSK Tightening Fixtures p.241

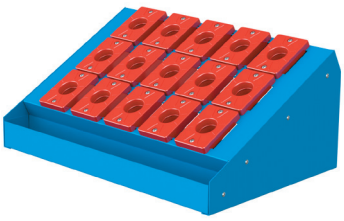

Magazzini Portaconi p.244
Tools Stores p.244

p.259

Adduttori per refrigerante
Coolant tubes

p.155

HSK A + C

PORTAFRESE WELDON CON CANALI DI REFRIGERAZIONE

END MILL HOLDERS with COOLANT CHANNELS for DIN 1835-B SHANKS

Balanced G 6,3
15.000 rpm

WEC 6 ÷ WEC 20
1 grano
1 screw

WEC 25 ÷ WEC 40
2 grani
2 screws

TIPO	Art.	D	H	E	
HSK 63 A - WEC 6 / H 65	**6912**	6	65	25	4970
HSK 63 A - WEC 8 / H 65	**6913**	8	65	28	4971
HSK 63 A - WEC 10 / H 65	**6914**	10	65	35	4972
HSK 63 A - WEC 12 / H 80	**6915**	12	80	42	4973
HSK 63 A - WEC 14 / H 80	**6916**	14	80	44	4973
HSK 63 A - WEC 16 / H 80	**6917**	16	80	48	4974
HSK 63 A - WEC 18 / H 80	**6918**	18	80	50	4974
HSK 63 A - WEC 20 / H 80	**6919**	20	80	52	4975
HSK 63 A - WEC 25 / H 110	**6920**	25	110	65	4976
HSK 63 A - WEC 32 / H 110	**6921**	32	110	72	4977
HSK 63 A - WEC 40 / H 125	**6922**	40	125	80	4977
HSK 100 A - WEC 6 / H 80	**6923**	6	80	25	4970
HSK 100 A - WEC 8 / H 80	**6924**	8	80	28	4971
HSK 100 A - WEC 10 / H 80	**6925**	10	80	35	4972
HSK 100 A - WEC 12 / H 80	**6926**	12	80	42	4973
HSK 100 A - WEC 14 / H 80	**6927**	14	80	44	4973
HSK 100 A - WEC 16 / H 100	**6928**	16	100	48	4974
HSK 100 A - WEC 18 / H 100	**6929**	18	100	50	4974
HSK 100 A - WEC 20 / H 100	**6930**	20	100	52	4975
HSK 100 A - WEC 25 / H 100	**6931**	25	100	65	4976
HSK 100 A - WEC 32 / H 100	**6932**	32	100	72	4977
HSK 100 A - WEC 40 / H 105	**6933**	40	105	80	4977

p.259

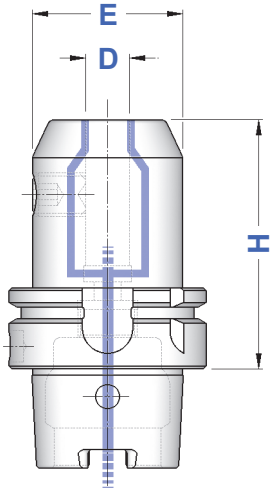

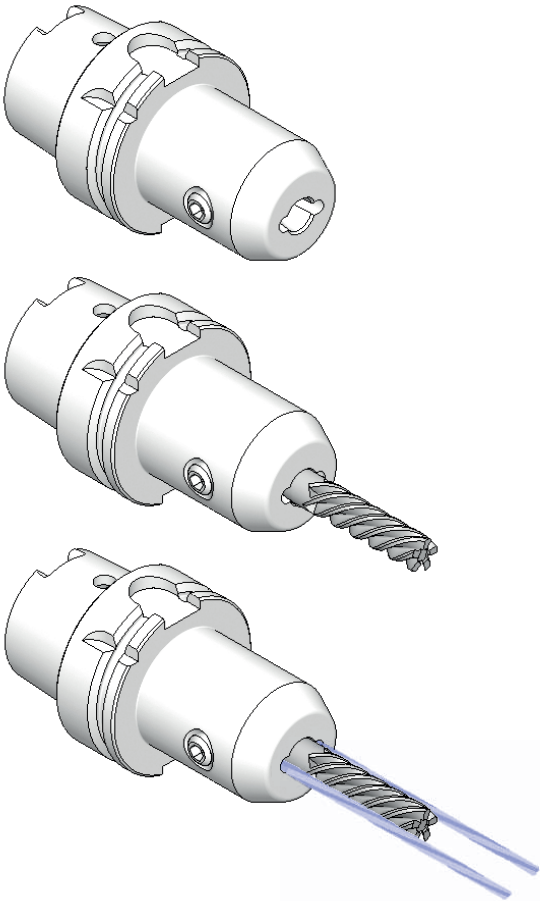

Adduttori per refrigerante
Coolant tubes

p.155

HSK A + C

MANDRINI PER UTENSILI ATTACCO WHISTLE NOTCH

END MILL HOLDERS FOR DIN 1835-E SHANKS

Balanced G 6,3
15.000 rpm

WN 6 ÷ WN 20
1 grano
1 screw

WN 25 ÷ WN 40
2 grani
2 screws

TIPO	Art.	D	H	E	
HSK 63 A - WN 6 / H 80	**6218**	6	80	25	4970
HSK 63 A - WN 8 / H 80	**6219**	8	80	28	4971
HSK 63 A - WN 10 / H 80	**6220**	10	80	35	4972
HSK 63 A - WN 12 / H 90	**6221**	12	90	42	4973
HSK 63 A - WN 14 / H 90	**6222**	14	90	44	4973
HSK 63 A - WN 16 / H 100	**6223**	16	100	48	4974
HSK 63 A - WN 18 / H 100	**6224**	18	100	50	4974
HSK 63 A - WN 20 / H 100	**6225**	20	100	52	4975
HSK 63 A - WN 25 / H 110	**6226**	25	110	65	4976
HSK 63 A - WN 32 / H 110	**6227**	32	110	72	4977
HSK 100 A - WN 6 / H 90	**6228**	6	90	25	4970
HSK 100 A - WN 8 / H 90	**6229**	8	90	28	4971
HSK 100 A - WN 10 / H 90	**6230**	10	90	35	4972
HSK 100 A - WN 12 / H 100	**6231**	12	100	42	4973
HSK 100 A - WN 14 / H 100	**6232**	14	100	44	4973
HSK 100 A - WN 16 / H 100	**6233**	16	100	48	4974
HSK 100 A - WN 18 / H 100	**6234**	18	100	50	4974
HSK 100 A - WN 20 / H 110	**6235**	20	110	52	4975
HSK 100 A - WN 25 / H 120	**6236**	25	120	65	4976
HSK 100 A - WN 32 / H 120	**6237**	32	120	72	4977
HSK 100 A - WN 40 / H 120	**6238**	40	120	80	4977

2° ⇨ WHISTLE NOTCH

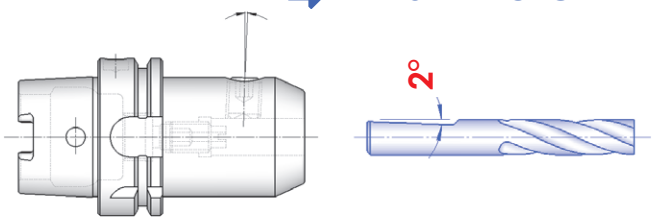

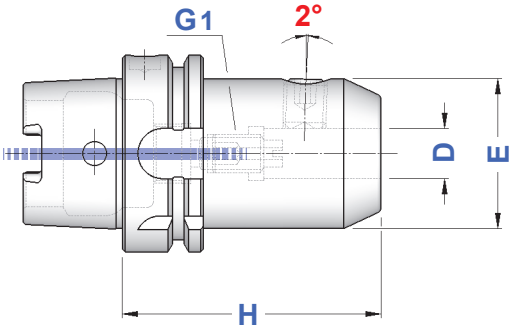

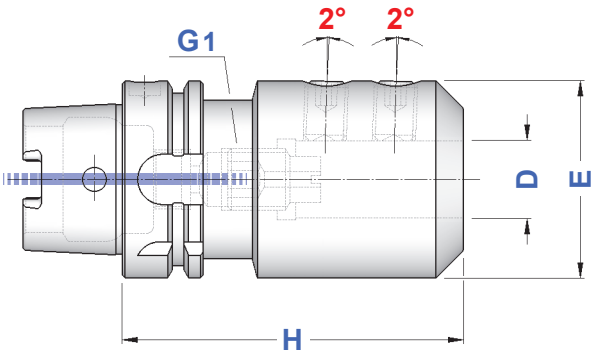

GRANO di PRESETTAGGIO con foro passante (G1)

PPRESETTING SCREW throught hole (G1)

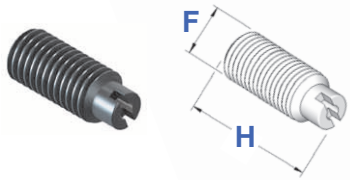

Art.	F x H	Passo
0233	M 5 x 16	0,8
0235	M 6 x 16	1
0238	M 8 x 20	1,25
0240	M 10 x 25	1,5
0245	M 12 x 30	1,75
1226	M 16 x 20	2
0212	M 20 x 20	2,5
0247	M 20 x 30	2,5

HSK A + C

BARRE A STELO TENERO
BLANK BARS

HSK

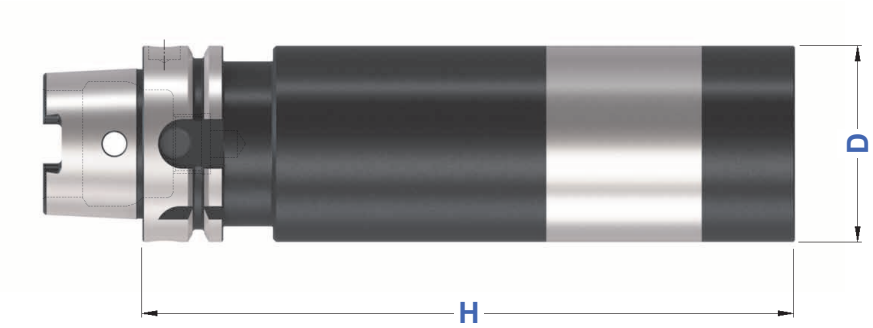

TIPO	Art.	D	H
HSK 32 A - D. 35 ST	**6440**	35	150
HSK 40 A - D. 40 ST	**6441**	40	150
HSK 40 A - D. 52 ST	**6442**	52	200
HSK 50 A - D. 52 ST	**6443**	52	200
HSK 50 A - D. 63 ST	**6444**	63	200
HSK 63 A - D. 63 ST	**6445**	63	250
HSK 63 A - D. 80 ST	**6446**	80	250
HSK 100 A - D. 63 ST	**6447**	63	200
HSK 100 A - D. 90 ST	**6449**	90	300

HSK A + C

BARRE DI CONTROLLO
TEST ARBORS

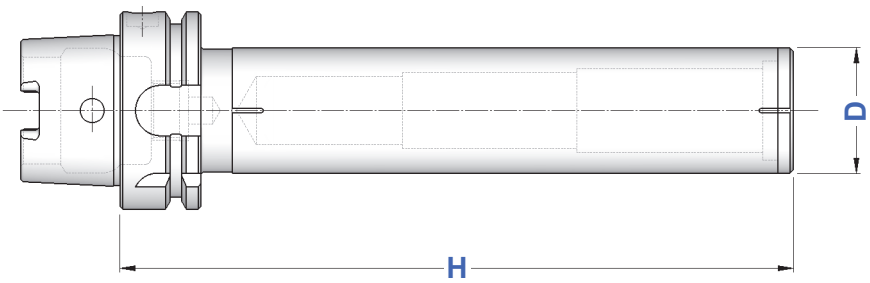

TIPO	Art.	H	D
HSK 32 A - D. 25 SC	**6495**	176	25
HSK 40 A - D. 32 SC	**6496**	300	32
HSK 50 A - D. 40 SC	**6497**	300	40
HSK 63 A - D. 40 SC	**6498**	380	40
HSK 100 A - D. 40 SC	**6499**	350	40

Dati costruttivi
- **Costruite in acciaio da cementazione certificato**
- **Cementate con profondità 0,6 - 0,8 mm**
- **Temprate, rinvenute, brunite**
- **Durezza HRC 58 ± 2, resistenza 800-1000 N/mm²**
- **Rotondità in rotazione 0,005**
- **Cilindricità 0,003**

Constructive Features
- *Manufactured with hardening steel*
- *Hardened 0,6 - 0,8 mm depth*
- *Hardened, tempered, burnished*
- *Hardness HRC 58 ± 2, strenght 800-1000 N/mm²*
- *Runout accuracy 0,005*
- *Cylindricity 0,003*

Fornite con apposito contenitore
Supplied with suitable case

HSK A + C

RIDUZIONI A CONO MORSE PER PUNTE

MT ADAPTERS FOR TWIST DRILLS

Balanced G 6,3
8.000 rpm

TIPO	Art.	CM	H	E
HSK 50 A - CM 1 PUNTE	**6253**	1	100	25
HSK 50 A - CM 2 PUNTE	**6254**	2	120	32
HSK 50 A - CM 3 PUNTE	**6255**	3	140	40
HSK 63 A - CM 1 PUNTE	**6256**	1	100	25
HSK 63 A - CM 2 PUNTE	**6257**	2	115	32
HSK 63 A - CM 3 PUNTE	**6258**	3	135	40
HSK 63 A - CM 4 PUNTE	**6259**	4	160	48
HSK 100 A - CM 1 PUNTE	**6260**	1	110	25
HSK 100 A - CM 2 PUNTE	**6261**	2	120	32
HSK 100 A - CM 3 PUNTE	**6262**	3	150	40
HSK 100 A - CM 4 PUNTE	**6263**	4	170	48
HSK 100 A - CM 5 PUNTE	**6264**	5	200	63

p.73

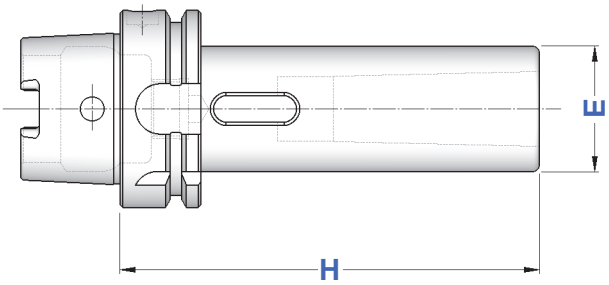

HSK A + C

RIDUZIONI A CONO MORSE PER FRESE

MT ADAPTERS FOR MILLING CUTTERS

Balanced G 6,3
8.000 rpm

TIPO	Art.	CM	H	E		
HSK 50 A - CM 1 FRESE	**6278**	1	100	25	7420	4568
HSK 50 A - CM 2 FRESE	**6279**	2	120	32	7422	4569
HSK 50 A - CM 3 FRESE	**6280**	3	140	40	7423	4570
HSK 63 A - CM 1 FRESE	**6281**	1	100	25	7420	4568
HSK 63 A - CM 2 FRESE	**6282**	2	115	32	7422	4569
HSK 63 A - CM 3 FRESE	**6283**	3	135	40	7423	4570
HSK 63 A - CM 4 FRESE	**6284**	4	160	48	7424	4571
HSK 100 A - CM 2 FRESE	**6286**	2	120	32	7422	4569
HSK 100 A - CM 3 FRESE	**6287**	3	150	40	7423	4570
HSK 100 A - CM 4 FRESE	**6288**	4	170	48	7424	4571
HSK 100 A - CM 5 FRESE	**6289**	5	200	63	7425	4572

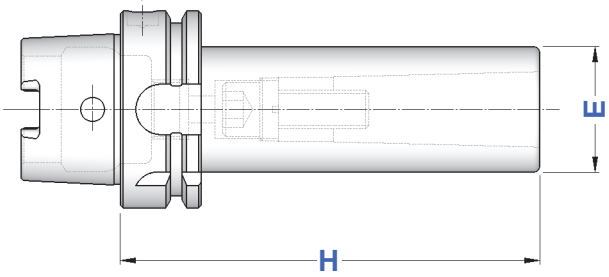

p.256

p.256

p.256

HSK A + C

PORTAFRESE FISSI
FACE MILL HOLDERS

Balanced	G 6,3
≤ H160	15.000 rpm
> H160	8.000 rpm

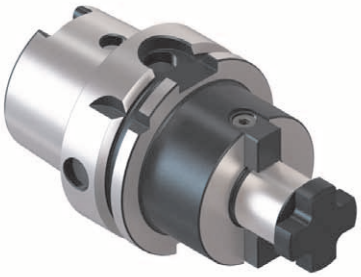

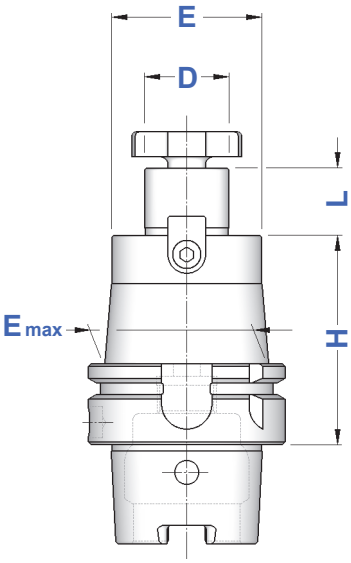

FIGURA 1

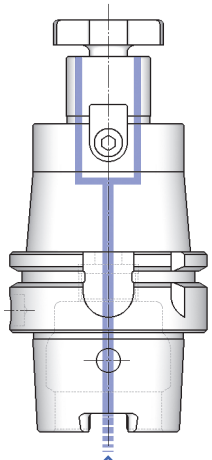

FIGURA 2

con passaggio REFRIGERANTE

COOLANT THROUGH

TIPO	FIGURA 1 Art.	FIGURA 2 Art.	D	L	E	E max		
HSK 32 A - D. 16 FISSO/ H 45	6298	—	16	17	38	–	4985	4562
HSK 32 A - D. 22 FISSO/ H 50	6299	—	22	19	48	–	4986	4563
HSK 40 A - D. 16 FISSO/ H 45	6300	—	16	17	38	–	4985	4562
HSK 40 A - D. 22 FISSO/ H 50	6302	—	22	19	48	–	4986	4563
HSK 50 A - D. 16 FISSO/ H 50	6306	—	16	17	38	–	4985	4562
HSK 50 A - D. 22 FISSO/ H 60	6309	—	22	19	48	–	4986	4563
HSK 50 A - D. 27 FISSO/ H 60	6312	—	27	21	58	–	4987	4564
HSK 50 A - D. 32 FISSO/ H 60	6315	—	32	24	66	–	4988	4565
HSK 50 A - D. 40 FISSO/ H 70	6316	—	40	27	80	–	4989	4566
HSK 63 A - D. 16 FISSO/ H 50	6317	6563	16	17	38	–	4985	4562
HSK 63 A - D. 16 FISSO/ H 100	6318	6547						
HSK 63 A - D. 16 FISSO/ H 160	6319	6549						
HSK 63 A - D. 16 FISSO/ H 200	6519	6811						
HSK 63 A - D. 22 FISSO/ H 50	6320	6564	22	19	48	–	4986	4563
HSK 63 A - D. 22 FISSO/ H 100	6321	6554						
HSK 63 A - D. 22 FISSO/ H 160	6322	6555						
HSK 63 A - D. 22 FISSO/ H 200	6522	6812						
HSK 63 A - D. 27 FISSO/ H 60	6323	6565	27	21	58	–	4987	4564
HSK 63 A - D. 27 FISSO/ H 100	6324	6601						
HSK 63 A - D. 27 FISSO/ H 160	6325	6603						
HSK 63 A - D. 32 FISSO/ H 60	6326	6566	32	24	66	–	4988	4565
HSK 63 A - D. 32 FISSO/ H 100	6327	6605						
HSK 63 A - D. 32 FISSO/ H 160	6328	6607						
HSK 63 A - D. 40 FISSO/ H 60	6329	6567	40	27	80	–	4989	4566
HSK 63 A - D. 40 FISSO/ H 100	6330	6609						
HSK 63 A - D. 40 FISSO/ H 160	6331	6611						
HSK 100 A - D. 16 FISSO/ H 50	6332	6568	16	17	38	–	4985	4562
HSK 100 A - D. 16 FISSO/ H 100	6333	6613				43		
HSK 100 A - D. 16 FISSO/ H 160	6334	6615						
HSK 100 A - D. 16 FISSO/ H 200	6349	6617				47		
HSK 100 A - D. 16 FISSO/ H 250	6351	6618				48		
HSK 100 A - D. 22 FISSO/ H 50	6335	6569	22	19	48	–	4986	4563
HSK 100 A - D. 22 FISSO/ H 100	6336	6620				53		
HSK 100 A - D. 22 FISSO/ H 160	6337	6621				56		
HSK 100 A - D. 22 FISSO/ H 200	6353	6623				58		
HSK 100 A - D. 22 FISSO/ H 250	6355	6624						
HSK 100 A - D. 27 FISSO/ H 50	6338	6570	27	21	58	–	4987	4564
HSK 100 A - D. 27 FISSO/ H 100	6339	6626						
HSK 100 A - D. 27 FISSO/ H 160	6340	6627				66		
HSK 100 A - D. 27 FISSO/ H 200	6357	6629				67		
HSK 100 A - D. 27 FISSO/ H 250	6358	6630				68		
HSK 100 A - D. 32 FISSO/ H 50	6341	6571	32	24	66	–	4988	4565
HSK 100 A - D. 32 FISSO/ H 100	6342	6632						
HSK 100 A - D. 32 FISSO/ H 160	6343	6633				74		
HSK 100 A - D. 32 FISSO/ H 200	6360	6635				75		
HSK 100 A - D. 32 FISSO/ H 250	6361	6636				77		
HSK 100 A - D. 40 FISSO/ H 60	6344	6572	40	27	80	–	4989	4566
HSK 100 A - D. 40 FISSO/ H 100	6345	6638						
HSK 100 A - D. 40 FISSO/ H 160	6346	6639						
HSK 100 A - D. 40 FISSO/ H 200	6347	6642						

Adduttori per refrigerante
Coolant tubes
p.155


p.255


p.258


p.254


p.254

HSK A + C

PORTAFRESE COMBINATI
DIN 6358 COMBI SHELL MILL HOLDERS

Balanced G 6,3
8.000 rpm

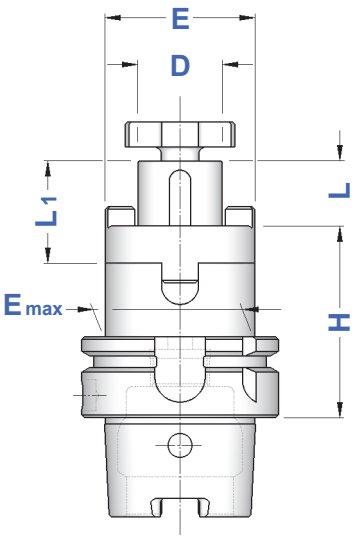

TIPO	Art.	D	L1	L	E	E max			
HSK 63 A - D. 16 C / H 60 HSK 63 A - D. 16 C / H 100 HSK 63 A - D. 16 C / H 160	**6368** **6369** **6370**	16	27	17	32	–	4090	4985	4562
HSK 63 A - D. 22 C / H 60 HSK 63 A - D. 22 C / H 100 HSK 63 A - D. 22 C / H 160	**6371** **6372** **6373**	22	31	19	40	–	4091	4986	4563
HSK 63 A - D. 27 C / H 60 HSK 63 A - D. 27 C / H 100 HSK 63 A - D. 27 C / H 160	**6374** **6375** **6376**	27	33	21	48	–	4092	4987	4564
HSK 63 A - D. 32 C / H 60 HSK 63 A - D. 32 C / H 100 HSK 63 A - D. 32 C / H 160	**6377** **6378** **6379**	32	38	24	58	–	4093	4988	4565
HSK 63 A - D. 40 C / H 70 HSK 63 A - D. 40 C / H 100 HSK 63 A - D. 40 C / H 160	**6380** **6381** **6382**	40	41	27	70	–	4094	4989	4566
HSK 100 A - D. 16 C / H 100 HSK 100 A - D. 16 C / H 160	**6384** **6385**	16	27	17	32	44	4090	4985	4562
HSK 100 A - D. 22 C / H 100 HSK 100 A - D. 22 C / H 160	**6387** **6388**	22	31	19	40	50	4091	4986	4563
HSK 100 A - D. 27 C / H 100 HSK 100 A - D. 27 C / H 160	**6390** **6391**	27	33	21	48	60	4092	4987	4564
HSK 100 A - D. 32 C / H 100 HSK 100 A - D. 32 C / H 160	**6393** **6394**	32	38	24	58	–	4093	4988	4565
HSK 100 A - D. 40 C / H 100 HSK 100 A - D. 40 C / H 160	**6396** **6397**	40	41	27	70	–	4094	4989	4566


p.255


p.253

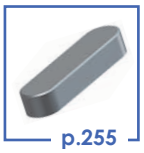
p.255


p.254


p.254

TAMPONI PULITORI PER SEDE HSK
CLEANERS FOR HSK SEAT

HSK	Art.
TP - HSK 32 A/C/E	**5205**
TP - HSK 40 A/C/E	**5206**
TP - HSK 50 A/C/E	**5207**
TP - HSK 63 A/C/E	**5208**
TP - HSK 80 A/C/E	**5209**
TP - HSK100 A/C/E	**5210**

TAPPI DI PROTEZIONE HSK
HSK BLANKING PLUGS

HSK	Art.
ZH - HSK 63 A/C/T	**6965**
ZH - HSK 100 A/C/T	**6975**

HSK A + C

MANDRINI PER FRESE CON ATTACCO FILETTATO

CHUCKS FOR MILLING CUTTERS WITH THREADED SHANK

Balanced G 6,3
20.000 rpm

TIPO	Art.	M	D1	D2	D3	H	L
HSK 63 A - M 6 / H 59	**6669**	M 6	6,5	10	10	59	33
HSK 63 A - M 6 / H 84	**6671**				20	84	58
HSK 63 A - M 6 / H 109	**6672**				23	109	83
HSK 63 A - M 8 / H 59	**6673**	M 8	8,5	13	15	59	33
HSK 63 A - M 8 / H 76	**6674**				23	76	50
HSK 63 A - M 8 / H 101	**6675**				23	101	75
HSK 63 A - M 8 / H 126	**6676**				26	126	100
HSK 63 A - M 10 / H 59	**6677**	M10	10,5	18	19,5	59	33
HSK 63 A - M 10 / H 76	**6678**				23	76	50
HSK 63 A - M 10 / H 101	**6679**				28	101	75
HSK 63 A - M 10 / H 126	**6680**				32	126	100
HSK 63 A - M 10 / H 159	**6681**				34	159	133
HSK 63 A - M 12 / H 59	**6682**	M12	12,5	21	24	59	33
HSK 63 A - M 12 / H 76	**6683**				24	76	50
HSK 63 A - M 12 / H 101	**6684**				31	101	75
HSK 63 A - M 12 / H 126	**6685**				33	126	100
HSK 63 A - M 12 / H 159	**6686**				31	159	133
HSK 63 A - M 12 / H 184	**6687**				39	184	158
HSK 63 A - M 12 / H 209	**6701**				42	209	183
HSK 63 A - M 16 / H 59	**6688**	M16	17,0	29	34	59	33
HSK 63 A - M 16 / H 76	**6689**				34	76	50
HSK 63 A - M 16 / H 101	**6690**				34	101	75
HSK 63 A - M 16 / H 126	**6691**				36	126	100
HSK 63 A - M 16 / H 159	**6692**				39	159	133
HSK 63 A - M 16 / H 184	**6693**				39	184	158
HSK 63 A - M 16 / H 209	**6703**				42	209	183
HSK 100 A - M 12 / H 87	**6694**	M12	12,5	21	24	87	58
HSK 100 A - M 12 / H 137	**6695**				47	137	108
HSK 100 A - M 12 / H 187	**6696**				55	187	158
HSK 100 A - M 16 / H 87	**6697**	M16	17,0	29	32	87	58
HSK 100 A - M 16 / H 137	**6698**				42	137	108
HSK 100 A - M 16 / H 187	**6699**				55	187	158
HSK 100 A - M 16 / H 237	**6705**				55	237	208

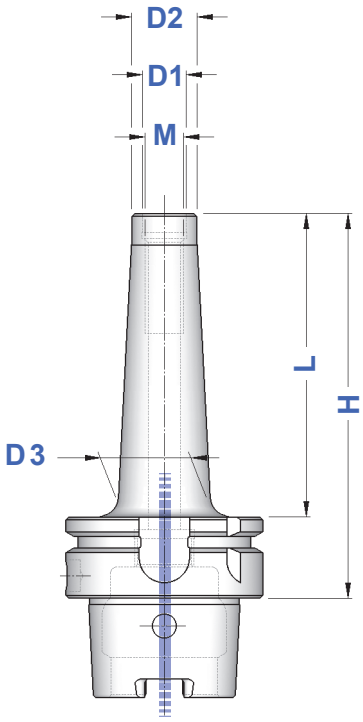

Adduttori per refrigerante

Coolant tubes

p.155

Prolunghe, Riduzioni, Portapinze ER con attacco filettato a pag. 46

Extensions, Reductions, ER Collet Chucks with threaded shank at page 46

HSK A + C

MASCHIATORI A CAMBIO RAPIDO CON DOPPIA COMPENSAZIONE

DOUBLE COMPENSATION QUICK CHANGE TAPPING CHUCKS

TIPO	Art.	H	E	B	COMPENSAZIONE	
HSK 40 A - B. 1	**6450**	80	41	19	- 7,5 + 7,5	M 3 ÷ M 12 (*M18)
HSK 40 A - B. 2	**6451**	100	60	31	- 10,0 +10,0	M 6 ÷ M 20 (*M30)
HSK 50 A - B. 1	**6452**	72	41	19	- 7,5 + 7,5	M 3 ÷ M 12 (*M18)
HSK 50 A - B. 2	**6453**	130	60	31	- 10,0 +10,0	M 6 ÷ M 20 (*M30)
HSK 63 A - B. 1	**6454**	80	41	19	- 7,5 + 7,5	M 3 ÷ M 12 (*M18)
HSK 63 A - B. 2	**6455**	120	60	31	- 10,0 +10,0	M 6 ÷ M 20 (*M30)
HSK 63 A - B. 3	**6456**	160	86	48	- 17,5 +17,5	M14 ÷ M 33 (*M48)
HSK 100 A - B. 1	**6457**	80	41	19	- 7,5 + 7,5	M 3 ÷ M 12 (*M18)
HSK 100 A - B. 2	**6458**	110	60	31	- 10,0 +10,0	M 6 ÷ M 20 (*M30)
HSK 100 A - B. 3	**6459**	160	86	48	- 17,5 +17,5	M14 ÷ M 33 (*M48)

* Bussole con GRANI
Adapters with SCREWS

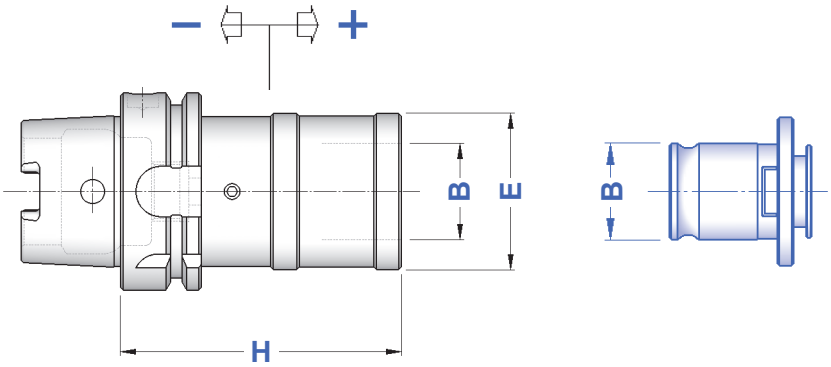

Bussole a maschiare da pag. 235

Tapping Adapters from page 235

HSK A + C

MASCHIATORI A CAMBIO RAPIDO SENZA COMPENSAZIONE

QUICK CHANGE TAPPING CHUCKS WITHOUT COMPENSATION

TIPO	Art.	H	E	B	
HSK 40 A - B. 1 FISSO	**6470**	55	33	19	M 3 ÷ M 12 (*M18)
HSK 40 A - B. 2 FISSO	**6471**	90	50	31	M 6 ÷ M 20 (*M30)
HSK 50 A - B. 1 FISSO	**6472**	60	33	19	M 3 ÷ M 12 (*M18)
HSK 50 A - B. 2 FISSO	**6473**	98	50	31	M 6 ÷ M 20 (*M30)
HSK 63 A - B. 1 FISSO	**6474**	60	33	19	M 3 ÷ M 12 (*M18)
HSK 63 A - B. 2 FISSO	**6475**	89	50	31	M 6 ÷ M 20 (*M30)
HSK 63 A - B. 3 FISSO	**6476**	129	72	48	M14 ÷ M 33 (*M48)
HSK 100 A - B. 1 FISSO	**6477**	70	33	19	M 3 ÷ M 12 (*M18)
HSK 100 A - B. 2 FISSO	**6478**	90	50	31	M 6 ÷ M 20 (*M30)
HSK 100 A - B. 3 FISSO	**6479**	115	72	48	M14 ÷ M 33 (*M48)

* Bussole con GRANI
Adapters with SCREWS

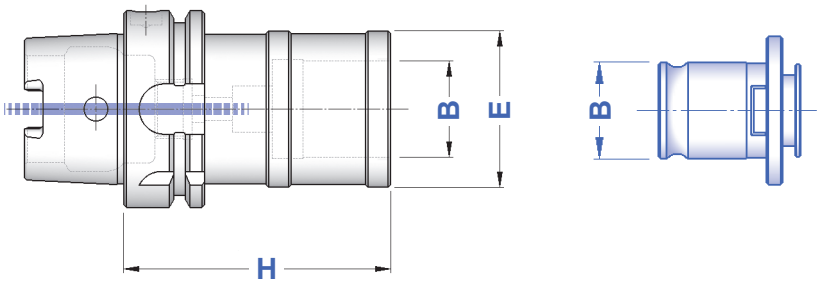

Bussole a maschiare da pag. 235

Tapping Adapters from page 235

HSK A + C

RIDUZIONI E PROLUNGHE DA HSK A HSK

HSK TO HSK ADAPTERS AND EXTENSIONS

TIPO	Art.	H	E
HSK 63 A+C - HSK 50 A+C	**6197**	80	50
HSK 63 A+C - HSK 63 A+C	**6216**	100	63
HSK100 A+C - HSK 63 A+C	**6199**	100	63
HSK100 A+C - HSK100 A+C	**6217**	140	100

HSK A+C ⇨ HSK A+C

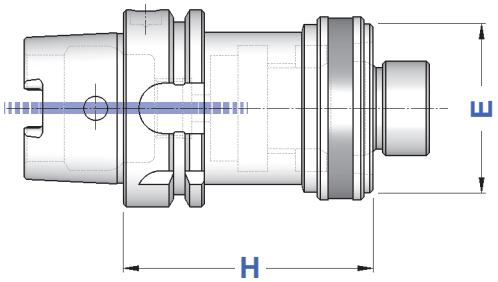

DIN 69893-1 ⇨ DIN 69893-1
(ISO 12164-1 ⇨ ISO 12164-1)

DIN 69871 ⇨ HSK A+C

p.126

BT ⇨ HSK A+C

p.154

HSK A + C

ADATTATORI DA HSK A POLIGONALE

HSK TO POLYGONAL SHANK ADAPTERS

TIPO	Art.	H	E
HSK 63 A+C - POLIGONALE C 40	**11051**	80	40
HSK 63 A+C - POLIGONALE C 50	**11052**	90	50
HSK 63 A+C - POLIGONALE C 63	**11053**	110	63
HSK100 A+C - POLIGONALE C 40	**11054**	90	40
HSK100 A+C - POLIGONALE C 50	**11055**	100	50
HSK100 A+C - POLIGONALE C 63	**11056**	90	63
HSK100 A+C - POLIGONALE C 63	**11057**	150	63
HSK100 A+C - POLIGONALE C 80	**11058**	120	80

HSK A+C ⇨ POLIGONALE

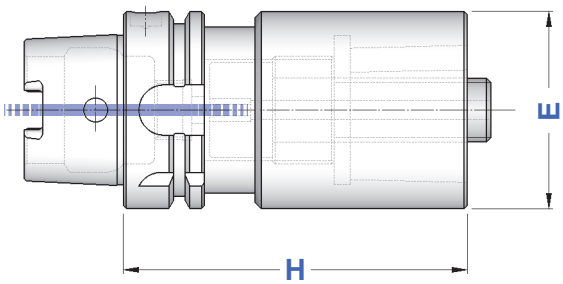

DIN 69893-1 ⇨ ISO 26623-1
(ISO 12164-1 ⇨ ISO 26623-1)

INDICE DELL' ATTACCO HSK T (DIN 69893 T / ISO 12164-3)

INDEX OF HSK T SHANK (DIN 69893 T / ISO 12164 -3)

HSK T

PORTAUTENSILE ASSIALE DESTRO
RIGHT HAND AXIAL TOOLHOLDER

DIN 69893 T
DIN ISO 12164-3
ICTM standard
HSK A+C compatible

TIPO	Art.	d1	b1	b2	h	h1	h2	L
HSK 63T - A25R	**6906**	63	32	10	25	25	50	125

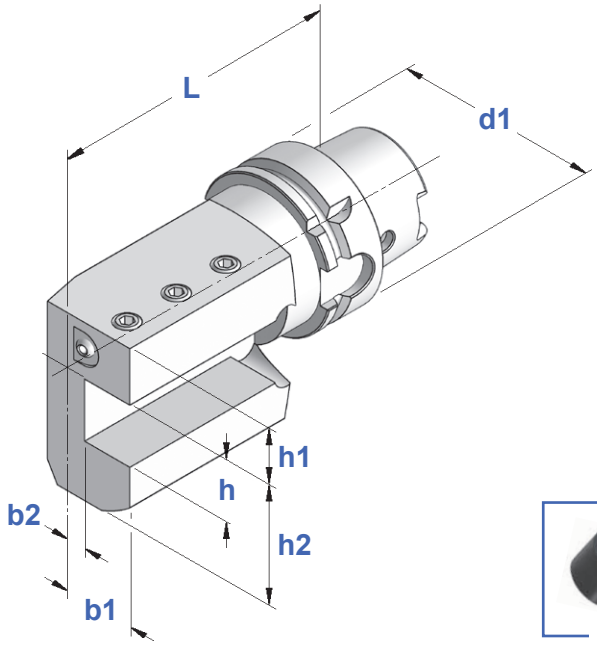


p.252


p.259

HSK T

PORTAUTENSILE ASSIALE SINISTRO
LEFT HAND AXIAL TOOLHOLDER

DIN 69893 T
DIN ISO 12164-3
ICTM standard
HSK A+C compatible

TIPO	Art.	d1	b1	b2	h	h1	h2	L
HSK 63T - A25L	**6907**	63	32	10	25	25	50	125

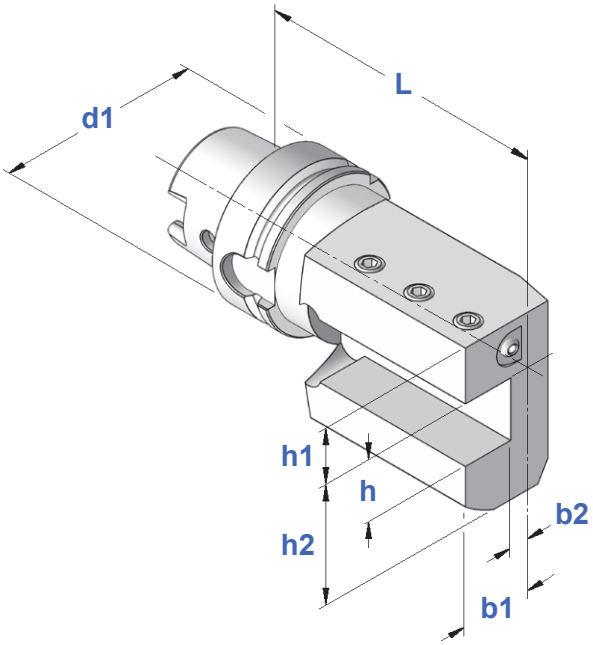


p.252


p.259

HSK T

PORTAUTENSILE ASSIALE TRIPLO - DESTRO

TRIPLE RIGHT HAND AXIAL TOOLHOLDER

DIN 69893 T
DIN ISO 12164-3
ICTM standard
HSK A+C compatible

TIPO	Art.	d1	D	b1	b2	h	L
HSK 63T - AT20R	**6909**	63	90	36	16	20	125

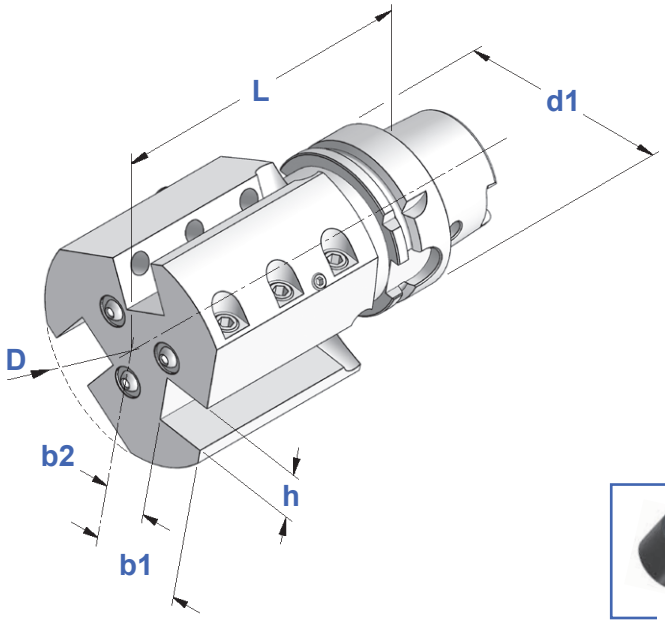


p.252


p.259

HSK T

PORTAUTENSILE ASSIALE TRIPLO - SINISTRO

TRIPLE LEFT HAND AXIAL TOOLHOLDER

DIN 69893 T
DIN ISO 12164-3
ICTM standard
HSK A+C compatible

TIPO	Art.	d1	D	b1	b2	h	L
HSK 63T - AT20L	**6910**	63	90	36	16	20	125

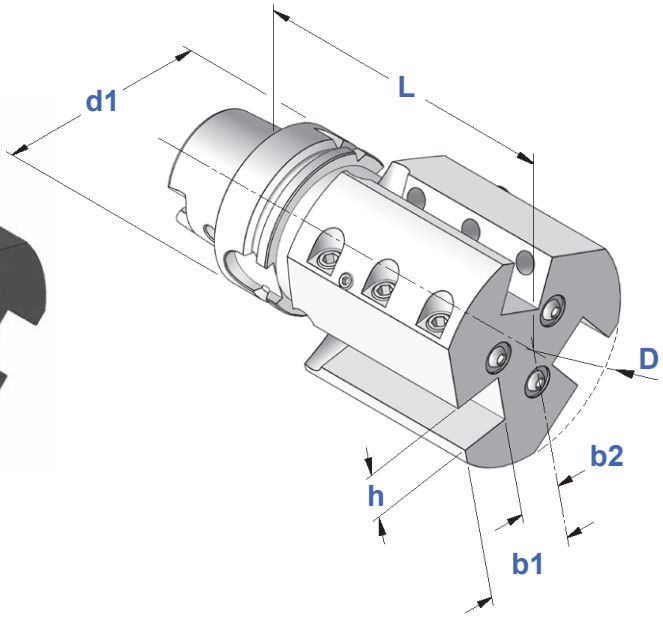


p.252


p.259

HSK T

PORTAUTENSILE ASSIALE DESTRO - RIBALTABILE SINISTRO

RIGHT HAND AXIAL TOOLHOLDER - OVERTURNABLE LEFT HAND

DIN 69893 T
DIN ISO 12164-3
ICTM standard
HSK A+C compatible

TIPO	Art.	d1	b1	b2	h	h1	L
HSK 63T - A25RL	**6911**	63	58	32	25	45	102

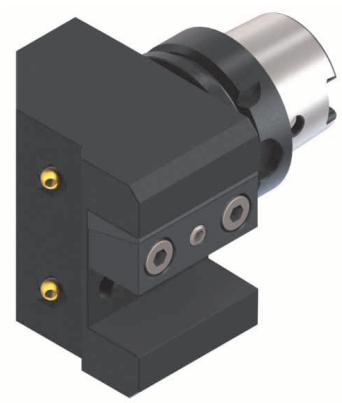

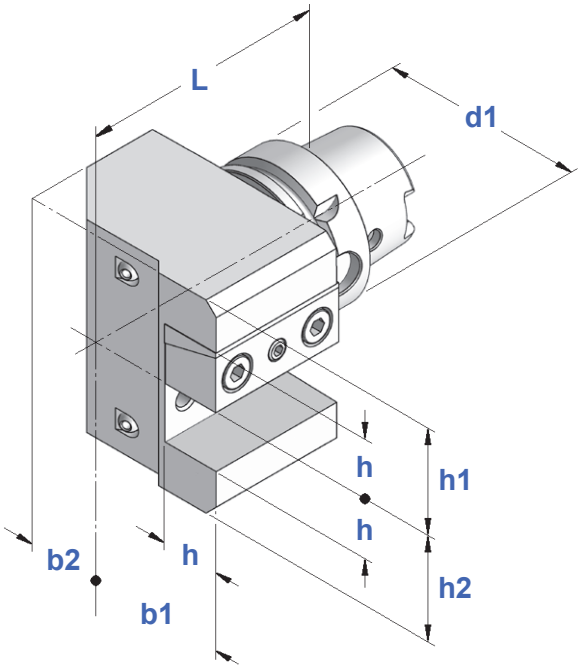


p.252


p.259

HSK T

PORTAUTENSILE A 45° SINISTRO - RIBALTABILE DESTRO

LEFT HAND 45° TOOLHOLDER - OVERTURNABLE RIGHT HAND

DIN 69893 T
DIN ISO 12164-3
ICTM standard
HSK A+C compatible

TIPO	Art.	d1	b1	b2	h	h1	L
HSK 63T - U25LR	**6943**	63	35	70	25	45	117,4

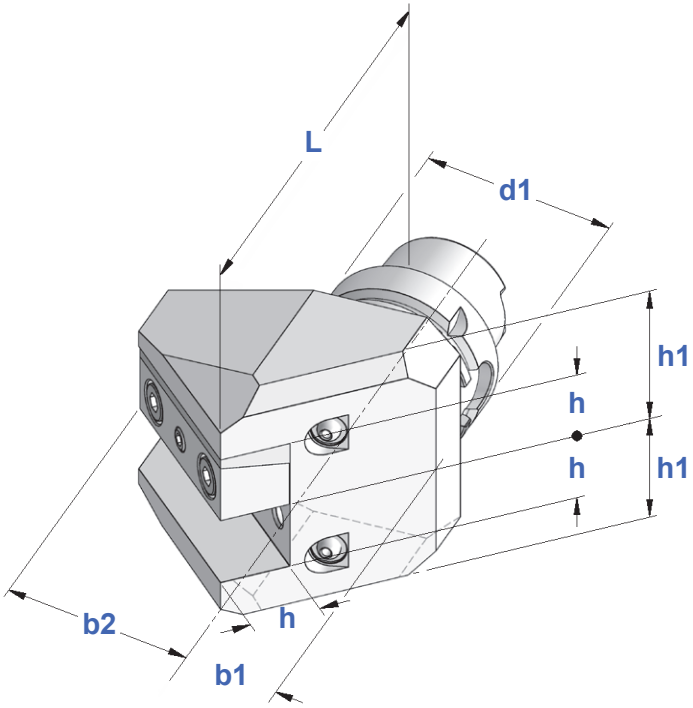


p.252


p.259

HSK T

PORTAUTENSILE A 45° DESTRO
45° RIGHT HAND TOOLHOLDER

DIN 69893 T
DIN ISO 12164-3
ICTM standard
HSK A+C compatible

TIPO	Art.	d1	D	h	h1	h2	L
HSK 63T - U25R	**6944**	63	105	25	22	25	120

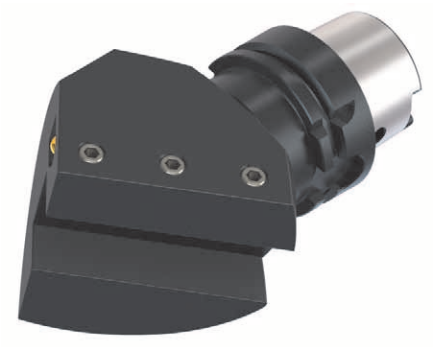

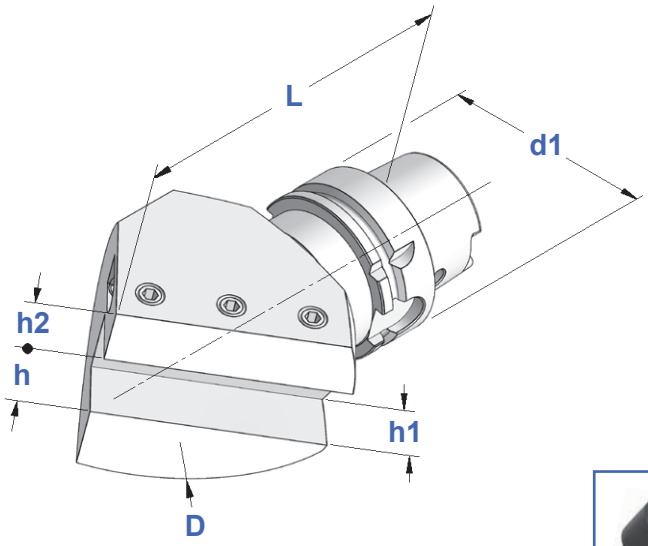


p.252


p.259

HSK T

PORTAUTENSILE A 45° SINISTRO
45° LEFT HAND TOOLHOLDER

DIN 69893 T
DIN ISO 12164-3
ICTM standard
HSK A+C compatible

TIPO	Art.	d1	D	h	h1	h2	L
HSK 63T - U25L	**6945**	63	105	25	22	25	120

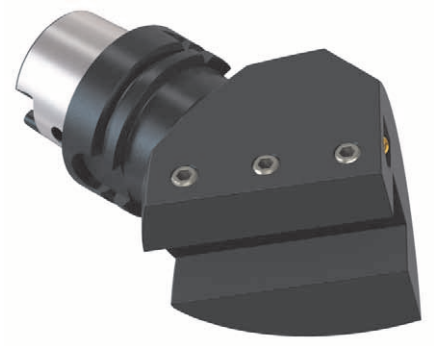

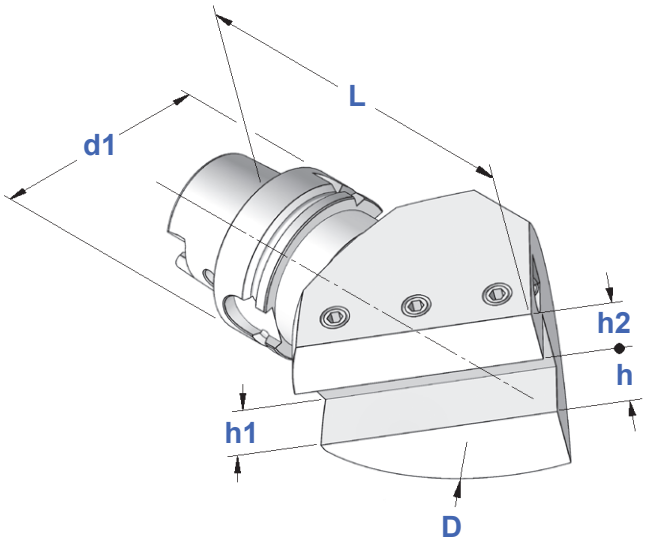


p.252


p.259

HSK T

PORTABARENI CON REFRIGERAZIONE INTERNA - ESTERNA

BORING BAR HOLDER WITH INSIDE - OUTSIDE COOLING

DIN 69893 T
DIN ISO 12164-3
ICTM standard
HSK A+C compatible

TIPO	Art.	d1	D	E	H	L
HSK 63T - D. 08 PB	**6948**	63	8	32	70	40
HSK 63T - D. 10 PB	**6949**	63	10	38	75	45
HSK 63T - D. 12 PB	**6950**	63	12	40	75	45
HSK 63T - D. 16 PB	**6951**	63	16	45	80	50
HSK 63T - D. 20 PB	**6952**	63	20	50	80	50
HSK 63T - D. 25 PB	**6953**	63	25	55	85	52
HSK 63T - D. 32 PB	**6954**	63	32	72	95	58
HSK 63T - D. 40 PB	**6955**	63	40	80	120	72

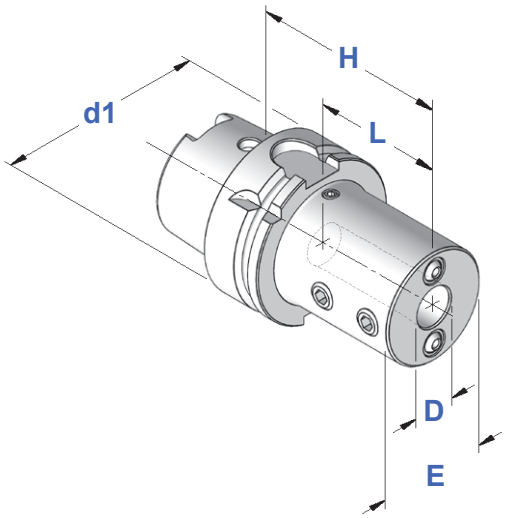


p.252


p.259

Bussole di riduzione
Reduction sleeves


p.297

HSK T

PORTAUTENSILE RADIALE DESTRO - SINISTRO

RIGHT - LEFT HAND RADIAL TOOLHOLDER

DIN 69893 T
DIN ISO 12164-3
ICTM standard
HSK A+C compatible

TIPO	Art.	d1	d2	D	b1	h	h1	L	L2
HSK 63T - R32/25RL	**6964**	63	130	340	50	32/25	32,5	85	50

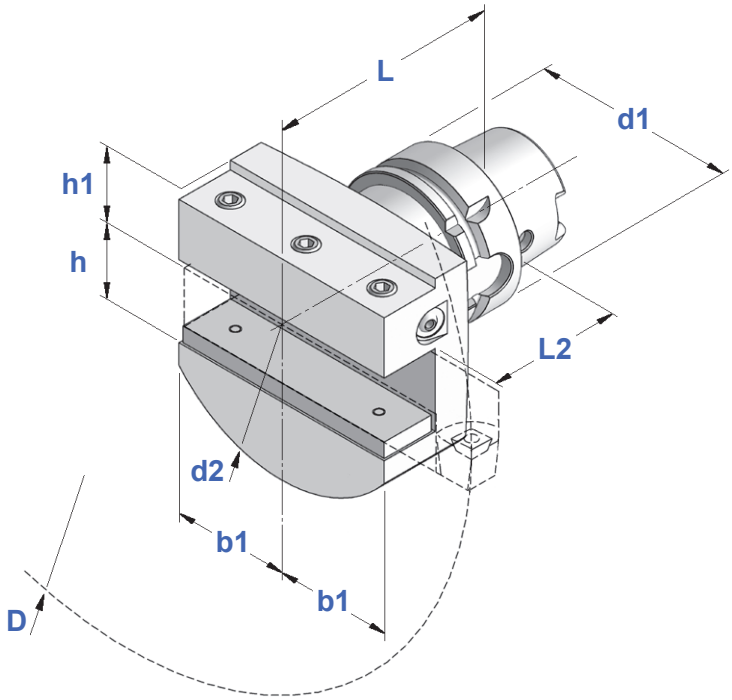


p.252


p.259

HSK T

PORTALAMA DESTRO

RIGHT AXIAL TOOLHOLDER FOR CUT OFF TOOLS

DIN 69893 T
DIN ISO 12164-3
ICTM standard
HSK A+C compatible

TIPO	Art.	d1	b1	b2	h	h1	h2	h3	L
HSK 63T - C26R	**6960**	63	38	32	26	21,4	34	30	115
HSK 63T - C32R	**6961**	63	38	32	32	25	38	33	150

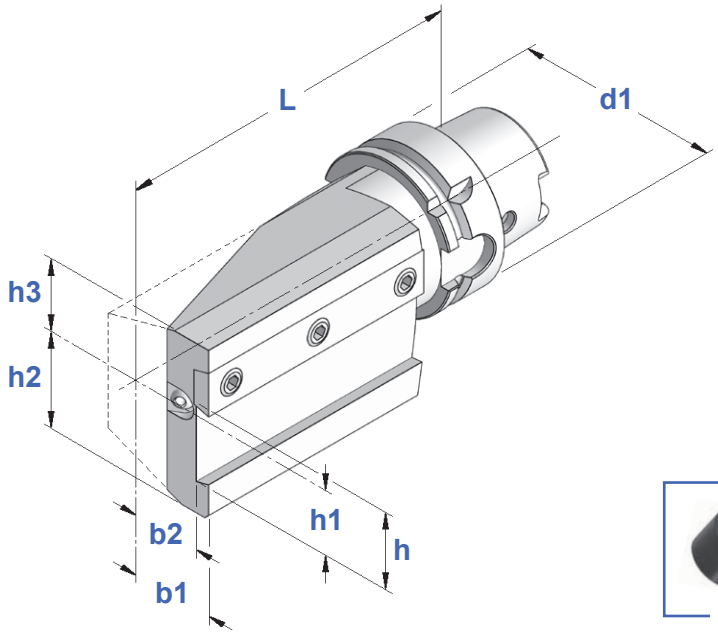


p.252


p.259

HSK T

PORTALAMA SINISTRO

LEFT AXIAL TOOLHOLDER FOR CUT OFF TOOLS

DIN 69893 T
DIN ISO 12164-3
ICTM standard
HSK A+C compatible

TIPO	Art.	d1	b1	b2	h	h1	h2	h3	L
HSK 63T - C26L	**6962**	63	38	32	26	21,4	34	30	115
HSK 63T - C32L	**6963**	63	38	32	32	25	38	33	150

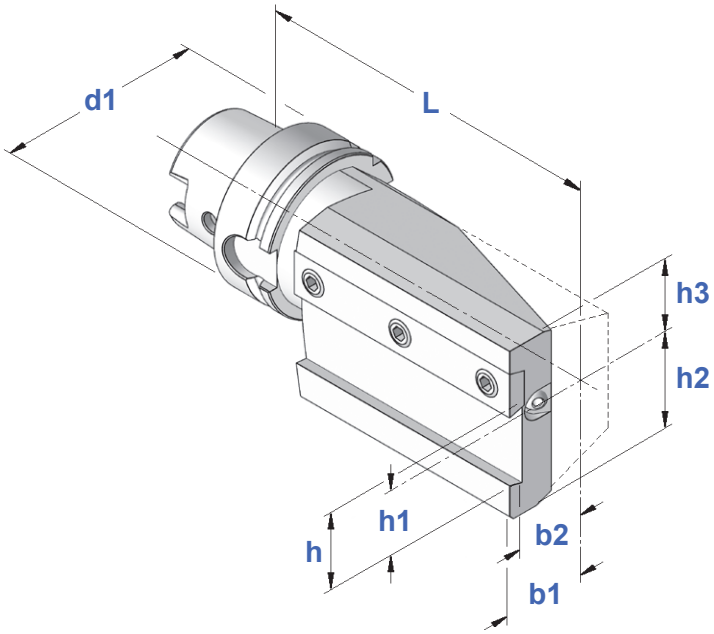


p.252


p.259

CARATTERISTICHE TECNICHE HSK E (DIN 69893-5 / ISO 12164-1)

HSK E (DIN 69893-5 / ISO 12164-1) STANDARD FEATURES

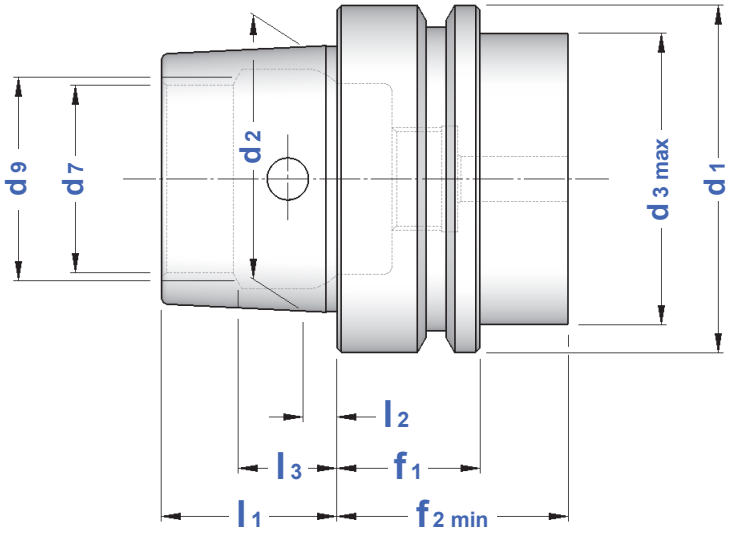

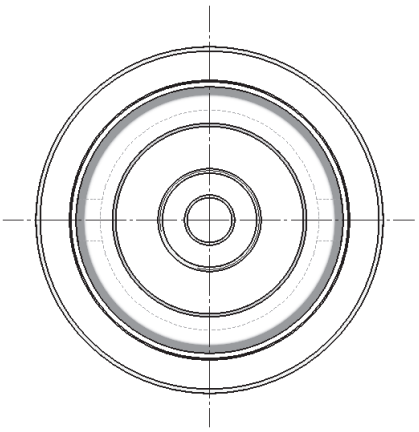

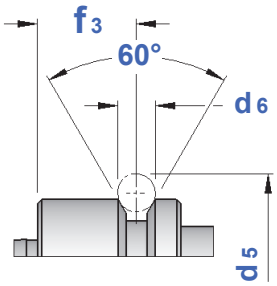

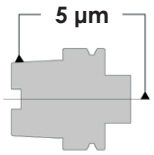

CONO	d1	d2	d3	d5	d6	d7	d9	f1	f2	f3	l1	l2	l3
HSK 25 E	25	19	20	28,5	3	14	15	10	20	4,5	13	2,5	7,21
HSK 32 E	32	24	26	37,0	4	17	19	20	35	16	16	3,2	8,92
HSK 40 E	40	30	34	45,0	4	21	23	20	35	16	20	4,0	11,42
HSK 50 E	50	38	42	59,3	7	26	29	26	42	18	25	5,0	14,13
HSK 63 E	63	48	53	72,3	7	34	37	26	42	18	32	6,3	18,13

ADDUTTORI PER REFRIGERANTE

COOLANT TUBES

Art.	HSK	F	D	L	L1	OR *O-RING*	CHIAVE *WRENCH*
0413	HSK 32 E	M 10 x 1	6	26,0	5,5	5668	0470
0414	HSK 40 E	M 12 x 1	8	29,3	7,5	5672	0471
0415	HSK 50 E	M 16 x 1	10	33,0	9,5	5673	0472
0416	HSK 63 E	M 18 x 1	12	36,6	11,5	5674	0473

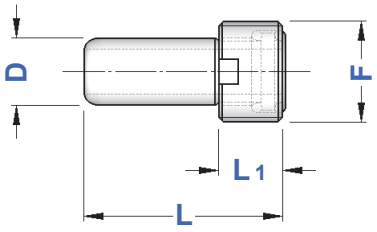

Gli adduttori sono forniti completi di OR

Coolant tubes are supplied complete with O-Ring

INDICE DELL' ATTACCO HSK E (DIN 69893-5 / ISO 12164-1)

INDEX OF HSK E SHANK (DIN 69893-5 / ISO 12164 -1)

HSK E

PORTAPINZA ER - GHIERA MINI

ER COLLET CHUCKS with MINI NUT

Balanced G 2,5
20.000 rpm

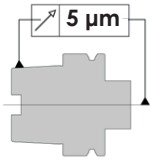

TIPO	Art.	D	RANGE			
HSK 25 E - ER 16 GM/H 43	**6610**	22	ER16 1÷12	1229	5719	0364
HSK 32 E - ER 16 GM/H 60	**6612**	22	ER16 1÷12	1229	5719	0364
HSK 32 E - ER 25 GM/H 60	**6614**	35	ER25 1÷20	1231	5721	0996
HSK 40 E - ER 16 GM/H 70 HSK 40 E - ER 16 GM/H 120	**6500** **6502**	22	ER16 1÷12	1229	5719	0364
HSK 40 E - ER 25 GM/H 80	**6508**	35	ER25 1÷20	1231	5721	0996
HSK 50 E - ER 16 GM/H 100 HSK 50 E - ER 16 GM/H 160	**6513** **6514**	22	ER16 1÷12	1229	5719	0364
HSK 63 E - ER 16 GM/H 100 HSK 63 E - ER 16 GM/H 160	**6521** **6523**	22	ER16 1÷12	1229	5719	0364

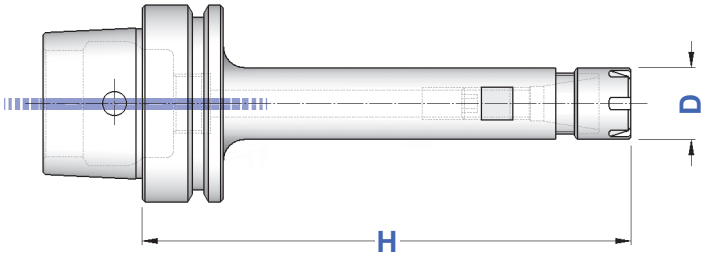


p.27


p.30


p.10

HSK E

PORTAPINZA ER - GHIERA STANDARD

ER COLLET CHUCKS with STANDARD NUT

Balanced G 2,5
20.000 rpm

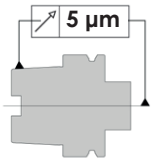

TIPO	Art.	D	RANGE			
HSK 40 E - ER 25/H 65	**6524**	42	ER25 1÷20	4995	3669	0996
HSK 40 E - ER 32/ H 65	**6526**	50	ER32 2÷25	4996	3670	0988
HSK 50 E - ER 25/H 100	**6537**	42	ER25 1÷20	4995	3669	0996
HSK 50 E - ER 32/H 100 HSK 50 E - ER 32/H 160	**6539** **6541**	50	ER32 2÷25	4996	3670	0988
HSK 50 E - ER 40/H 100	**6542**	63	ER40 3÷32	4997	3671	0821
HSK 63 E - ER 25/H 70 HSK 63 E - ER 25/H 100	**6543** **6544**	42	ER25 1÷20	4995	3669	0996
HSK 63 E - ER 32/H 75 HSK 63 E - ER 32/H 100 HSK 63 E - ER 32/H 160	**6545** **6546** **6548**	50	ER32 2÷25	4996	3670	0988
HSK 63 E - ER 40/H 80 HSK 63 E - ER 40/H 120	**6550** **6552**	63	ER40 3÷32	4997	3671	0821

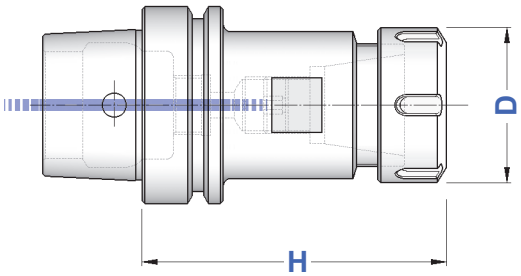


p.28


p.30


p.10

HSK E

PORTAFRESE WELDON

END MILL HOLDERS FOR DIN 1835-B SHANKS

Balanced G 2,5
20.000 rpm

WE 6 ÷ WE 20
1 grano
1 screw

WE 25 ÷ WE 32
2 grani
2 screws

TIPO	Art.	D	H	E	
HSK 50 E - WE 6 / H 65	**6616**	6	65	25	4970
HSK 50 E - WE 8 / H 65	**6619**	8	65	28	4971
HSK 50 E - WE 10 / H 65	**6622**	10	65	35	4972
HSK 50 E - WE 12 / H 80	**6625**	12	80	42	4973
HSK 50 E - WE 14 / H 80	**6628**	14	80	44	4973
HSK 50 E - WE 16 / H 80	**6631**	16	80	48	4974
HSK 50 E - WE 18 / H 80	**6634**	18	80	50	4974
HSK 50 E - WE 20 / H 80	**6637**	20	80	52	4975
HSK 50 E - WE 25 / H 105	**6640**	25	105	65	4976
HSK 63 E - WE 6 / H 65	**6643**	6	65	25	4970
HSK 63 E - WE 8 / H 65	**6646**	8	65	28	4971
HSK 63 E - WE 10 / H 70	**6649**	10	70	35	4972
HSK 63 E - WE 12 / H 80	**6652**	12	80	42	4973
HSK 63 E - WE 14 / H 80	**6655**	14	80	44	4973
HSK 63 E - WE 16 / H 80	**6658**	16	80	48	4974
HSK 63 E - WE 18 / H 80	**6661**	18	80	50	4974
HSK 63 E - WE 20 / H 80	**6664**	20	80	52	4975
HSK 63 E - WE 25 / H 105	**6667**	25	105	65	4976
HSK 63 E - WE 32 / H 110	**6670**	32	110	72	4977

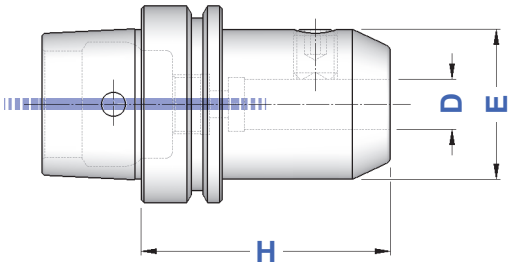

p.259

Adduttori per refrigerante
Coolant tubes

p.182

HSK E

BARRE A STELO TENERO

BLANK BARS

HSK

TIPO	Art.	D	H
HSK 50 E - D. 63 ST	**6946**	63	200
HSK 63 E - D. 63 ST	**6947**	63	200

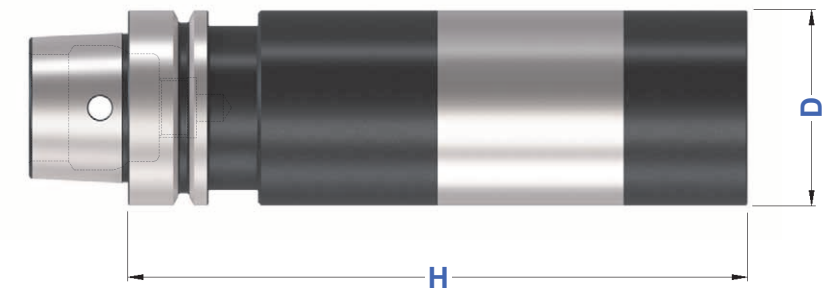

HSK E

RIDUZIONI A CONO MORSE PER PUNTE

MT ADAPTERS FOR TWIST DRILLS

Balanced G 6,3
8.000 rpm

TIPO	Art.	CM	H	E
HSK 50 E - CM 1 PUNTE	**6802**	1	100	25
HSK 50 E - CM 2 PUNTE	**6803**	2	120	32
HSK 50 E - CM 3 PUNTE	**6804**	3	140	40
HSK 63 E - CM 1 PUNTE	**6805**	1	100	25
HSK 63 E - CM 2 PUNTE	**6806**	2	120	32
HSK 63 E - CM 3 PUNTE	**6807**	3	140	40
HSK 63 E - CM 4 PUNTE	**6808**	4	165	48

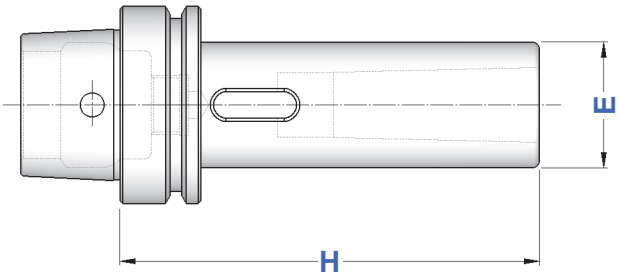


p.73

HSK E

RIDUZIONI A CONO MORSE PER FRESE

MT ADAPTERS FOR MILLING CUTTERS

Balanced G 6,3
8.000 rpm

TIPO	Art.	CM	H	E		
HSK 50 E - CM 1 FRESE	**6817**	1	105	25	7420	4568
HSK 50 E - CM 2 FRESE	**6818**	2	120	32	7422	4569
HSK 50 E - CM 3 FRESE	**6819**	3	140	40	7423	4570
HSK 63 E - CM 1 FRESE	**6820**	1	100	25	7420	4568
HSK 63 E - CM 2 FRESE	**6821**	2	125	32	7422	4569
HSK 63 E - CM 3 FRESE	**6822**	3	145	40	7423	4570
HSK 63 E - CM 4 FRESE	**6823**	4	165	48	7424	4571

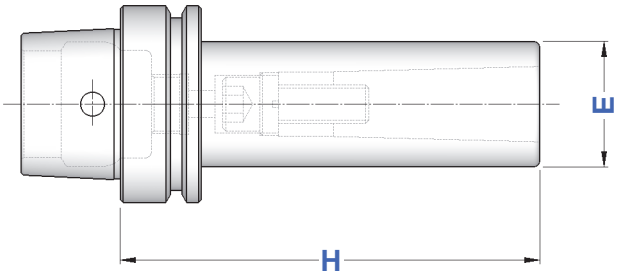


p.256


p.256


p.256

HSK E

PORTAFRESE FISSI
FACE MILL HOLDERS

Balanced G 2,5
20.000 rpm

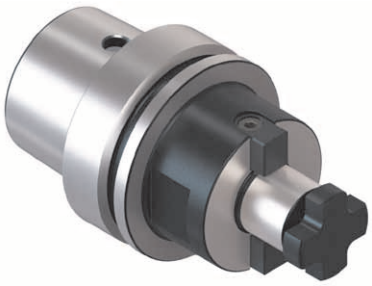

TIPO	Art.	D	L	E		
HSK 40 E - D. 16 FISSO/ H 45	**6850**	16	17	38	4985	4562
HSK 40 E - D. 22 FISSO/ H 50	**6851**	22	19	48	4986	4563
HSK 50 E - D. 16 FISSO/ H 50	**6853**	16	17	38	4985	4562
HSK 50 E - D. 22 FISSO/ H 60	**6855**	22	19	48	4986	4563
HSK 50 E - D. 27 FISSO/ H 60	**6857**	27	21	58	4987	4564
HSK 50 E - D. 32 FISSO/ H 60	**6859**	32	24	66	4988	4565
HSK 50 E - D. 40 FISSO/ H 70	**6860**	40	27	80	4989	4566
HSK 63 E - D. 16 FISSO/ H 50 HSK 63 E - D. 16 FISSO/ H 100	**6861** **6862**	16	17	38	4985	4562
HSK 63 E - D. 22 FISSO/ H 50 HSK 63 E - D. 22 FISSO/ H 100	**6863** **6864**	22	19	48	4986	4563
HSK 63 E - D. 27 FISSO/ H 60 HSK 63 E - D. 27 FISSO/ H 100	**6865** **6866**	27	21	58	4987	4564
HSK 63 E - D. 32 FISSO/ H 60 HSK 63 E - D. 32 FISSO/ H 100	**6867** **6868**	32	24	66	4988	4565
HSK 63 E - D. 40 FISSO/ H 65 HSK 63 E - D. 40 FISSO/ H 100	**6869** **6870**	40	27	80	4989	4566

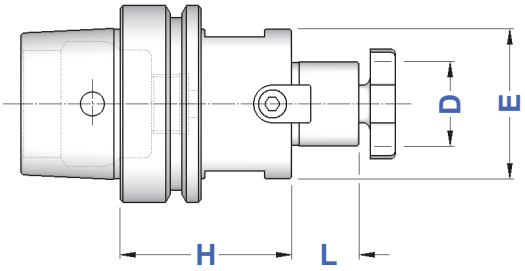


p.255


p.258


p.254


p.254

Aperto
Open

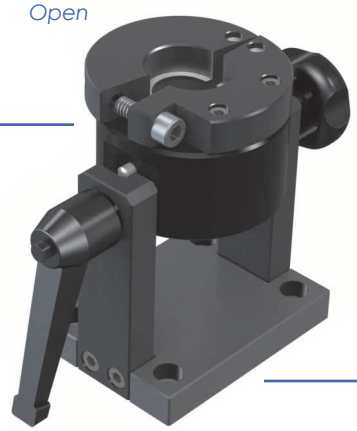

Chiuso
Closed

Smontaconi orientabili HSK a pagina 241

Il bloccaggio del mandrino avviene sulla flangia mediante la chiusura a morsa

Orientable HSK Tightening Fixture on page 241

The spindle is locked on the flange by means of vise closure

HSK E

MANDRINI PER FRESE CON ATTACCO FILETTATO

CHUCKS FOR MILLING CUTTERS WITH THREADED SHANK

Balanced G 2,5
20.000 rpm

TIPO	Art.	M	D1	D2	D3	H	L
HSK 63 E - M 6 / H 59	**6573**	M 6	6,5	10	10	59	33
HSK 63 E - M 6 / H 84	**6574**				20	84	58
HSK 63 E - M 6 / H 109	**6575**				23	109	83
HSK 63 E - M 8 / H 59	**6576**	M 8	8,5	13	15	59	33
HSK 63 E - M 8 / H 84	**6577**				23	84	50
HSK 63 E - M 8 / H 109	**6578**				23	109	75
HSK 63 E - M 8 / H 134	**6579**				26	134	100
HSK 63 E - M 10 / H 59	**6580**	M 10	10,5	18	19,5	59	33
HSK 63 E - M 10 / H 84	**6581**				23	84	50
HSK 63 E - M 10 / H 109	**6582**				28	109	75
HSK 63 E - M 10 / H 134	**6583**				32	134	100
HSK 63 E - M 12 / H 59	**6584**	M 12	12,5	21	24	59	33
HSK 63 E - M 12 / H 84	**6585**				24	84	50
HSK 63 E - M 12 / H 109	**6586**				31	109	75
HSK 63 E - M 12 / H 134	**6587**				33	134	100
HSK 63 E - M 12 / H 159	**6588**				31	159	133
HSK 63 E - M 16 / H 59	**6589**	M 16	17,0	29	34	59	33
HSK 63 E - M 16 / H 84	**6590**				34	84	50
HSK 63 E - M 16 / H 109	**6591**				34	109	75
HSK 63 E - M 16 / H 134	**6592**				36	134	100
HSK 63 E - M 16 / H 159	**6593**				39	159	133

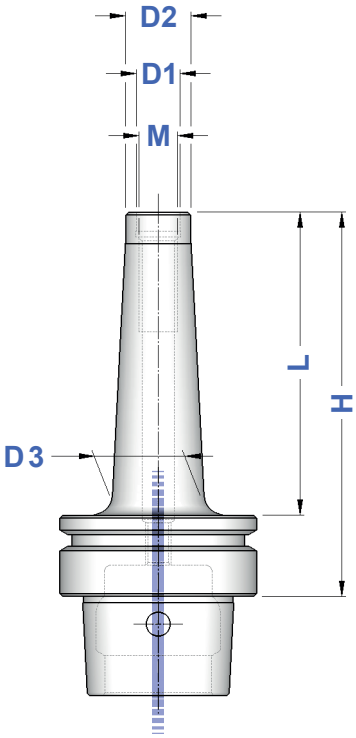

Adduttori per refrigerante

Coolant tubes

p.182

Prolunghe, Riduzioni, Portapinze ER con attacco filettato a pag. 46

Extensions, Reductions, ER Collet Chucks with threaded shank at page 46

CARATTERISTICHE TECNICHE HSK F (DIN 69893-6 / ISO 12164-1)

HSK F (DIN 69893-6 / ISO 121644-1) STANDARD FEATURES

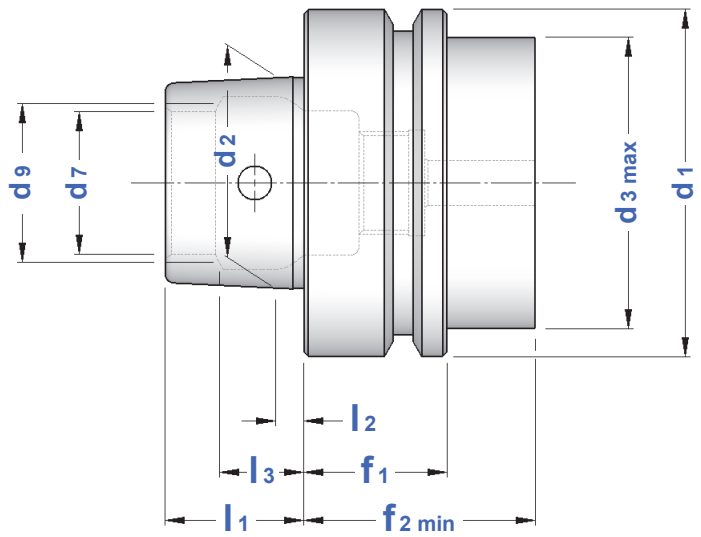

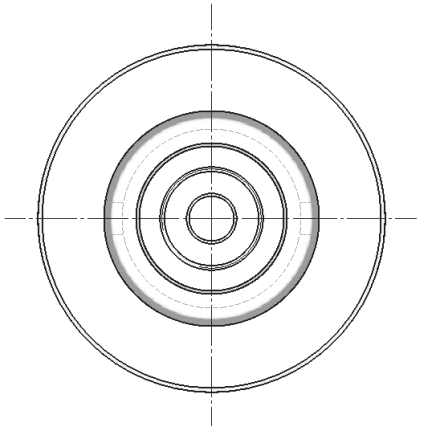

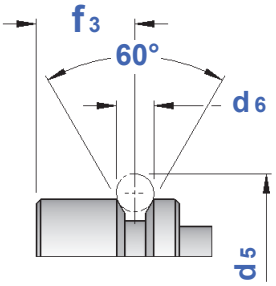

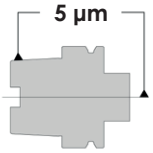

CONO	d1	d2	d3	d5	d6	d7	d9	f1	f2	f3	l1	l2	l3
HSK 50 F	50	30	42	59,3	7	21	23	26	42	18	20	4	11,42
HSK 63 F	63	38	53	72,3	7	26	29	26	42	18	25	5	14,13
HSK 80 F	80	48	68	88,8	7	34	37	26	42	18	32	6,3	18,13

ADDUTTORI PER REFRIGERANTE

COOLANT TUBES

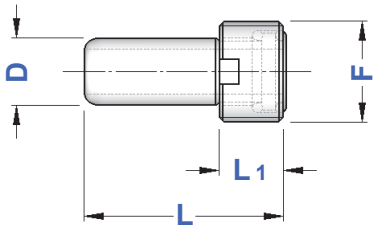

Art.	HSK	F	D	L	L1	OR *O-RING*	CHIAVE *WRENCH*
0414	HSK 50 F	M 12 x 1	8	29,3	7,5	5672	0471
0415	HSK 63 F	M 16 x 1	10	33,0	9,5	5673	0472

Gli adduttori sono forniti completi di OR

Coolant tubes are supplied complete with O-Ring

INDICE DELL' ATTACCO HSK F (DIN 69893-6 / ISO 12164-1)

INDEX OF HSK F SHANK (DIN 69893-6 / ISO 12164 -1)

HSK F

PORTAPINZA ER - GHIERA MINI

ER COLLET CHUCKS with MINI NUT

Balanced G 2,5
20.000 rpm

5 µm

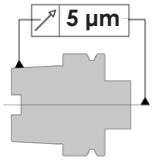

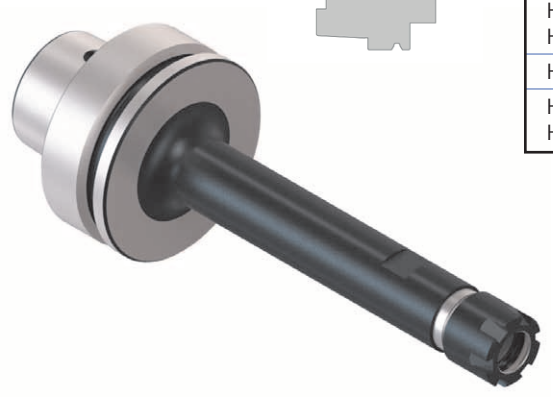

TIPO	Art.	D	RANGE			
HSK 50 F - ER 16 GM/H 80 HSK 50 F - ER 16 GM/H 100	**6756** **6854**	22	ER16 1÷12	1229	5719	0364
HSK 63 F - ER 16 GM/H 100 HSK 63 F - ER 16 GM/H 160	**6759** **6760**	22	ER16 1÷12	1229	5719	0364
HSK 63 F - ER 20 GM/H 100	**6856**	28	ER20 1÷15	1230	5720	0787
HSK 63 F - ER 25 GM/H 100 HSK 63 F - ER 25 GM/H 160	**6858** **6761**	35	ER25 1÷20	1231	5721	0996

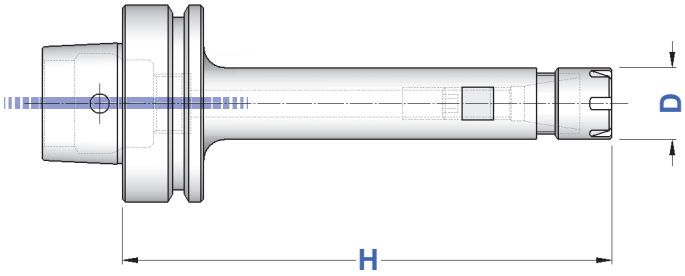


p.10


p.27


p.30

HSK F

PORTAPINZA ER - GHIERA STANDARD

ER COLLET CHUCKS with STANDARD NUT

Balanced G 2,5
20.000 rpm

5 µm

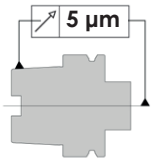

TIPO	Art.	D	RANGE			
HSK 50 F - ER 25/H 73 HSK 50 F - ER 25/H 100	**6762** **6791**	42	ER25 1÷20	4995	3669	0996
HSK 50 F - ER 32/H 73 HSK 50 F - ER 32/H 100	**6602** **6763**	50	ER32 2÷25	4996	3670	0988
HSK 50 F - ER 40/H 100	**6764**	63	ER40 3÷32	4997	3671	0821
HSK 63 F - ER 16/H 100 HSK 63 F - ER 16/H 120 HSK 63 F - ER 16/H 160	**6792** **6793** **6794**	32	ER16 1÷12	4993	3698	0364
HSK 63 F - ER 20/H 100 HSK 63 F - ER 20/H 120 HSK 63 F - ER 20/H 160	**6795** **6796** **6797**	35	ER20 1÷15	4994	3699	0787
HSK 63 F - ER 25/H 73 HSK 63 F - ER 25/H 100 HSK 63 F - ER 25/H 120 HSK 63 F - ER 25/H 160	**6604** **6765** **6798** **6799**	42	ER25 1÷20	4995	3669	0996
HSK 63 F - ER 32/H 73 HSK 63 F - ER 32/H 100 HSK 63 F - ER 32/H 120 HSK 63 F - ER 32/H 160	**6606** **6766** **6809** **6767**	50	ER32 2÷25	4996	3670	0988
HSK 63 F - ER 40/H 80 HSK 63 F - ER 40/H 120 HSK 63 F - ER 40/H 160	**6768** **6769** **6810**	63	ER40 3÷32	4997	3671	0821

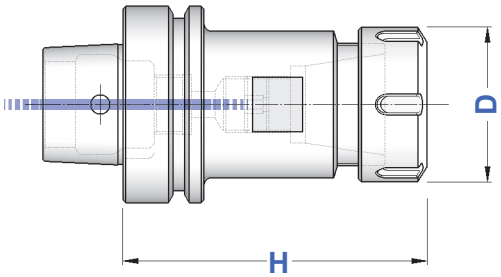

HSK F

PORTAFRESE WELDON

END MILL HOLDERS FOR DIN 1835-B SHANKS

Balanced G 2,5
20.000 rpm

WE6 ÷ WE20
1 grano
1 screw

WE25 ÷ WE32
2 grani
2 screws

TIPO	Art.	D	H	E	
HSK 50 F - WE 6 / H 65	**6077**	6	65	25	4970
HSK 50 F - WE 8 / H 65	**6078**	8	65	28	4971
HSK 50 F - WE 10 / H 70	**6079**	10	70	35	4972
HSK 50 F - WE 12 / H 80	**6080**	12	80	42	4973
HSK 50 F - WE 14 / H 80	**6748**	14	80	44	4973
HSK 50 F - WE 16 / H 80	**6081**	16	80	48	4974
HSK 50 F - WE 18 / H 80	**6750**	18	80	50	4974
HSK 50 F - WE 20 / H 80	**6082**	20	80	52	4975
HSK 50 F - WE 25 / H 105	**6758**	25	105	65	4976
HSK 63 F - WE 6 / H 65	**6083**	6	65	25	4970
HSK 63 F - WE 8 / H 65	**6084**	8	65	28	4971
HSK 63 F - WE 10 / H 65	**6085**	10	65	35	4972
HSK 63 F - WE 12 / H 80	**6086**	12	80	42	4973
HSK 63 F - WE 14 / H 80	**6832**	14	80	44	4973
HSK 63 F - WE 16 / H 80	**6087**	16	80	48	4974
HSK 63 F - WE 18 / H 80	**6835**	18	80	50	4974
HSK 63 F - WE 20 / H 80	**6088**	20	80	52	4975
HSK 63 F - WE 25 / H 110	**6089**	25	110	65	4976
HSK 63 F - WE 32 / H 110	**6839**	32	110	72	4977

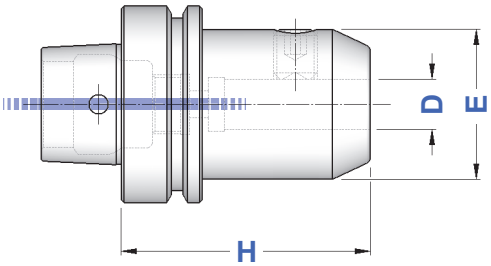

p.259

Accessori per Portafrese Weldon
Accessories for End Mill Holders

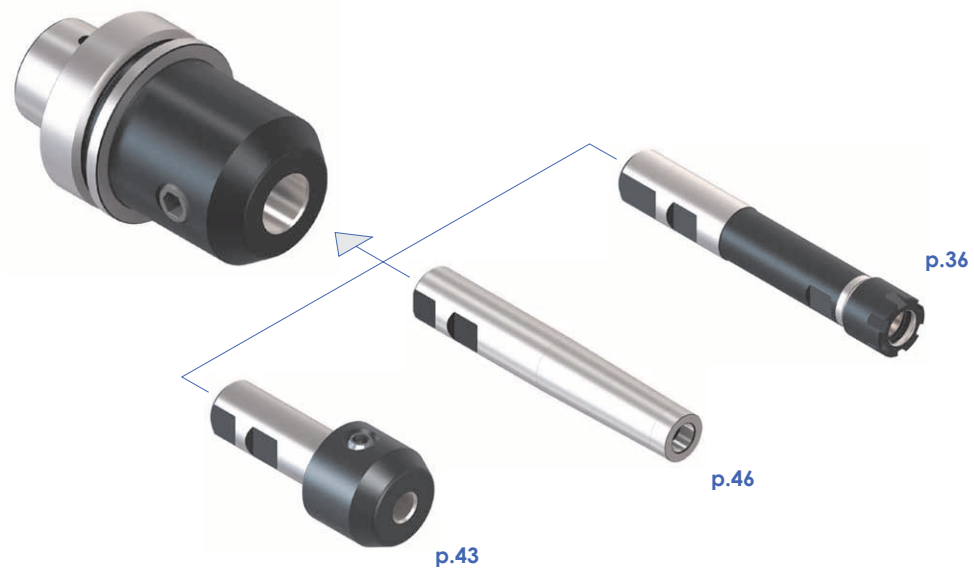

Adduttori per refrigerante
Coolant tubes
p.189

HSK F

BARRE A STELO TENERO
BLANK BARS

HSK

TIPO	Art.	D	H
HSK 50 F - D. 63 ST	**6786**	63	200
HSK 63 F - D. 63 ST	**6787**	63	200

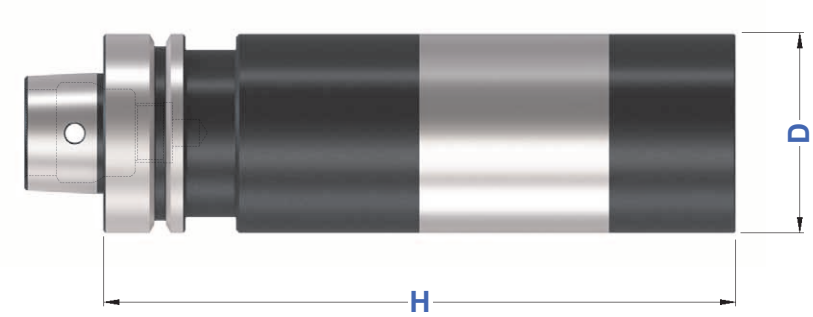

HSK F

BARRE DI CONTROLLO
TEST ARBORS

TIPO	Art.	H	D
HSK 63 F - D. 40 SC	**6789**	380	40

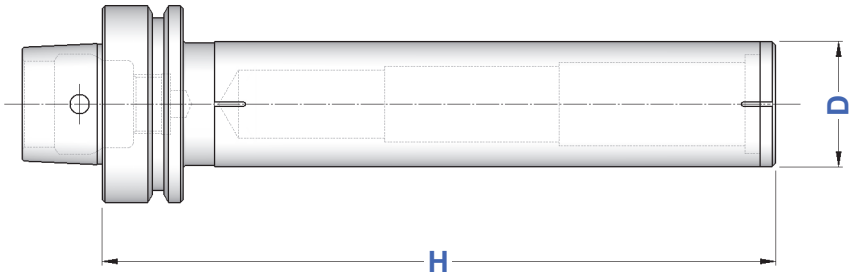

Dati costruttivi
- **Costruite in acciaio da cementazione certificato**
- **Cementate con profondità 0,6 - 0,8 mm**
- **Temprate, rinvenute, brunite**
- **Durezza HRC 58 ± 2, resistenza 800-1000 N/mm²**
- **Rotondità in rotazione 0,005**
- **Cilindricità 0,003**

Constructive Features
- *Manufactured with hardening steel*
- *Hardened 0,6 - 0,8 mm depth*
- *Hardened, tempered, burnished*
- *Hardness HRC 58 ± 2, strenght 800-1000 N/mm²*
- *Runout accuracy 0,005*
- *Cylindricity 0,003*

Fornite con apposito contenitore
Supplied with suitable case

HSK F

RIDUZIONI A CONO MORSE PER PUNTE

MT ADAPTERS FOR TWIST DRILLS

Balanced G 6,3
8.000 rpm

TIPO	Art.	CM	H	E
HSK 50 F - CM 1 PUNTE	**6290**	1	100	25
HSK 50 F - CM 2 PUNTE	**6291**	2	120	32
HSK 50 F - CM 3 PUNTE	**6292**	3	140	40
HSK 63 F - CM 1 PUNTE	**6293**	1	100	25
HSK 63 F - CM 2 PUNTE	**6294**	2	120	32
HSK 63 F - CM 3 PUNTE	**6295**	3	140	40
HSK 63 F - CM 4 PUNTE	**6296**	4	165	48

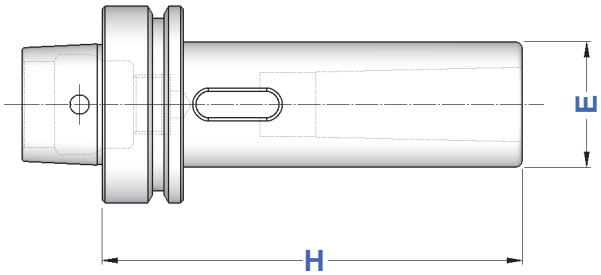


p.73

HSK F

RIDUZIONI A CONO MORSE PER FRESE

MT ADAPTERS FOR MILLING CUTTERS

Balanced G 6,3
8.000 rpm

TIPO	Art.	CM	H	E		
HSK 50 F - CM 1 FRESE	**6433**	1	100	25	7420	4568
HSK 50 F - CM 2 FRESE	**6434**	2	120	32	7422	4569
HSK 50 F - CM 3 FRESE	**6435**	3	140	40	7423	4570
HSK 63 F - CM 1 FRESE	**6436**	1	100	25	7420	4568
HSK 63 F - CM 2 FRESE	**6437**	2	120	32	7422	4569
HSK 63 F - CM 3 FRESE	**6438**	3	140	40	7423	4570
HSK 63 F - CM 4 FRESE	**6439**	4	160	48	7424	4571

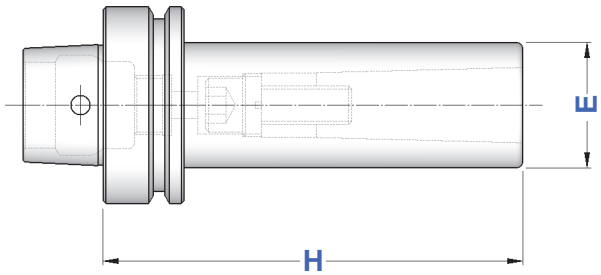


p.256


p.256


p.256

HSK F

PORTAFRESE FISSI
FACE MILL HOLDERS

Balanced G 2,5
20.000 rpm

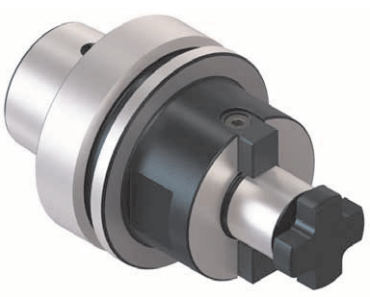

TIPO	Art.	D	L	E		
HSK 50 F - D. 16 FISSO/ H 50	**6267**	16	17	38	4985	4562
HSK 50 F - D. 22 FISSO/ H 50	**6268**	22	19	48	4986	4563
HSK 50 F - D. 27 FISSO/ H 60	**6269**	27	21	58	4987	4564
HSK 50 F - D. 32 FISSO/ H 60	**6501**	32	24	66	4988	4565
HSK 63 F - D. 16 FISSO/ H 50 HSK 63 F - D. 16 FISSO/ H 100	**6270** **6503**	16	17	38	4985	4562
HSK 63 F - D. 22 FISSO/ H 50 HSK 63 F - D. 22 FISSO/ H 100	**6271** **6504**	22	19	48	4986	4563
HSK 63 F - D. 27 FISSO/ H 60 HSK 63 F - D. 27 FISSO/ H 100	**6272** **6505**	27	21	58	4987	4564
HSK 63 F - D. 32 FISSO/ H 60 HSK 63 F - D. 32 FISSO/ H 100	**6273** **6506**	32	24	63 66	4988	4565
HSK 63 F - D. 40 FISSO/ H 60 HSK 63 F - D. 40 FISSO/ H 100	**6274** **6507**	40	27	80	4989	4566

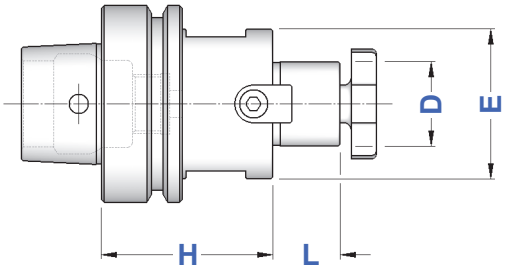


p.255


p.258


p.254


p.254

HSK F

PORTAFRESE COMBINATI
DIN 6358 COMBI SHELL MILL HOLDERS

Balanced G 6,3
8.000 rpm

TIPO	Art.	D	L1	L	E			
HSK 63 F - D. 16 C / H 60	**6398**	16	27	17	32	4090	4985	4562
HSK 63 F - D. 22 C / H 60	**6399**	22	31	19	40	4091	4986	4563
HSK 63 F - D. 27 C / H 60	**6400**	27	33	21	48	4092	4987	4564
HSK 63 F - D. 32 C / H 60	**6401**	32	38	24	58	4093	4988	4565
HSK 63 F - D. 40 C / H 70	**6402**	40	41	27	70	4094	4989	4566

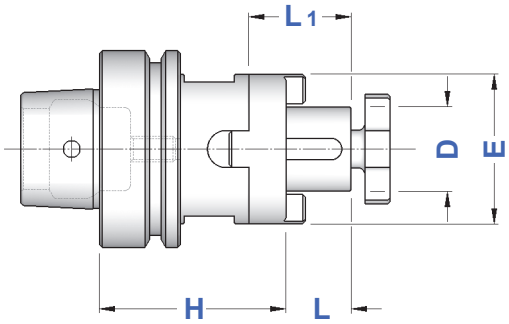


p.255


p.255


p.254


p.254

HSK F

MANDRINI PER FRESE CON ATTACCO FILETTATO

CHUCKS FOR MILLING CUTTERS WITH THREADED SHANK

Balanced G 2,5
20.000 rpm

TIPO	Art.	M	D1	D2	D3	H	L
HSK 63 F - M 6 / H 59	**6871**	M 6	6,5	10	10	59	33
HSK 63 F - M 6 / H 84	**6872**				20	84	58
HSK 63 F - M 6 / H 109	**6873**				23	109	83
HSK 63 F - M 8 / H 59	**6874**	M 8	8,5	13	15	59	33
HSK 63 F - M 8 / H 84	**6875**				23	84	58
HSK 63 F - M 8 / H 109	**6876**				23	109	83
HSK 63 F - M 8 / H 134	**6877**				26	134	108
HSK 63 F - M 10 / H 59	**6878**	M 10	10,5	18	19,5	59	33
HSK 63 F - M 10 / H 84	**6879**				23	84	58
HSK 63 F - M 10 / H 109	**6880**				28	109	83
HSK 63 F - M 10 / H 134	**6881**				32	134	108
HSK 63 F - M 12 / H 59	**6882**	M 12	12,5	21	24	59	33
HSK 63 F - M 12 / H 84	**6883**				24	84	58
HSK 63 F - M 12 / H 109	**6884**				31	109	83
HSK 63 F - M 12 / H 134	**6885**				33	134	108
HSK 63 F - M 16 / H 59	**6886**	M 16	17,0	29	34	59	33
HSK 63 F - M 16 / H 84	**6887**				34	84	58
HSK 63 F - M 16 / H 109	**6888**				34	109	83
HSK 63 F - M 16 / H 134	**6889**				36	134	108

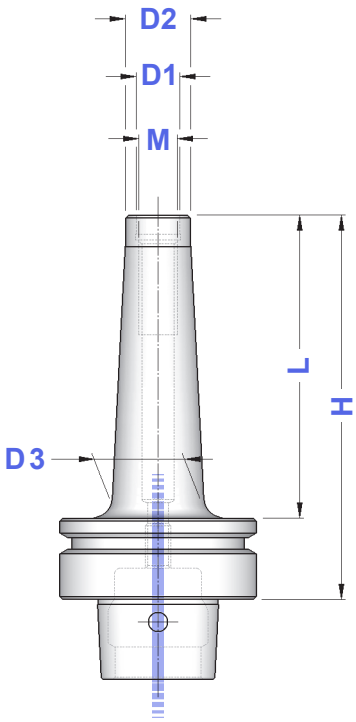

Adduttori per refrigerante

Coolant tubes

p.189

Prolunghe, Riduzioni, Portapinze ER con attacco filettato a pag. 46

Extensions, Reductions, ER Collet Chucks with threaded shank at page 46

CARATTERISTICHE TECNICHE ATTACCO POLIGONALE (DIN ISO 26623-1)

POLYGONAL SHANK (DIN ISO 26623-1) STANDARD FEATURES

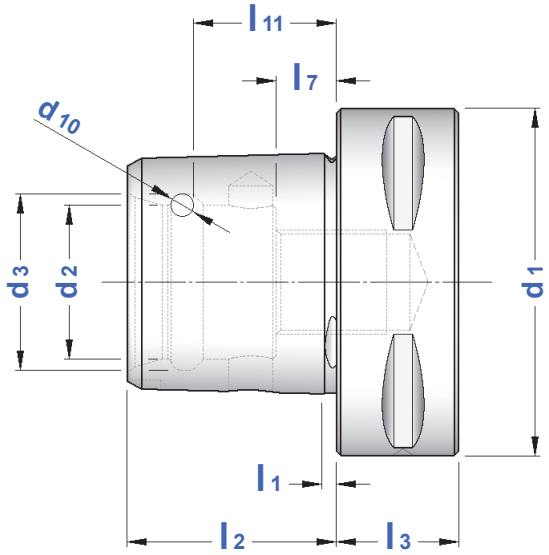

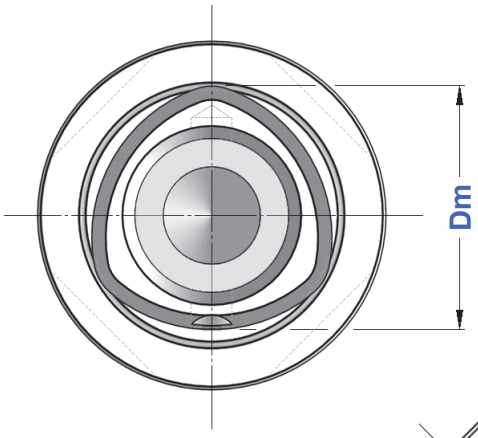

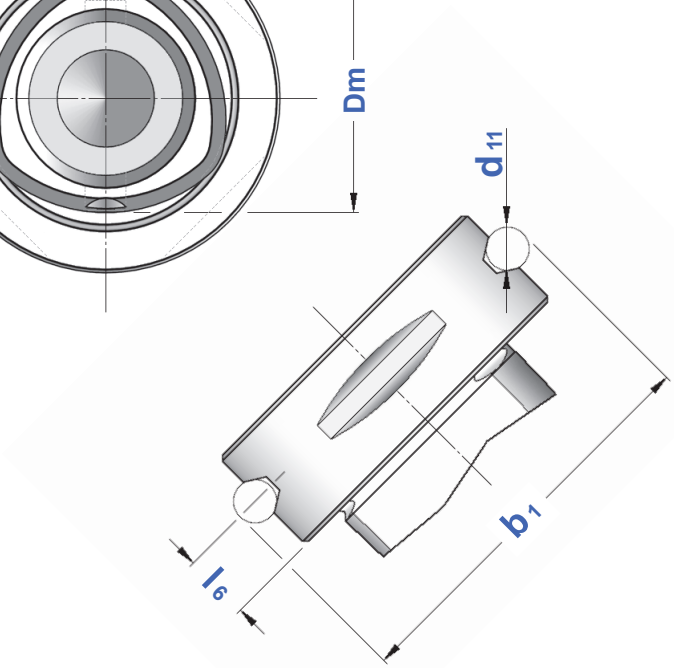

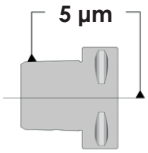

POLYGONAL	b1	d1	d2	d3	d10	d11	Dm	l1	l2	l3	l6	l7	l11
C 32	39	32	15	16,5	1,5	5	22	2,5	19	15	6	6	13,5
C 40	46	40	18	20	2	5	28	2,5	24	20	8	9	17,5
C 50	59,3	50	21	24	3	7	35	3	30	20	10	10	22
C 63	70,7	63	28	32	4	7	44	3	38	22	12	11	26
C 80	86	80	32	38	6	7	55	3	48	30	12	20	34

RACCORDI PER LUBROREFRIGERANTE

COOLANT TUBES

Art.	POLYGONAL	F	D	D1	L1	L2	CHIAVE *WRENCH*
11696	C 50	M 16 x 1,5	7	5	14	14,4	**11596**
11697	C 63	M 20 x 2	8	6	15	15,7	**11597**

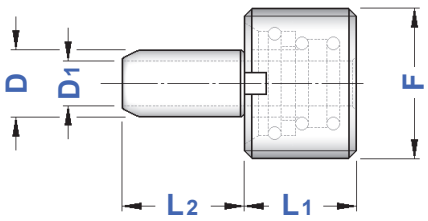

INDICE DELL' ATTACCO POLIGONALE (DIN ISO 26623-1)

INDEX OF POLYGONAL SHANK (DIN ISO 26623 -1)

segue
continue

POLYGONAL
DIN ISO 26623-1

PORTAPINZA ER - GHIERA MINI
ER COLLET CHUCKS with MINI NUT

Balanced G 6,3
8.000 rpm

5 µm

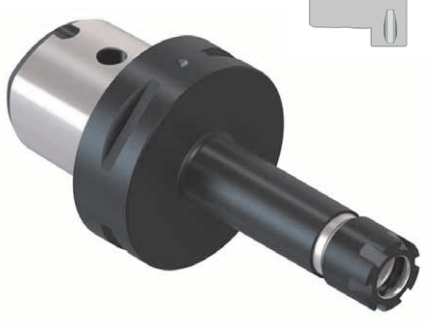

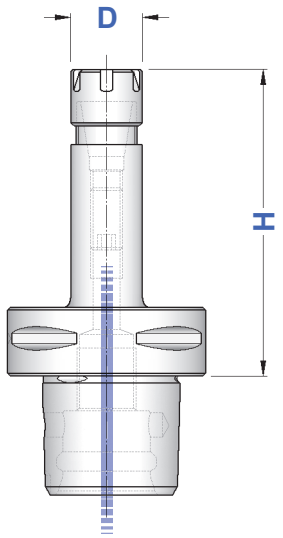

TIPO	Art.	D	RANGE			
C 40 - ER 11 GM/H 60	**11060**	16	ER 11 1÷8	0432	5718	5573
C 40 - ER 16 GM/H 60	**11061**	22	ER 16 1÷12	1229	5719	0364
C 40 - ER 20 GM/H 60	**11062**	28	ER 20 1÷15	1230	5720	0787
C 40 - ER 25 GM/H 60	**11063**	35	ER 25 1÷20	1231	5721	0996
C 50 - ER 11 GM/H 60 C 50 - ER 11 GM/H 100 C 50 - ER 11 GM/H 160	**11064** **11065** **11066**	16	ER 11 1÷8	0432	5718	5573
C 50 - ER 16 GM/H 60 C 50 - ER 16 GM/H 100 C 50 - ER 16 GM/H 160	**11067** **11068** **11069**	22	ER 16 1÷12	1229	5719	0364
C 50 - ER 20 GM/H 60 C 50 - ER 20 GM/H 100 C 50 - ER 20 GM/H 160	**11070** **11071** **11072**	28	ER 20 1÷15	1230	5720	0787
C 50 - ER 25 GM/H 60 C 50 - ER 25 GM/H 100 C 50 - ER 25 GM/H 160	**11073** **11074** **11075**	35	ER 25 1÷20	1231	5721	0996
C 63 - ER 11 GM/H 60 C 63 - ER 11 GM/H 100 C 63 - ER 11 GM/H 160	**11076** **11077** **11078**	16	ER 11 1÷8	1231	5721	0996
C 63 - ER 16 GM/H 60 C 63 - ER 16 GM/H 100 C 63 - ER 16 GM/H 160	**11079** **11080** **11081**	22	ER 16 1÷12	1229	5719	0364
C 63 - ER 20 GM/H 60 C 63 - ER 20 GM/H 100 C 63 - ER 20 GM/H 160	**11082** **11083** **11084**	28	ER 20 1÷15	1230	5720	0787
C 63 - ER 25 GM/H 60 C 63 - ER 25 GM/H 100 C 63 - ER 25 GM/H 160	**11085** **11086** **11087**	35	ER 25 1÷20	1231	5721	0996


p.27


p.30


p.10

POLYGONAL
DIN ISO 26623-1

PORTAPINZA ER - GHIERA ESAGONALE
ER COLLET CHUCKS with HEXAGONAL NUT

Balanced G 6,3
8.000 rpm

5 µm

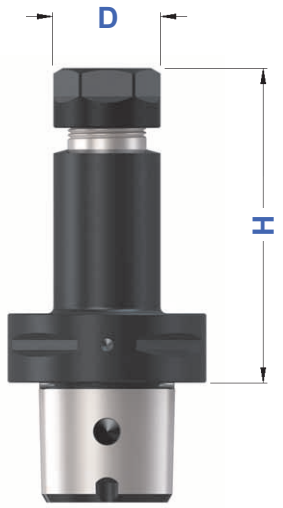

TIPO	Art.	D	RANGE			
C 40 - ER 16 GE / H 70	**11090**	28	ER 16 1÷12	1214	2906	0364
C 40 - ER 20 GE / H 52	**11091**	34	ER 20 1÷15	1215	2907	0787
C 50 - ER 16 GE / H 60 C 50 - ER 16 GE / H 100	**11092** **11093**	28	ER 16 1÷12	1214	2906	0364
C 50 - ER 20 GE / H 60 C 50 - ER 20 GE / H 100	**11094** **11095**	34	ER 20 1÷15	1215	2907	0787
C 63 - ER 16 GE / H 60 C 63 - ER 16 GE / H 100	**11096** **11097**	28	ER 16 1÷12	1214	2906	0364
C 63 - ER 20 GE / H 60 C 63 - ER 20 GE / H 100	**11098** **11099**	34	ER 20 1÷15	1215	2907	0787


p.27


p.30


p.10

POLYGONAL
DIN ISO 26623-1

PORTAPINZA ER - GHIERA STANDARD
ER COLLET CHUCKS with STANDARD NUT

Balanced G 6,3
8.000 rpm

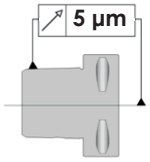

TIPO	Art.	D	RANGE			
C 40 - ER 16 / H 70	**11200**	32	ER 16 1÷12	4993	3698	0364
C 40 - ER 20 / H 52	**11201**	35	ER 20 1÷15	4994	3699	0787
C 40 - ER 25 / H 52	**11202**	42	ER 25 1÷20	4995	3669	0996
C 40 - ER 32 / H 54	**11203**	50	ER 32 2÷25	4996	3670	0988
C 50 - ER 16 / H 60 C 50 - ER 16 / H 100	**11204** **11205**	32	ER 16 1÷12	4993	3698	0364
C 50 - ER 20 / H 60 C 50 - ER 20 / H 100	**11206** **11207**	35	ER 20 1÷15	4994	3699	0787
C 50 - ER 25 / H 60 C 50 - ER 25 / H 100	**11208** **11209**	42	ER 25 1÷20	4995	3669	0996
C 50 - ER 32 / H 60 C 50 - ER 32 / H 100	**11210** **11211**	50	ER 32 2÷25	4996	3670	0988
C 50 - ER 40 / H 65 C 50 - ER 40 / H 100	**11212** **11213**	63	ER 40 3÷32	4997	3671	0821
C 63 - ER 16 / H 60 C 63 - ER 16 / H 100	**11214** **11215**	32	ER 16 1÷12	4993	3698	0364
C 63 - ER 20 / H 60 C 63 - ER 20 / H 100	**11216** **11217**	35	ER 20 1÷15	4994	3699	0787
C 63 - ER 25 / H 60 C 63 - ER 25 / H 100 C 63 - ER 25 / H 160	**11218** **11219** **11220**	42	ER 25 1÷20	4995	3669	0996
C 63 - ER 32 / H 60 C 63 - ER 32 / H 100 C 63 - ER 32 / H 160	**11221** **11222** **11223**	50	ER 32 2÷25	4996	3670	0988
C 63 - ER 40 / H 70 C 63 - ER 40 / H 100	**11224** **11225**	63	ER 40 3÷32	4997	3671	0821
C 80 - ER 25 / H 70	**11226**	42	ER 25 1÷20	4995	3669	0996
C 80 - ER 32 / H 70	**11227**	50	ER 32 2÷25	4996	3670	0988
C 80 - ER 40 / H 70	**11228**	63	ER 40 3÷32	4997	3671	0821

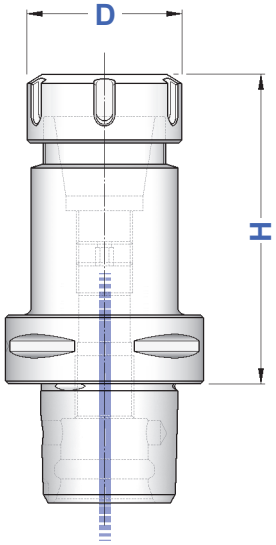


p.10


p.28


p.30

Tamponi pulitori per SEDE pinza ER
Taper cleaner for ER collet SEAT

p.243

POLYGONAL
DIN ISO 26623-1

MANDRINI AUTOSERRANTI INTEGRALI
ROTAZIONE DESTRA E SINISTRA
MONOLITHIC DRILL CHUCKS - RIGHT & LEFT SPIN

TIPO	Art.	RANGE	E	H	
C 40 - DCU 13	**11230**	0,5 ÷ 13	50	115	2372
C 50 - DCU 13	**11231**	0,5 ÷ 13	50	98	2372
C 63 - DCU 13	**11232**	0,5 ÷ 13	50	105	2372
C 63 - DCU 16	**11233**	3 ÷ 16	50	110	
C 80 - DCU 13	**11234**	0,5 ÷ 13	50	109	2372
C 80 - DCU 16	**11235**	3 ÷ 16	50	114	

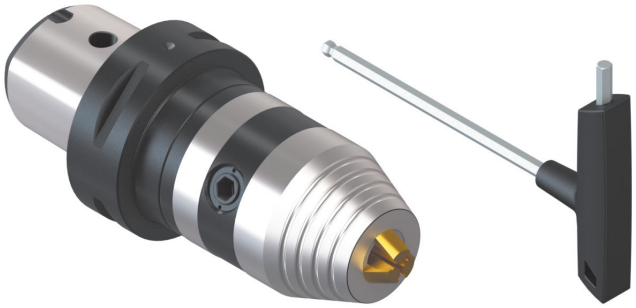

Forniti completi dell'apposita chiave
Supplied complete with suitable wrench

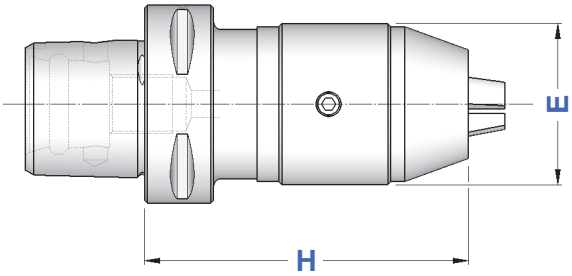

POLYGONAL
DIN ISO 26623-1

MANDRINI A FORTE SERRAGGIO
HIGH GRIP CHUCKS

TIPO	Art.	E	D	
C 40 - PC 12 / H 65	**11240**	34	12	0804
C 40 - PC 16 / H 65	**11241**	42	16	0805
C 40 - PC 20 / H 90	**11242**	54	20	0809
C 50 - PC 12 / H 80	**11243**	34	12	0804
C 50 - PC 16 / H 70	**11244**	42	16	0805
C 50 - PC 20 / H 70	**11245**	54	20	0809
C 50 - PC 32 / H 95	**11246**	63	32	0810
C 63 - PC 12 / H 100	**11247**	34	12	0804
C 63 - PC 16 / H 100	**11248**	42	16	0805
C 63 - PC 20 / H 100	**11249**	54	20	0809
C 63 - PC 32 / H 100	**11250**	72	32	0810
C 80 - PC 20 / H 75	**11251**	54	20	0809
C 80 - PC 32 / H 95	**11252**	72	32	0810

Forniti completi dell'apposita chiave
Supplied complete with suitable wrench

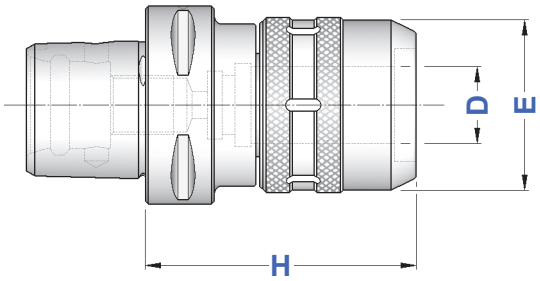

Pinze precisione standard pag. 270
Pinze alta precisione pag. 271

Standard precision collets page 270
High precision collets page 271

POLYGONAL
DIN ISO 26623-1

BARRE A STELO TENERO
BLANK BARS

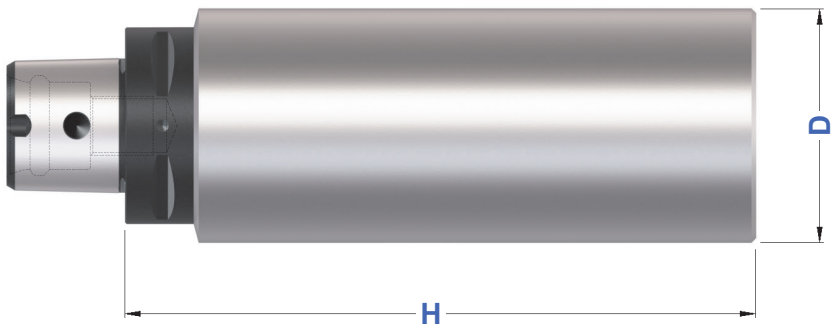

TIPO	Art.	D	H
C 40 - D. 40 x 120 ST	**11260**	40	120
C 40 - D. 60 x 165 ST	**11261**	60	165
C 40 - D. 80 x 75 ST	**11262**	80	75
C 40 - D. 80 x 120 ST	**11263**	80	120
C 50 - D. 50 x 150 ST	**11264**	50	150
C 50 - D. 90 x 80 ST	**11265**	90	80
C 50 - D. 95 x 150 ST	**11266**	95	150
C 63 - D. 63 x 180 ST	**11267**	63	180
C 63 - D. 75 x 195 ST	**11268**	75	195
C 63 - D. 110 x 85 ST	**11269**	110	85
C 63 - D. 110 x 120 ST	**11270**	110	120
C 63 - D. 120 x 180 ST	**11271**	120	180
C 80 - D. 80 x 200 ST	**11272**	80	200
C 80 - D. 120 x 160 ST	**11273**	120	160

POLYGONAL
DIN ISO 26623-1

BARRE DI CONTROLLO
TEST ARBORS

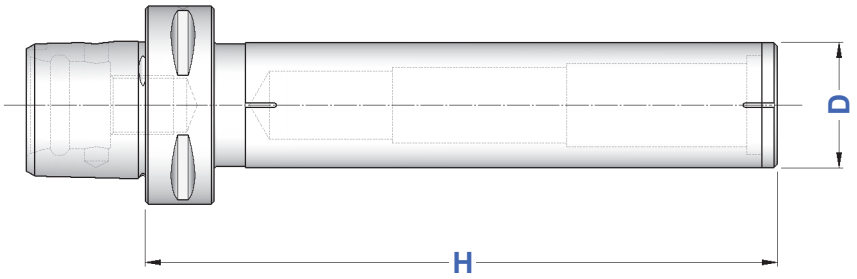

TIPO	Art.	H	D
C 40 - D. 25 x 180 SC	**11280**	180	25
C 40 - D. 35 x 300 SC	**11281**	300	35
C 50 - D. 32 x 180 SC	**11282**	180	32
C 50 - D. 40 x 300 SC	**11283**	300	40
C 63 - D. 40 x 180 SC	**11285**	180	40
C 63 - D. 40 x 346 SC	**11286**	346	40
C 80 - D. 38 x 175 SC	**11287**	175	38
C 80 - D. 40 x 346 SC	**11288**	346	40

Dati costruttivi
- **Costruite in acciaio da cementazione certificato**
- **Cementate con profondità 0,6 - 0,8 mm**
- **Temprate, rinvenute, brunite**
- **Durezza HRC 58 ± 2, resistenza 800-1000 N/mm²**
- **Rotondità in rotazione 0,005**
- **Cilindricità 0,003**

Constructive Features
- *Manufactured with hardening steel*
- *Hardened 0,6 - 0,8 mm depth*
- *Hardened, tempered, burnished*
- *Hardness HRC 58 ± 2, strenght 800-1000 N/mm²*
- *Runout accuracy 0,005*
- *Cylindricity 0,003*

Fornite con apposito contenitore
Supplied with suitable case

POLYGONAL
DIN ISO 26623-1

MANDRINI PER PUNTE AD INSERTI
INDEXABLE DRILL HOLDERS

Balanced G 6,3
8.000 rpm

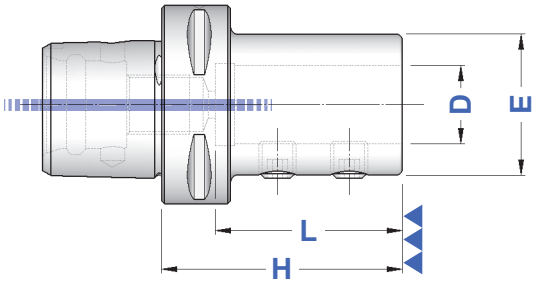

TIPO	Art.	D	H	E	L	
C 40 - D. 8 P	**11300**	8	50	28	35	4970
C 40 - D. 10 P	**11301**	10	50	35	35	4971
C 40 - D. 12 P	**11302**	12	50	42	36	4972
C 40 - D. 16 P	**11303**	16	56	36	54	0403
C 40 - D. 20 P	**11304**	20	60	40	54	0403
C 40 - D. 25 P	**11305**	25	77	45	59	0417
C 50 - D. 8 P	**11306**	8	52	28	35	4970
C 50 - D. 10 P	**11307**	10	52	38	35	4971
C 50 - D. 12 P	**11308**	12	52	42	36	4972
C 50 - D. 16 P	**11309**	16	65	36	49	0403
C 50 - D. 20 P	**11310**	20	60	40	51	0403
C 50 - D. 25 P	**11311**	25	70	45	59	0417
C 50 - D. 32 P	**11312**	32	75	52	63	0417
C 63 - D. 8 P	**11313**	8	60	28	36	4970
C 63 - D. 10 P	**11314**	10	60	35	40	4971
C 63 - D. 12 P	**11315**	12	60	42	44	4972
C 63 - D. 16 P	**11316**	16	70	36	52	0403
C 63 - D. 20 P	**11317**	20	70	40	54	0403
C 63 - D. 25 P	**11318**	25	72	45	59	0417
C 63 - D. 32 P	**11319**	32	75	52	63	0417
C 63 - D. 40 P	**11320**	40	85	63	73	0493
C 80 - D. 16 P	**11321**	16	80	36	54	0403
C 80 - D. 20 P	**11322**	20	80	40	54	0403
C 80 - D. 25 P	**11323**	25	85	45	59	0417
C 80 - D. 32 P	**11324**	32	90	52	63	0417
C 80 - D. 40 P	**11325**	40	95	63	73	0493

POLYGONAL
DIN ISO 26623-1

RIDUZIONI A CONO MORSE PER PUNTE
MT ADAPTERS FOR TWIST DRILLS

Balanced G 6,3
8.000 rpm

TIPO	Art.	CM	H	E
C 40 - CM 2 PUNTE	**11400**	2	110	32
C 40 - CM 3 PUNTE	**11401**	3	130	40
C 50 - CM 2 PUNTE	**11402**	2	110	32
C 50 - CM 3 PUNTE	**11403**	3	130	40
C 63 - CM 2 PUNTE	**11404**	2	110	32
C 63 - CM 3 PUNTE	**11405**	3	130	40
C 63 - CM 4 PUNTE	**11406**	4	150	52
C 80 - CM 3 PUNTE	**11407**	3	140	40
C 80 - CM 4 PUNTE	**11408**	4	170	52
C 80 - CM 5 PUNTE	**11409**	5	200	63


p.73

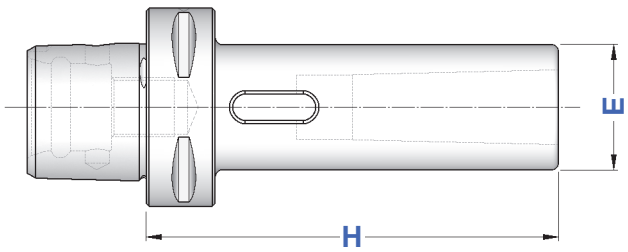

POLYGONAL
DIN ISO 26623-1

PORTAFRESE WELDON
END MILL HOLDERS FOR DIN 1835-B SHANKS

Balanced G 6,3
8.000 rpm

WE6 ÷ WE20
1 grano
1 screw

WE25 ÷ WE40
2 grani
2 screws

TIPO	Art.	D	H	E	
C 40 - WE 6 / H 50	**11350**	6	50	25	4970
C 40 - WE 8 / H 50	**11351**	8	50	28	4971
C 40 - WE 10 / H 50	**11352**	10	50	35	4972
C 40 - WE 12 / H 55	**11353**	12	55	42	4973
C 40 - WE 14 / H 55	**11354**	14	55	44	4973
C 40 - WE 16 / H 55	**11355**	16	55	48	4974
C 50 - WE 6 / H 55	**11356**	6	55	25	4970
C 50 - WE 8 / H 55	**11357**	8	55	28	4971
C 50 - WE 10 / H 65	**11358**	10	65	35	4972
C 50 - WE 12 / H 65	**11359**	12	65	42	4973
C 50 - WE 14 / H 65	**11360**	14	65	44	4973
C 50 - WE 16 / H 65	**11361**	16	65	48	4974
C 50 - WE 18 / H 65	**11362**	18	65	50	4974
C 50 - WE 20 / H 65	**11363**	20	65	52	4975
C 50 - WE 25 / H 80	**11364**	25	80	63	4976
C 63 - WE 6 / H 55	**11365**	6	55	25	4970
C 63 - WE 8 / H 55	**11366**	8	55	28	4971
C 63 - WE 10 / H 60	**11367**	10	60	35	4972
C 63 - WE 12 / H 60	**11368**	12	60	42	4973
C 63 - WE 14 / H 60	**11369**	14	60	44	4973
C 63 - WE 16 / H 65	**11370**	16	65	48	4974
C 63 - WE 20 / H 65	**11371**	20	65	52	4975
C 63 - WE 25 / H 80	**11372**	25	80	63	4976
C 63 - WE 32 / H 90	**11373**	32	90	72	4977
C 80 - WE 6 / H 70	**11375**	6	70	25	4970
C 80 - WE 8 / H 70	**11376**	8	70	28	4971
C 80 - WE 10 / H 70	**11377**	10	70	35	4972
C 80 - WE 12 / H 70	**11378**	12	70	42	4973
C 80 - WE 14 / H 70	**11379**	14	70	44	4973
C 80 - WE 16 / H 70	**11380**	16	70	48	4974
C 80 - WE 20 / H 70	**11381**	20	70	50	4975
C 80 - WE 25 / H 80	**11382**	25	80	52	4976
C 80 - WE 32 / H 80	**11383**	32	80	72	4977
C 80 - WE 40 / H110	**11384**	40	110	80	4977

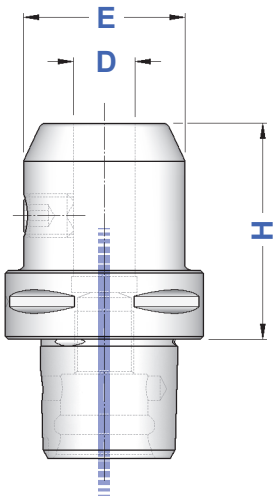

Accessori per Portafrese Weldon
Accessories for End Mill Holders

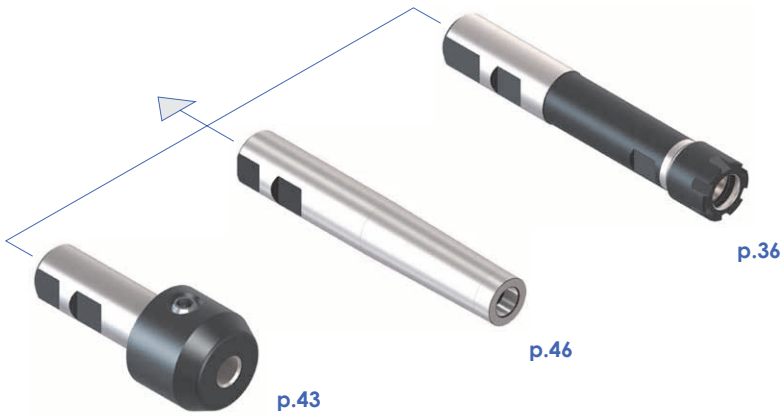


p.259

POLYGONAL
DIN ISO 26623-1

PORTAFRESE FISSI
FACE MILL HOLDERS

Balanced G 6,3
8.000 rpm

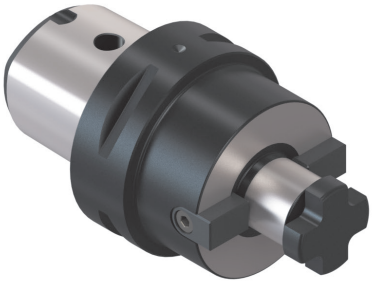

TIPO	Art.	D	L	E		
C 40 - D. 16 FISSO/ H 32 C 40 - D. 16 FISSO/ H 55	**11450** **11451**	16	17	32 38	4985	4562
C 40 - D. 22 FISSO/ H 25 C 40 - D. 22 FISSO/ H 55	**11452** **11453**	22	19	40 48	4986	4563
C 50 - D. 16 FISSO/ H 35 C 50 - D. 16 FISSO/ H 60	**11454** **11455**	16	17	38	4985	4562
C 50 - D. 22 FISSO/ H 32 C 50 - D. 22 FISSO/ H 60	**11456** **11457**	22	19	48	4986	4563
C 50 - D. 27 FISSO/ H 60	**11458**	27	21	58	4987	4564
C 50 - D. 32 FISSO/ H 60	**11459**	32	24	63	4988	4565
C 63 - D. 16 FISSO/ H 40 C 63 - D. 16 FISSO/ H 63	**11460** **11461**	16	17	32 38	4985	4562
C 63 - D. 22 FISSO/ H 25 C 63 - D. 22 FISSO/ H 100	**11462** **11463**	22	19	55 48	4986	4563
C 63 - D. 27 FISSO/ H 25 C 63 - D. 27 FISSO/ H 100	**11464** **11465**	27	21	63 58	4987	4564
C 63 - D. 32 FISSO/ H 25 C 63 - D. 32 FISSO/ H 100	**11466** **11467**	32	24	63	4988	4565
C 63 - D. 40 FISSO/ H 40 C 63 - D. 40 FISSO/ H 100	**11468** **11469**	40	27	89 70	4989	4566
C 80 - D. 16 FISSO/ H 50	**11470**	16	17	32	4985	4562
C 80 - D. 22 FISSO/ H 30	**11471**	22	19	55	4986	4563
C 80 - D. 27 FISSO/ H 30	**11472**	27	21	65	4987	4564
C 80 - D. 32 FISSO/ H 30	**11473**	32	24	79	4988	4565
C 80 - D. 40 FISSO/ H 30	**11474**	40	27	80	4989	4566

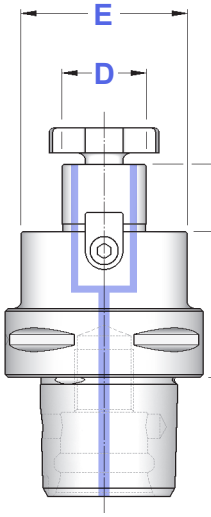

con passaggio
REFRIGERANTE
COOLANT THROUGH

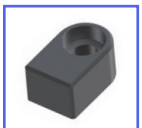
p.255


p.258


p.254

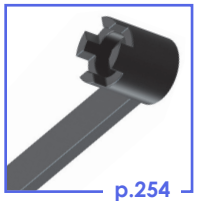
p.254

Aperto
Open

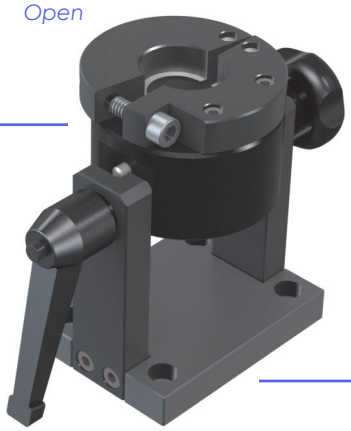

Chiuso
Closed

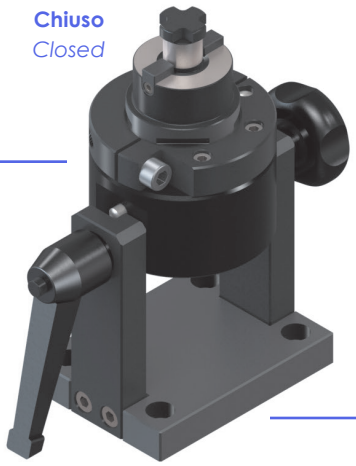

Smontaconi orientabili a pagina 241

Il bloccaggio del mandrino avviene sulla flangia mediante la chiusura a morsa

Orientable Tightening Fixture on page 241

The spindle is locked on the flange by means of vise closure

POLYGONAL
DIN ISO 26623-1

MANDRINI PER FRESE CON ATTACCO FILETTATO
CHUCKS FOR MILLING CUTTERS WITH THREADED SHANK

Balanced G 6,3
8.000 rpm

TIPO	Art.	M	D1	D2	D3	H	L
C 50 - M 8 / H 70	**11420**	M 8	8,5	13	20	70	50
C 50 - M 10 / H 80	**11421**	M 10	10,5	18	25	80	60
C 50 - M 12 / H 80	**11422**	M 12	12,5	21	24	80	60
C 50 - M 16 / H 80	**11423**	M 16	17,0	29	34	80	60
C 63 - M 8 / H 70	**11424**	M 8	8,5	13	20	70	48
C 63 - M 10 / H 90	**11425**	M 10	10,5	18	28	90	68
C 63 - M 12 / H 100	**11426**	M 12	12,5	21	33	100	78
C 63 - M 16 / H 100	**11427**	M 16	17,0	29	41	100	78

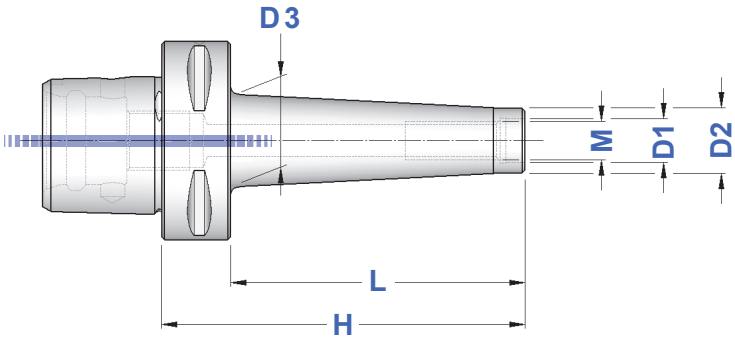

p.46

POLYGONAL
DIN ISO 26623-1

MASCHIATORI A CAMBIO RAPIDO CON DOPPIA COMPENSAZIONE
DOUBLE COMPENSATION QUICK CHANGE TAPPING CHUCKS

TIPO	Art.	H	E	B	COMPENSAZIONE	
C 40 - B. 1	**11550**	68	41	19	- 7,5 + 7,5	M 3 ÷ M 12 (*M18)
C 40 - B. 2	**11551**	91	60	31	- 10,0 +10,0	M 6 ÷ M 20 (*M30)
C 50 - B. 1	**11552**	68	41	19	- 7,5 + 7,5	M 3 ÷ M 12 (*M18)
C 50 - B. 2	**11553**	91	60	31	- 10,0 +10,0	M 6 ÷ M 20 (*M30)
C 63 - B. 1	**11554**	73	41	19	- 7,5 + 7,5	M 3 ÷ M 12 (*M18)
C 63 - B. 2	**11555**	97	60	31	- 10,0 +10,0	M 6 ÷ M 20 (*M30)
C 63 - B. 3	**11556**	146	86	48	- 17,5 +17,5	M14 ÷ M 33 (*M48)
C 80 - B. 1	**11557**	75	41	19	- 7,5 + 7,5	M 3 ÷ M 12 (*M18)
C 80 - B. 2	**11558**	93,5	60	31	- 10,0 +10,0	M 6 ÷ M 20 (*M30)
C 80 - B. 3	**11559**	137	86	48	- 17,5 +17,5	M14 ÷ M 33 (*M48)

* Bussole con GRANI
Adapters with SCREWS

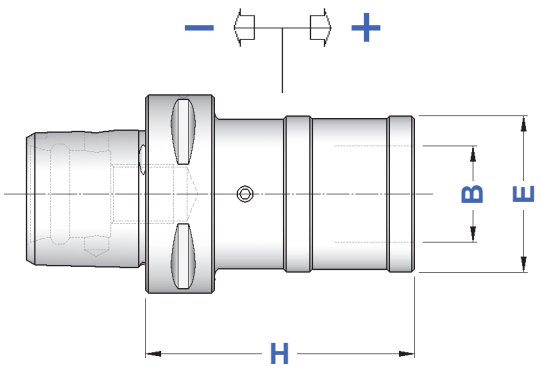

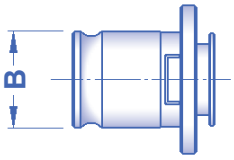

Bussole a maschiare da pag. 235
Tapping Adapters from page 235

POLYGONAL
DIN ISO 26623-1

RIDUZIONI DA POLIGONALE A POLIGONALE
POLYGONAL TO POLYGONAL REDUCTIONS

TIPO	Art.	H	E
C 50 - C 40/ H 65	**11500**	65	40
C 50 - C 40/ H 85	**11501**	85	40
C 63 - C 40/H 80	**11502**	80	40
C 63 - C 50/H 80	**11503**	80	50
C 80 - C 50/H 120	**11504**	120	50
C 80 - C 63/H 110	**11505**	110	63

POLIGONALE ⇨ POLIGONALE
(ISO 26623-1 ⇨ ISO 26623-1)

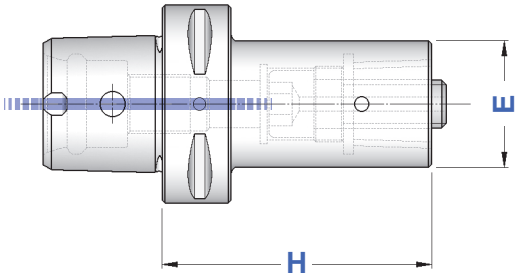

DIN 69871 ⇨ POLIGONALE

p.126

BT ⇨ POLIGONALE

p.154

HSK A+C ⇨ POLIGONALE

p.174

POLYGONAL
DIN ISO 26623-1

PROLUNGHE DA POLIGONALE A POLIGONALE
POLYGONAL TO POLYGONAL EXTENTIONS

TIPO	Art.	H	E
C 40 - C 40/H 40	**11520**	40	40
C 40 - C 40/H 60	**11521**	60	40
C 40 - C 40/H 80	**11522**	80	40
C 50 - C 50/ H 50	**11523**	50	50
C 50 - C 50/ H 80	**11524**	80	50
C 50 - C 50/H 100	**11525**	100	50
C 63 - C 63/H 60	**11526**	60	63
C 63 - C 63/H 100	**11527**	100	63
C 63 - C 63/H 140	**11528**	140	63
C 80 - C 80/H 65	**11529**	65	80
C 80 - C 80/H 100	**11530**	100	80
C 80 - C 80/H 125	**11531**	125	80

POLIGONALE ⇨ POLIGONALE
(ISO 26623-1 ⇨ ISO 26623-1)

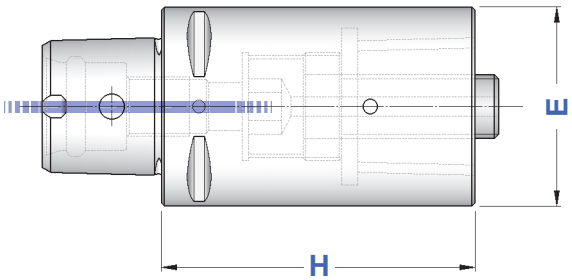

POLYGONAL
DIN ISO 26623-1

ADATTATORI DA STELO CILINDRICO A POLIGONALE
CYLINDRICAL SHANK ADAPTERS TO POLYGONAL SHANK

CILINDRICO ⇨ POLIGONALE
(DIN 1835 ⇨ ISO 26623-1)

TIPO	Art.	L	H	d	H1	E	F
d 40 - C 40 / L 100	**11585**	100	20	40	26	51,5	1/8 G
d 50 - C 50 / L 80	**11586**	80	24	50	33	61,5	1/8 G
d 50 - C 50 / L 120	**11587**	120	24	50	33	61,5	1/8 G

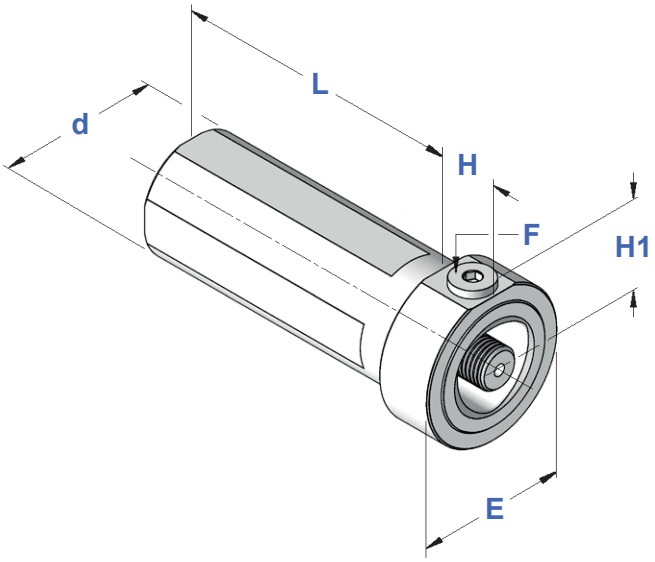

POLYGONAL
DIN ISO 26623-1

ADATTATORI DA STELO QUADRO A POLIGONALE
SQUARE SHANK ADAPTERS TO POLYGONAL SHANK

DESTRO
RIGHT

SINISTRO
LEFT

TIPO		Art.	L	L1	L2	H	F
DESTRO *RIGHT*	Q 50 R - C 40	**11591**	125	100	31	50	1/8 G
	Q 64 R - C 50	**11592**	145	118	36	64	1/8 G
SINISTRO *LEFT*	Q 50 L - C 40	**11593**	125	100	31	50	1/8 G
	Q 64 L - C 50	**11594**	145	118	36	64	1/8 G

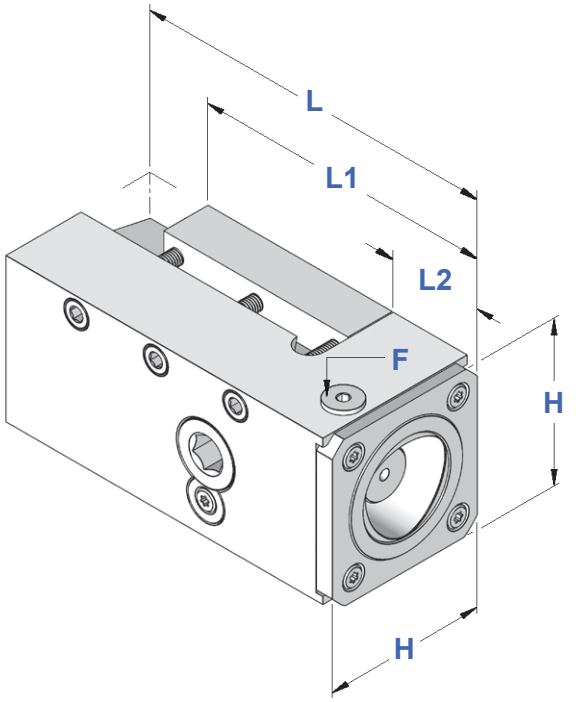

POLYGONAL
DIN ISO 26623-1

PORTAUTENSILE ASSIALE DESTRO
RIGHT HAND AXIAL TOOLHOLDER

TIPO	Art.	d1	h	L
C 50 - A20R	**11600**	50	20	98
C 63 - A20R	**11601**	63	20	100
C 63 - A25R	**11602**	63	25	130
C 63 - A32R	**11603**	63	32	134

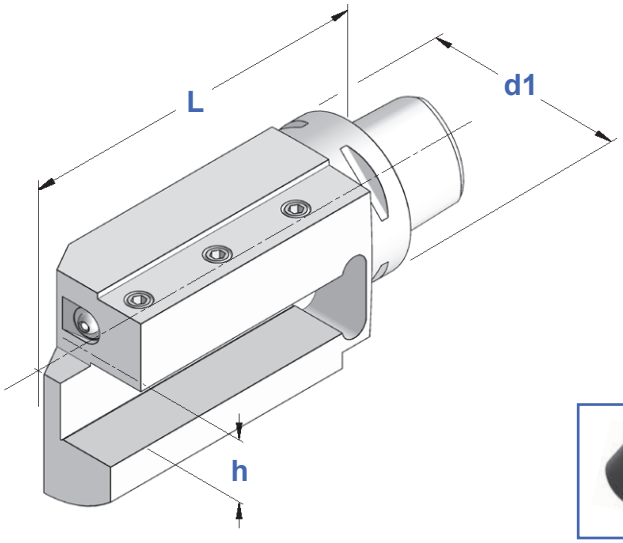


p.252


p.259

POLYGONAL
DIN ISO 26623-1

PORTAUTENSILE ASSIALE SINISTRO
LEFT HAND AXIAL TOOLHOLDER

TIPO	Art.	d1	h	L
C 50 - A20L	**11605**	50	20	98
C 63 - A20L	**11606**	63	20	100
C 63 - A25L	**11607**	63	25	130
C 63 - A32L	**11608**	63	32	134

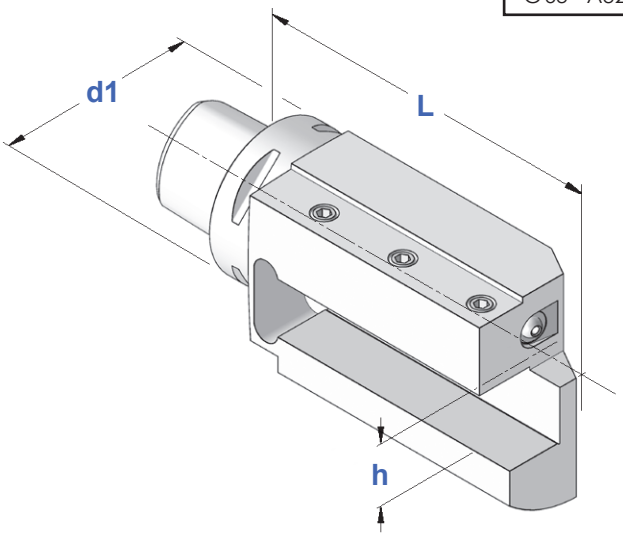


p.252


p.259

POLYGONAL
DIN ISO 26623-1

PORTAUTENSILE ASSIALE DESTRO - RIBALTABILE SINISTRO

RIGHT HAND AXIAL TOOLHOLDER - OVERTURNABLE LEFT HAND

TIPO	Art.	d1	b1	b2	h	h1	L
C 63 - A25RL	**11610**	63	58	32	25	45	83

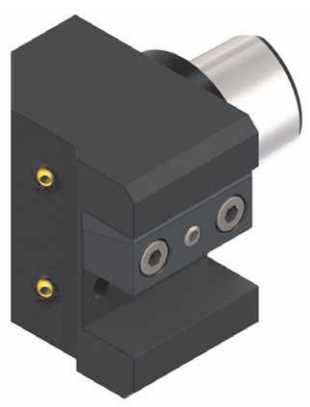

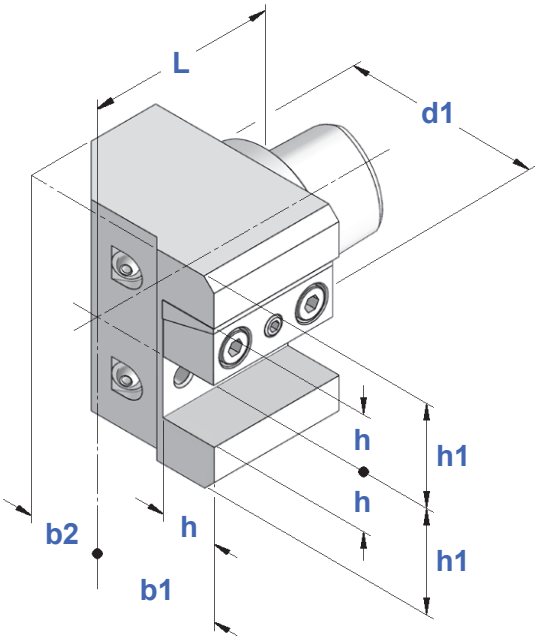


p.252


p.259

POLYGONAL
DIN ISO 26623-1

PORTAUTENSILE ASSIALE A 2 SEDI

AXIAL TOOLHOLDER WITH 2 SEATS

TIPO	Art.	d1	b1	b2	h	h1	L
C 63 - 2A25/32	**11615**	63	40	15	25/32	26,5	110

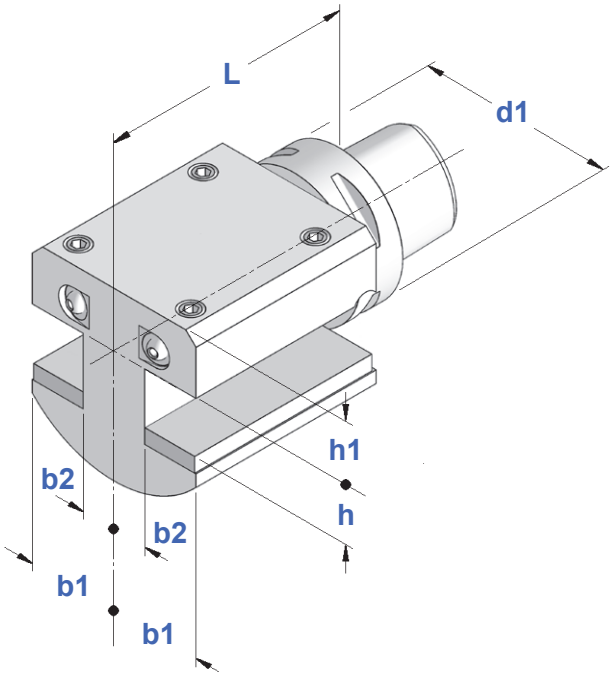


p.252


p.259

POLYGONAL
DIN ISO 26623-1

PORTAUTENSILE ASSIALE TRIPLO - DESTRO
TRIPLE RIGHT HAND AXIAL TOOLHOLDER

TIPO	Art.	d1	D	b1	b2	h	L
C 63 - AT20R	**11620**	63	90	36	16	20	110

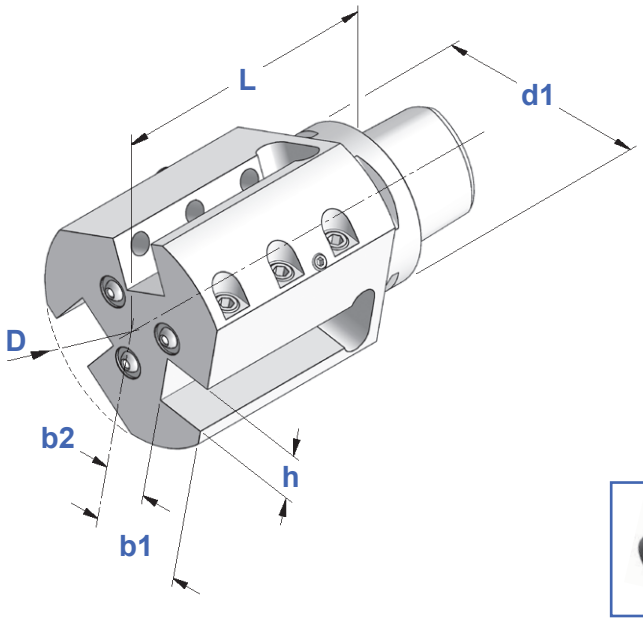


p.252


p.259

POLYGONAL
DIN ISO 26623-1

PORTAUTENSILE ASSIALE TRIPLO - SINISTRO
TRIPLE LEFT HAND AXIAL TOOLHOLDER

TIPO	Art.	d1	D	b1	b2	h	L
C 63 - AT20L	**11625**	63	90	36	16	20	110

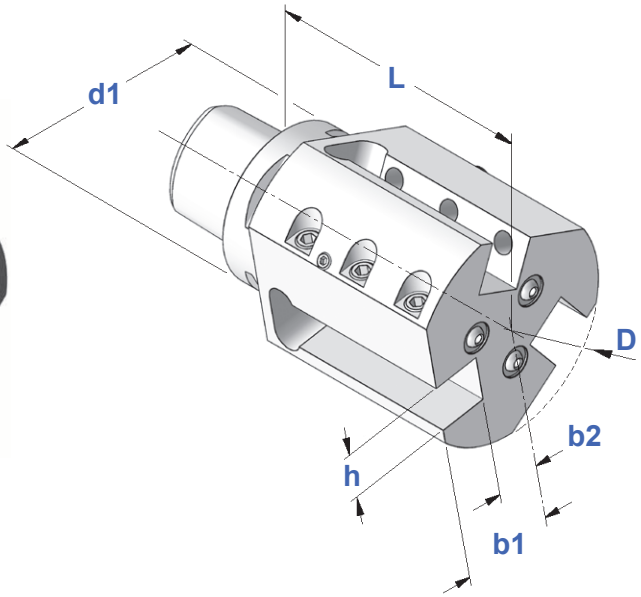


p.252


p.259

POLYGONAL
DIN ISO 26623-1

PORTABARENI CON REFRIGERAZIONE INTERNA - ESTERNA

BORING BAR HOLDER WITH INSIDE - OUTSIDE COOLING

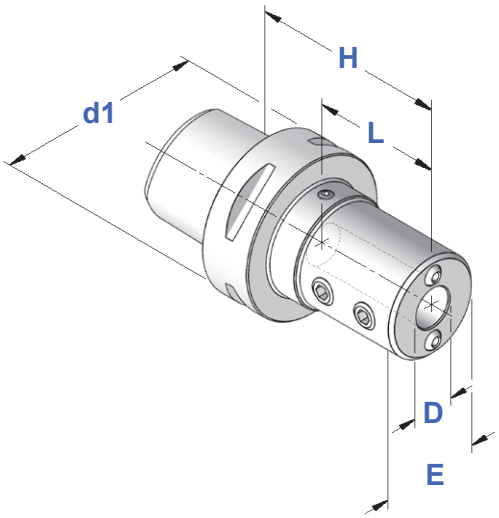

TIPO	Art.	d1	D	E	H	L
C 40 - D. 08 PB	**11630**	40	8	32	60	37
C 40 - D. 10 PB	**11631**	40	10	36	65	40
C 40 - D. 12 PB	**11632**	40	12	36	65	40
C 40 - D. 16 PB	**11633**	40	16	40	70	42
C 40 - D. 20 PB	**11634**	40	20	45	70	42
C 50 - D. 08 PB	**11635**	50	8	32	70	37
C 50 - D. 10 PB	**11636**	50	10	30	70	40
C 50 - D. 12 PB	**11637**	50	12	40	70	40
C 50 - D. 16 PB	**11638**	50	16	45	80	50
C 50 - D. 20 PB	**11639**	50	20	50	80	50
C 50 - D. 25 PB	**11640**	50	25	55	80	50
C 63 - D. 08 PB	**11641**	63	8	32	80	40
C 63 - D. 10 PB	**11642**	63	10	36	80	45
C 63 - D. 12 PB	**11643**	63	12	40	80	45
C 63 - D. 16 PB	**11644**	63	16	45	80	50
C 63 - D. 20 PB	**11645**	63	20	50	80	50
C 63 - D. 25 PB	**11646**	63	25	55	88	57
C 63 - D. 32 PB	**11647**	63	32	72	95	59
C 63 - D. 40 PB	**11648**	63	40	80	105	72
C 80 - D. 16 PB	**11649**	80	16	45	85	48
C 80 - D. 20 PB	**11650**	80	20	50	85	48
C 80 - D. 25 PB	**11651**	80	25	55	85	48
C 80 - D. 32 PB	**11652**	80	32	72	95	58
C 80 - D. 40 PB	**11653**	80	40	80	110	73

p.252

p.259

Bussole di riduzione
Reduction sleeves

p.297

TAPPI DI PROTEZIONE POLIGONALI

POLYGONAL BLANKING PLUG

POLIGONALE	Art.
C 40	**11690**
C 50	**11691**
C 63	**11692**
C 80	**11693**

POLYGONAL
DIN ISO 26623-1

PORTAUTENSILE A 45° DESTRO
45° RIGHT HAND TOOLHOLDER

TIPO	Art.	d1	h	L
C 63 - U25R	**11660**	63	25	130

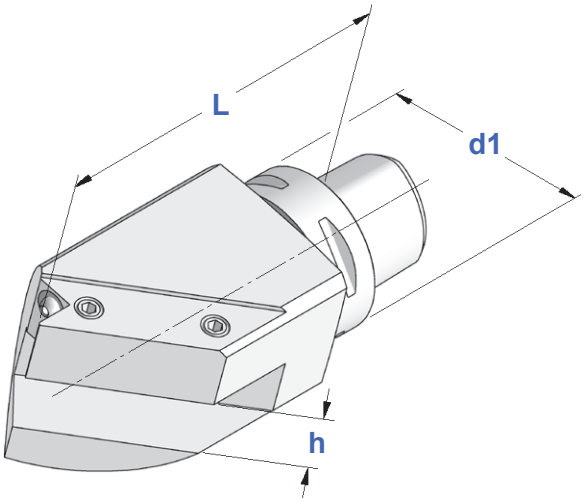


p.252


p.259

POLYGONAL
DIN ISO 26623-1

PORTAUTENSILE A 45° SINISTRO
45° LEFT HAND TOOLHOLDER

TIPO	Art.	d1	h	L
C 63 - U25L	**11665**	63	25	130

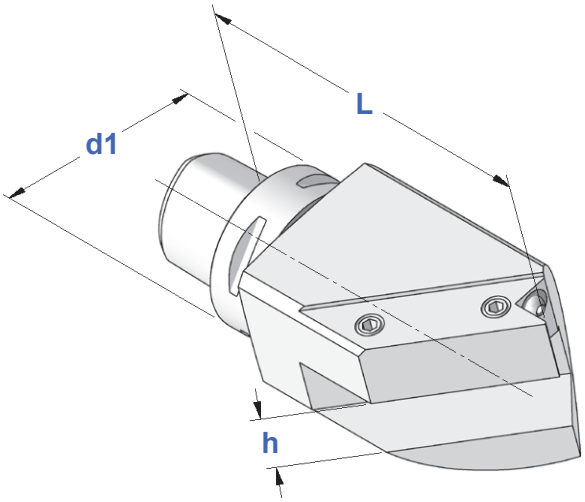


p.252


p.259

POLYGONAL
DIN ISO 26623-1

PORTAUTENSILE A 45° SINISTRO - RIBALTABILE DESTRO
LEFT HAND 45° TOOLHOLDER - OVERTURNABLE RIGHT HAND

TIPO	Art.	d1	b1	b2	h	h1	L
C 63 - U25LR	**11670**	63	35	70	25	45	102

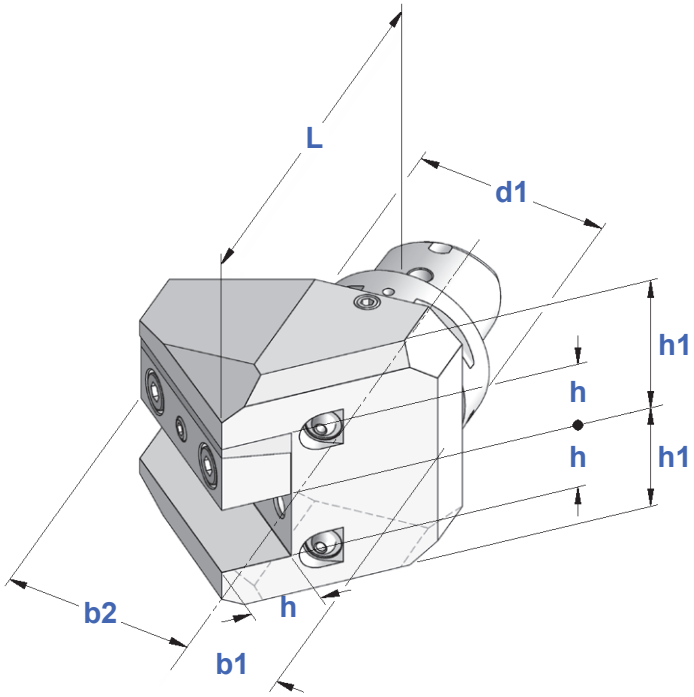


p.252


p.259

POLYGONAL
DIN ISO 26623-1

PORTAUTENSILE RADIALE DESTRO - RIBALTABILE SINISTRO
RIGHT HAND RADIAL TOOLHOLDER - OVERTURNABLE LEFT HAND

TIPO	Art.	d1	b1	b2	h	h1	L
C 63 - R25RL	**11675**	63	30	42	25	45	75

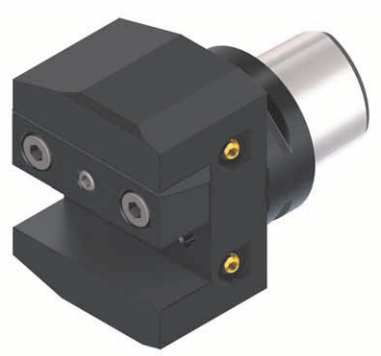

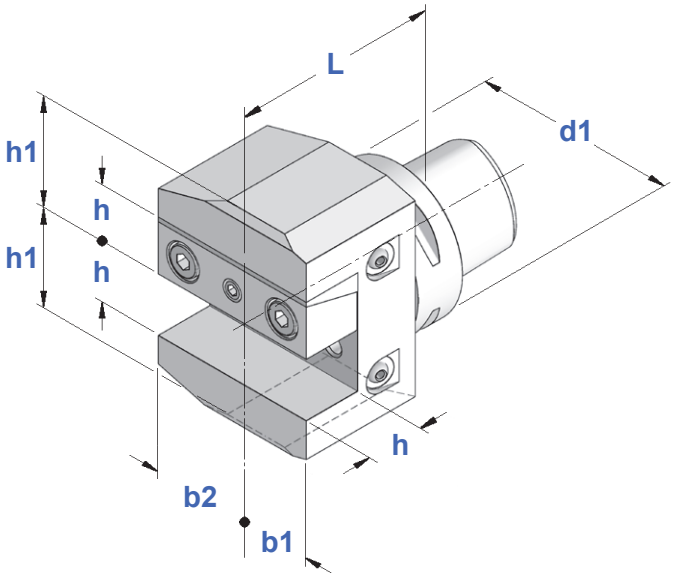


p.252


p.259

POLYGONAL
DIN ISO 26623-1

PORTALAMA DESTRO
RIGHT AXIAL TOOLHOLDER FOR CUT OFF TOOLS

TIPO	Art.	d1	b1	b2	h	h1	h2	h3	L
C 50 - C26R	**11680**	50	33	27	26	21,4	34	30	115
C 63 - C26R	**11681**	63	40	34	26	21,4	34	31,5	115
C 63 - C32R	**11682**	63	40	34	32	25	38	32	150

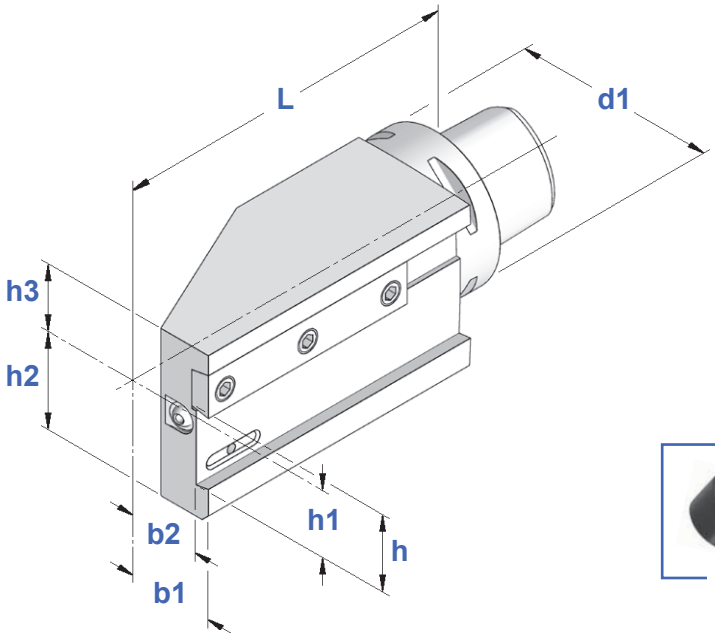


p.252


p.259

POLYGONAL
DIN ISO 26623-1

PORTALAMA SINISTRO
LEFT AXIAL TOOLHOLDER FOR CUT OFF TOOLS

TIPO	Art.	d1	b1	b2	h	h1	h2	h3	L
C 50 - C26L	**11685**	50	33	27	26	21,4	34	30	115
C 63 - C26L	**11686**	63	40	34	26	21,4	34	31,5	115
C 63 - C32L	**11687**	63	40	34	32	25	38	32	150

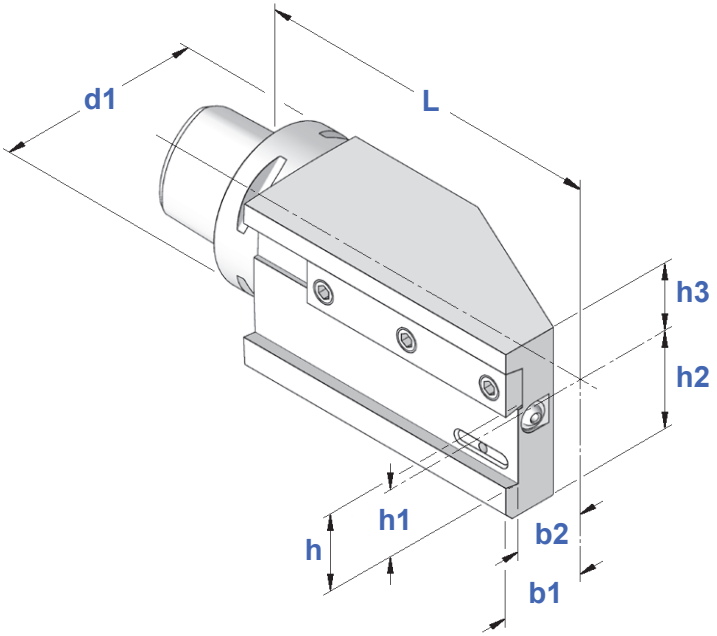


p.252


p.259

INDICE DEI MANDRINI ALTA VELOCITA'
CON FLANGIA SENZA TACCHE DI TRASCINAMENTO
INDEX OF HIGH SPEED SPINDLES WITHOUT LUGS ON THE FLANGE

MANDRINI CON FLANGIA SENZA TACCHE di TRASCINAMENTO
PORTAPINZA ER - GHIERA STANDARD
SPINDLES WITHOUT LUGS ON THE FLANGE - ER COLLET CHUCKS with STANDARD NUT

Balanced	G 6,3
ISO 30	24.000 rpm
ISO 40	20.000 rpm

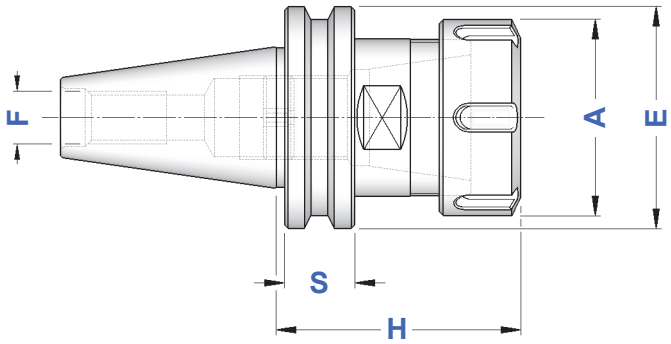

ROTAZIONE DESTRA
RIGHT SPIN

FLANGIA *FLANGE*	TIPO	Art.	H	A	E	S	F	RANGE				
Ø 46	ISO 30 AV - ER 32 / H 60	**2545** DX	60	50	46,00	15,9	M 12	ER32 2÷25	4996	3670	0988	0559
	ISO 30 AV - ER 40 / H 65	**2546** DX	65	63	46,00	15,9	M 12	ER40 3÷32	4997	3671	0821	0561
Ø 50	ISO 30 AV - ER 32 / H 50	**2519** DX	50	50	50,00	15,9	M 12	ER32 2÷25	4996	3670	0988	0559
	ISO 30 AV - ER 32 / H 68	**2520** DX	68	50	50,00	15,9	M 12	ER32 2÷25	4996	3670	0988	0559
	ISO 30 AV - ER 40 / H 57	**2562** DX	57	63	50,00	15,9	M 12	ER40 3÷32	4997	3671	0821	0561
	ISO 30 AV - ER 40 / H 68	**2563** DX	68	63	50,00	15,9	M 12	ER40 3÷32	4997	3671	0821	0561
Ø 58	ISO 30 AV - ER 32 / H 63	**2522** DX	63	50	58,00	15,9	M 12	ER32 2÷25	4996	3670	0988	0559
	ISO 30 AV - ER 40 / H 65	**2564** DX	65	63	58,00	15,9	M 12	ER40 3÷32	4997	3671	0821	0561
Ø 58	ISO 40 AV - ER 32 / H 63	**2567** DX	63	50	58,00	15,9	M 16	ER32 2÷25	4996	3670	0988	0559
	ISO 40 AV - ER 40 / H 65	**2523** DX	65	63	58,00	15,9	M 16	ER40 3÷32	4997	3671	0821	0561
Ø 63,55	ISO 40 AV - ER 32 / H 68	**2568** DX	68	50	63,55	15,9	M 16	ER32 2÷25	4996	3670	0988	0559
	ISO 40 AV - ER 40 / H 68	**2521** DX	68	63	63,55	15,9	M 16	ER40 3÷32	4997	3671	0821	0561

ROTAZIONE SINISTRA
LEFT SPIN

FLANGIA *FLANGE*	TIPO	Art.	H	A	E	S	F	RANGE				
Ø 46	ISO 30 AV - ER 32 / H 60	**2545** SX	60	50	46,00	15,9	M 12	ER32 2÷25	3074	3670	0988	0560
	ISO 30 AV - ER 40 / H 65	**2546** SX	65	63	46,00	15,9	M 12	ER40 3÷32	3075	3671	0821	0580
Ø 50	ISO 30 AV - ER 32 / H 50	**2519** SX	50	50	50,00	15,9	M 12	ER32 2÷25	3074	3670	0988	0560
	ISO 30 AV - ER 32 / H 68	**2520** SX	68	50	50,00	15,9	M 12	ER32 2÷25	3074	3670	0988	0560
	ISO 30 AV - ER 40 / H 57	**2562** SX	57	63	50,00	15,9	M 12	ER40 3÷32	3075	3671	0821	0580
	ISO 30 AV - ER 40 / H 68	**2563** SX	68	63	50,00	15,9	M 12	ER40 3÷32	3075	3671	0821	0580
Ø 58	ISO 30 AV - ER 32 / H 63	**2522** SX	63	50	58,00	15,9	M 12	ER32 2÷25	3074	3670	0988	0560
	ISO 30 AV - ER 40 / H 65	**2564** SX	65	63	58,00	15,9	M 12	ER40 3÷32	3075	3671	0821	0580

MANDRINI CON FLANGIA SENZA TACCHE di TRASCINAMENTO
PORTAPINZA ER - GHIERA MINI
SPINDLES WITHOUT LUGS ON THE FLANGE - ER COLLET CHUCKS with MINI NUT

Balanced	G 6,3
ISO 20	40.000 rpm
ISO 30	24.000 rpm

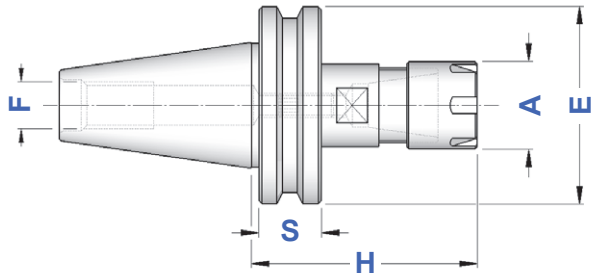

TIPO	Art.	H	A	E	S	F	RANGE			
ISO 20 AV - ER 16 GM /H 49	**2571**	49	22	30	15,9	M 8	ER16 1÷12	1229	5719	0364
ISO 30 AV - ER 16 GM /H 60	**4153**	60	22	50	15,9	M 12	ER16 1÷12	1229	5719	0364
ISO 30 AV - ER 20 GM /H 53	**4171**	53	28	50	15,9	M 12	ER20 1÷15	1230	5720	0787

MECCANICA CORTINI

PORTAPINZA ER - GHIERA MINI
ER COLLET CHUCKS with MINI NUT

TIPO	Art.	H	A	E	S	F	RANGE			
ISO 30 CORTINI - ER 25 GM	**3523**	48	35	44	13	M 12	ER25 1÷20	1231	5721	0996

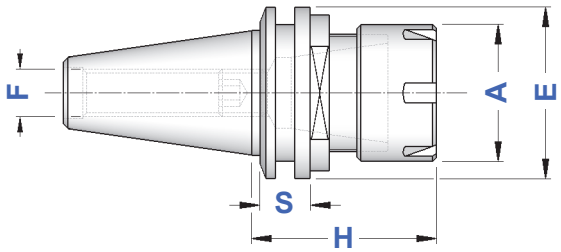

Codolo art. 0064 a pag. 231

Pull stud art. 0064 on page 231

SCM MORBIDELLI

PORTAPINZA ER / PORTAPINZA EOC
ER COLLET CHUCKS / EOC COLLET CHUCKS

TIPO	Art.	H	A	E	S	F	RANGE			
ISO 30 SCM - ER 32	**2116**	55	50	49	17	M 10	ER32 2÷25	4996	3670	0988
ISO 30 SCM - ER 40	**2117**	74	63	49	17	M 10	ER40 3÷32	4997	3671	0821
ISO 30 SCM - EOC 25	**2118**	70	60	49	17	M 10	EOC25 2÷25	4068	2909	0769

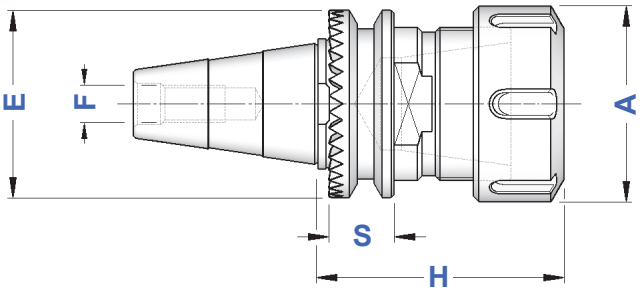

Codolo art. 3358 a pag. 234

Pull stud art. 3358 on page 234

Tabelle da completare per la richiesta di codoli speciali

Complete the following tables in order to ask for special pull studs

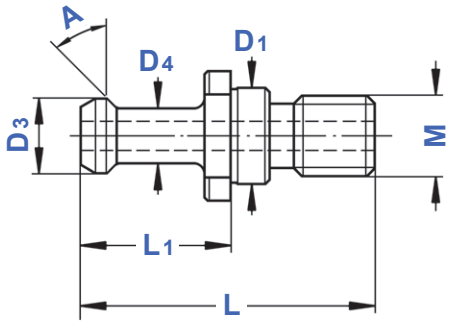

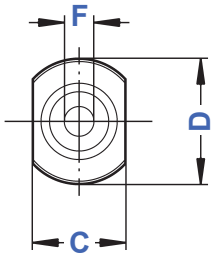

Costruttore / *Brand* .....

Modello Macchina / *Machine Model* .....

M	**D3** .....
L	**D4** .....
L1	**A** .....
D	**C** .....
D1	**F** .....

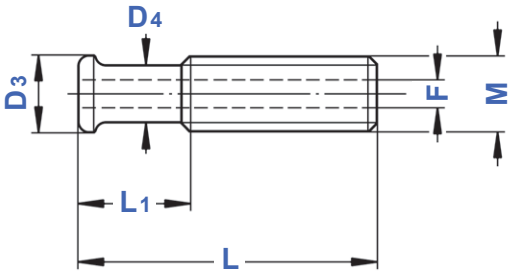

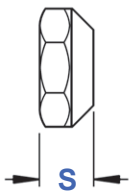

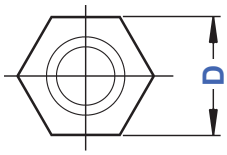

Costruttore / *Brand* .....

Modello Macchina / *Machine Model* .....

M	**D3** .....
L	**D4** .....
L1	**F** .....
D	**S** .....

INDICE DEI CODOLI DI AGGANCIO
INDEX OF PULL STUDS

DIN 69872

CODOLI DIN 69872

DIN 69872 PULL STUDS (ISO 7388-3 form AD - AF)

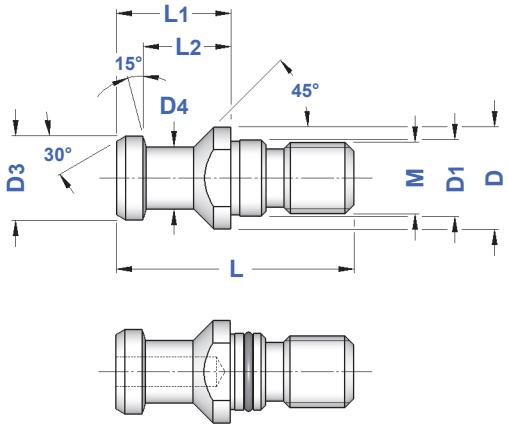

NON FORATI

WITHOUT COOLANT BORE

senza OR *without OR* | con OR *with OR*

TIPO	Art.	Art.	M	D	D1	D3	D4	L	L1	L2
69872 ISO 30 - **NON FORATO**	**3489**	—	M12	17	13	13	9	44	24	19
69872 ISO 40 - **NON FORATO**	**4573**	**3268**	M16	23	17	19	14	54	26	20
69872 ISO 45 - **NON FORATO**	**4574**	—	M20	30	21	23	17	65	30	23
69872 ISO 50 - **NON FORATO**	**4575**	**3270**	M24	36	25	28	21	74	34	25

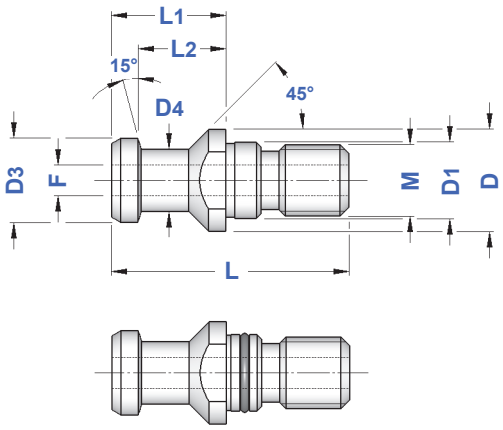

FORATI

WITH COOLANT BORE

senza OR *without OR* | con OR *with OR*

TIPO	Art.	Art.	M	D	D1	D3	D4	L	L1	L2	F
69872 ISO 30 - **FORATO**	**3423**	—	M12	17	13	13	9	44	24	19	3
69872 ISO 40 - **FORATO**	**3476**	**3040**	M16	23	17	19	14	54	26	20	7
69872 ISO 40 - **OKUMA**	—	**4548**	M16	23	17	19	14	54	26	20	**4**
69872 ISO 45 - **FORATO**	**3477**	—	M20	30	21	23	17	65	30	23	9,5
69872 ISO 50 - **FORATO**	**3478**	**3042**	M24	36	25	28	21	74	34	25	11,5

FORATI con DOPPIO OR

WITH COOLANT BORE and DOUBLE O-Ring

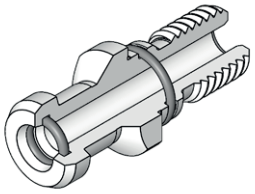

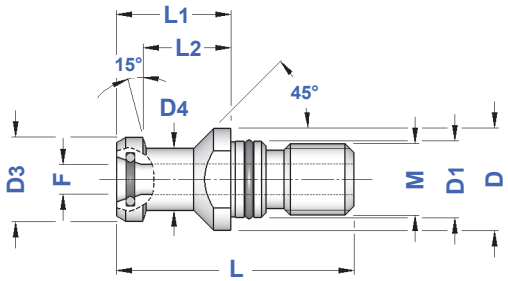

TIPO	Art.	M	D	D1	D3	D4	L	L1	L2	F
69872 ISO 40 - **FORATO con DOPPIO OR**	**3222**	M16	23	17	19	14	54	26	20	7
69872 ISO 50 - **FORATO con DOPPIO OR**	**3223**	M24	36	25	28	21	74	34	25	11,5

DIN 69872 ⇨ BT

CODOLI TIPO DIN 69872 ADATTI per CONI BT

DIN 69872 TYPE PULL STUDS suitable for BT SHANKS

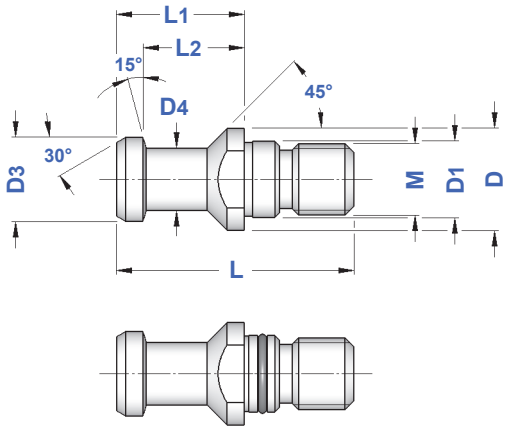

NON FORATI

WITHOUT COOLANT BORE

TIPO	Art.	Art.	M	D	D1	D3	D4	L	L1	L2
69872/**BT 40** - NON FORATO	**3157**	**3158**	M16	23	17	19	14	54	**29**	**23**

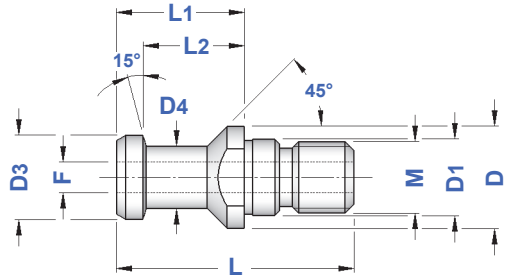

FORATI

WITH COOLANT BORE

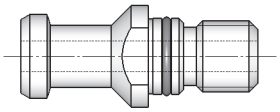

TIPO	Art.	Art.	M	D	D1	D3	D4	L	L1	L2	F
69872/**BT 40** - FORATO	**3191**	**3192**	M16	23	17	19	14	54	**29**	**23**	7

FORATI con DOPPIO OR

WITH COOLANT BORE and DOUBLE O-Ring

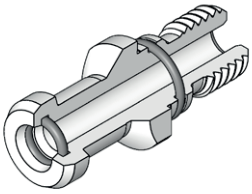

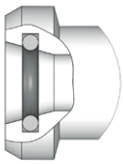

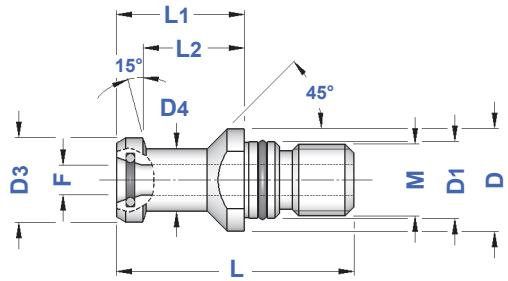

TIPO	Art.	M	D	D1	D3	D4	L	L1	L2	F
69872/**BT 40** - FORATO con DOPPIO OR	**3403**	M16	23	17	19	14	54	**29**	**23**	7

ISO 7388/2 A

CODOLI ISO 7388/2 A

ISO 7388/2 A PULL STUDS

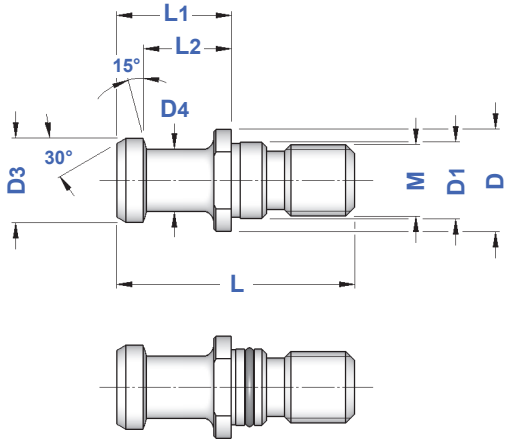

NON FORATI

WITHOUT COOLANT BORE

senza OR *without OR*

con OR *with OR*

TIPO	Art.	Art.	M	D	D1	D3	D4	L	L1	L2
7388/2A ISO30 - **NON FORATO**	**3479**	—	M12	16	13	12	8	44	24	19
7388/2A ISO40 - **NON FORATO**	**4576**	**4582**	M16	23	17	19	14	54	26	20
7388/2A ISO45 - **NON FORATO**	**4577**	—	M20	30	21	23	17	65	30	23
7388/2A ISO50 - **NON FORATO**	**4578**	**4584**	M24	36	25	28	21	74	34	25

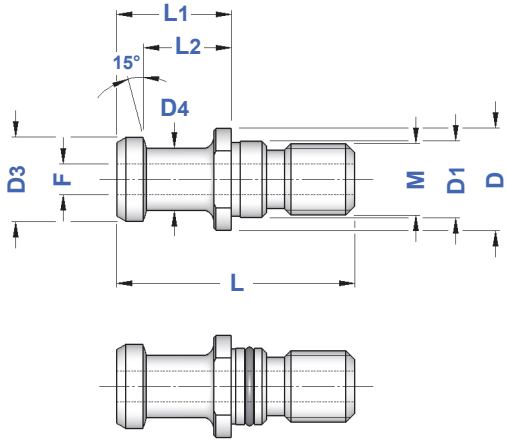

FORATI

WITH COOLANT BORE

senza OR *without OR*

con OR *with OR*

TIPO	Art.	Art.	M	D	D1	D3	D4	L	L1	L2	F
7388/2A ISO40 - **FORATO**	**3480**	**3047**	M16	23	17	19	14	54	26	20	7,0
7388/2A ISO45 - **FORATO**	**3481**	—	M20	30	21	23	17	65	30	23	9,5
7388/2A ISO50 - **FORATO**	**3482**	**3049**	M24	36	25	28	21	74	34	25	11,5

SEDE CHIP

ID COUNTERBORE

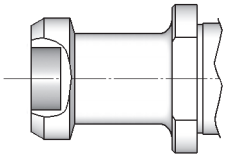

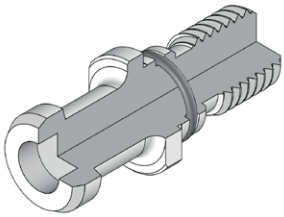

Si esegue sede chip su specifica del cliente

ID counterbore is carried out upon customer specification

ISO 7388/2B

CODOLI ISO 7388/2 B

ISO 7388/2B PULL STUDS (ISO 7388-3 form UD - UF)

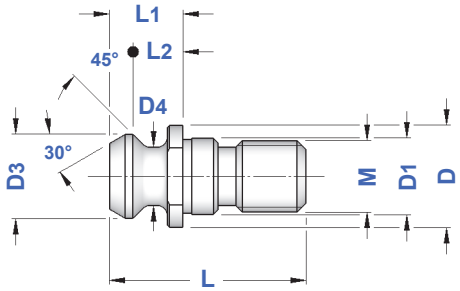

NON FORATI

WITHOUT COOLANT BORE

senza OR *without OR*

con OR *with OR*

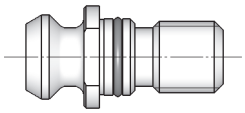

TIPO	Art.	Art.	M	D	D1	D3	D4	L	L1	L2
7388/2B ISO30 - **NON FORATO**	**3483**	—	M12	17	12,5	13,3	9,3	34	11,8	8,1
7388/2B ISO40 - **NON FORATO**	**4579**	**4585**	M16	22,5	17	18,9	12,9	44,5	16,4	11,1
7388/2B ISO45 - **NON FORATO**	**4580**	—	M20	30	21	24	16,3	56	20,9	14,8
7388/2B ISO50 - **NON FORATO**	**4581**	**4587**	M24	37	25	29,1	19,6	65,5	25,5	17,9

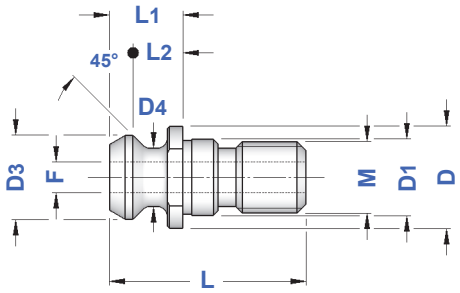

FORATI

WITH COOLANT BORE

senza OR *without OR*

con OR *with OR*

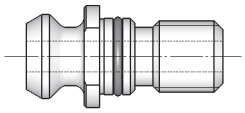

TIPO	Art.	Art.	M	D	D1	D3	D4	L	L1	L2	F
7388/2B ISO40 - **FORATO**	**3484**	**3050**	M16	22,5	17	18,9	12,9	44,5	16,4	11,1	7,3
7388/2B ISO45 - **FORATO**	**3485**	—	M20	30	21	24	16,3	56	20,9	14,8	9,2
7388/2B ISO50 - **FORATO**	**3486**	**3052**	M24	37	25	29,1	19,6	65,5	25,5	17,9	11,5

SEDE CHIP

ID COUNTERBORE

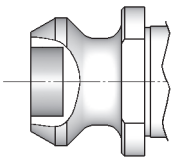

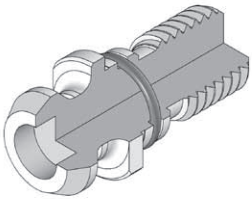

Si esegue sede chip su specifica del cliente

ID counterbore is carried out upon customer specification

BT
MAS

CODOLI BT

BT PULL STUDS (ISO 7388-3 form JD - JF)

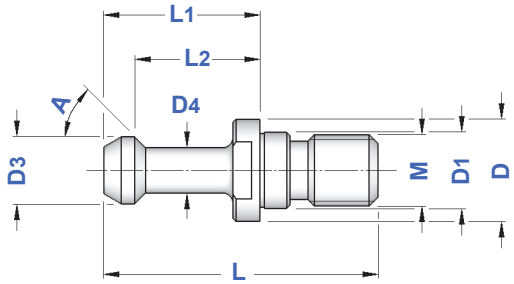

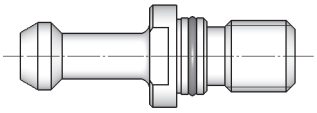

NON FORATI

WITHOUT COOLANT BORE

senza OR *without OR*

con OR *with OR*

TIPO	Art.	Art.	A	M	D	D1	D3	D4	L	L1	L2
BT 30 - 45° **NON FORATO**	**3288**	—	45°	M12	16,5	12,5	11	7	43	23	18
BT 30 - 60° **NON FORATO**	**3287**	—	60°	M12	16,5	12,5	11	7	43	23	18
BT 35 - 45° **NON FORATO**	**3290**	—	45°	M12	20	13	13	8,5	48	28	22,5
BT 40 - 45° **NON FORATO**	**3292**	**3316**	45°	M16	23	17	15	10	60	35	28
BT 40 - 60° **NON FORATO**	**3293**	**3315**	60°	M16	23	17	15	10	60	35	28
BT 40 - 90° **NON FORATO**	**3294**	**3318**	90°	M16	23	17	15	10	60	35	28
BT 45 - 45° **NON FORATO**	**3297**	—	45°	M20	31	21	19	14	70	40	31
BT 45 - 60° **NON FORATO**	**3298**	—	60°	M20	31	21	19	14	70	40	31
BT 50 - 45° **NON FORATO**	**3300**	**3325**	45°	M24	38	25	23	17	85	45	35
BT 50 - 60° **NON FORATO**	**3301**	**3322**	60°	M24	38	25	23	17	85	45	35
BT 50 - 90° **NON FORATO**	**3302**	**3326**	90°	M24	38	25	23	17	85	45	35

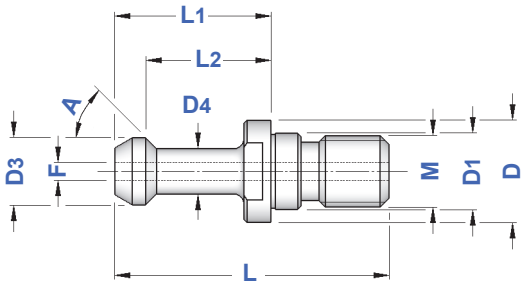

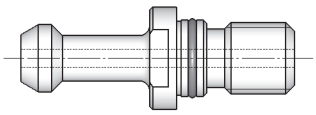

FORATI

WITH COOLANT BORE

senza OR *without OR*

con OR *with OR*

TIPO	Art.	Art.	A	M	D	D1	D3	D4	L	L1	L2	F
BT 30 - 45° **FORATO**	**3225**	—	45°	M12	16,5	12,5	11	7	43	23	18	2,5
BT 30 - 60° **FORATO**	**3224**	—	60°	M12	16,5	12,5	11	7	43	23	18	2,5
BT 40 - 45° **FORATO**	**3328**	**3430**	45°	M16	23	17	15	10	60	35	28	4
BT 40 - 60° **FORATO**	**3327**	**3429**	60°	M16	23	17	15	10	60	35	28	4
BT 40 - 90° **FORATO**	**3330**	**3431**	90°	M16	23	17	15	10	60	35	28	4
BT 50 - 45° **FORATO**	**3332**	**3501**	45°	M24	38	25	23	17	85	45	35	6
BT 50 - 60° **FORATO**	**3331**	**3500**	60°	M24	38	25	23	17	85	45	35	6
BT 50 - 90° **FORATO**	**3333**	**3502**	90°	M24	38	25	23	17	85	45	35	6

BT MAS

CODOLI BT con DOPPIO OR

BT PULL STUDS with DOUBLE O-Ring

FORATI con DOPPIO OR

WITH COOLANT BORE and DOUBLE O-Ring

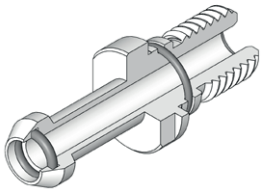

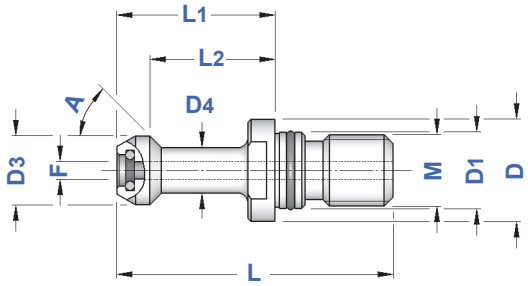

TIPO	Art.	A	M	D	D1	D3	D4	L	L1	L2	F
BT 40 - 45° **FORATO con DOPPIO OR**	**3131**	45°	M16	23	17	15	10	60	35	28	3
BT 40 - 60° **FORATO con DOPPIO OR**	**3132**	60°	M16	23	17	15	10	60	35	28	3
BT 50 - 45° **FORATO con DOPPIO OR**	**3133**	45°	M24	38	25	23	17	85	45	35	6
BT 50 - 60° **FORATO con DOPPIO OR**	**3134**	60°	M24	38	25	23	17	85	45	35	6
BT 50 - 90° **FORATO con DOPPIO OR**	**3135**	90°	M24	38	25	23	17	85	45	35	6

BT ⇨ DIN 69871

CODOLI TIPO BT ADATTI per CONI DIN 69871

BT TYPE PULL STUDS suitable for DIN 69871 SHANKS

NON FORATI

WITHOUT COOLANT BORE

senza OR *without OR*

con OR *with OR*

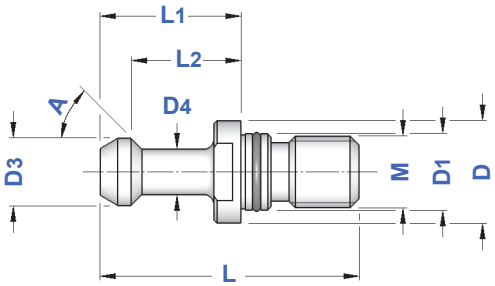

TIPO	Art.	Art.	A	M	D	D1	D3	D4	L	L1	L2
SK 40 - 45° **NON FORATO**	**3291**	**4632**	45°	M16	23	17	15	10	57	**32**	**25**
SK 40 - 60° **NON FORATO**	—	**4631**	60°	M16	23	17	15	10	57	**32**	**25**
SK 40 - 90° **NON FORATO**	**3296**	**4633**	90°	M16	23	17	15	10	57	**32**	**25**

FORATI

WITH COOLANT BORE

senza OR *without OR*

con OR *with OR*

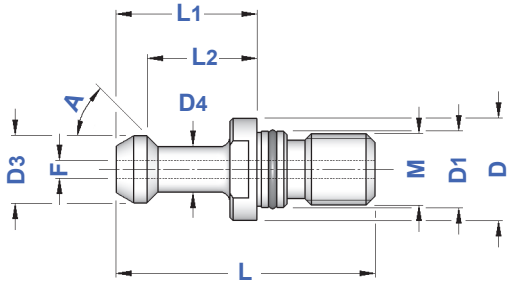

TIPO	Art.	Art.	A	M	D	D1	D3	D4	L	L1	L2	F
SK 40 - 45° **FORATO**	**4635**	**4638**	45°	M16	23	17	15	10	57	**32**	**25**	4
SK 40 - 60° **FORATO**	—	**4637**	60°	M16	23	17	15	10	57	**32**	**25**	4
SK 40 - 90° **FORATO**	—	**4639**	90°	M16	23	17	15	10	57	**32**	**25**	4

JIS B 6339

CODOLI JIS B 6339

JIS B 6339 PULL STUDS

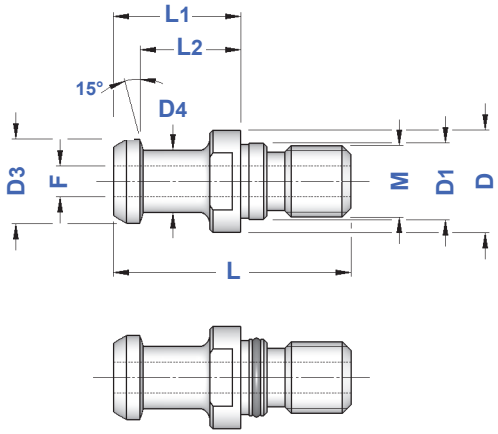

FORATI

WITH COOLANT BORE

senza OR *without OR*	con OR *with OR*
	

TIPO	Art.	Art.	M	D	D1	D3	D4	L	L1	L2	F
6339 ISO 30 - **FORATO**	**3334**	—	M12	16,5	12,5	12	8	43	23,4	18,4	4
6339 ISO 40 - **FORATO**	**3084**	**3097**	M16	23	17	19	14	54	29	23	**4**
6339 ISO 40 - **FORATO**	**4588**	**3317**	M16	23	17	19	14	54	29	23	**7**
6339 ISO 50 - **FORATO**	—	**3335**	M24	38	25	28	21	74	34	25	10

FORATI con RASAMENTO RETTIFICATO

WITH COOLANT BORE and GRINDED HEAD

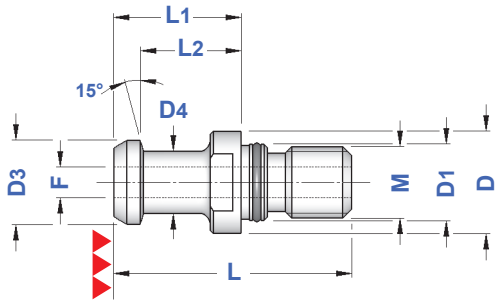

TIPO	Art.	M	D	D1	D3	D4	L	L1	L2	F
6339 ISO 40 - **FORATO con RASAMENTO RETTIFICATO**	**4549**	M16	23	17	19	14	54	29	23	4

ISO 20

CODOLI per ISO 20

PULL STUDS for ISO 20 SHANK

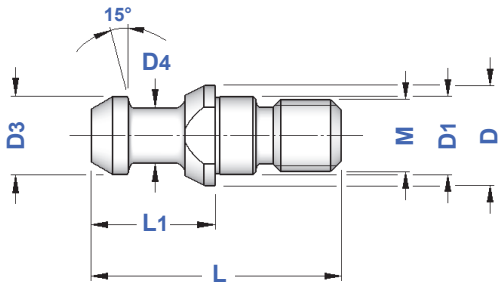

TIPO	Art.	M	D	D1	D3	D4	L	L1
ISO 20 - M 8 / L 28	**3491**	M 8	11	8,5	8,5	6	28	14

OTT

CODOLI OTT ADATTATORI a DIN 2080

OTT PULL STUDS ADAPTERS to DIN 2080

TIPO	Art.	M	M1	D	D1	L	L1	L2
OTT M16 - TC 40	**3487**	M16	M16	25,3	17	53	25	13,6
OTT M16 - BT 40	**3466**	M16	M16	25,3	17	56	28	16,6
OTT M24 - CONO 50	**0087**	M24	M24	39,6	25	65	25	13

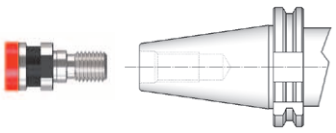

DIN 69871 ⇨ DIN 2080

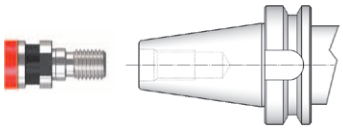

BT ⇨ DIN 2080

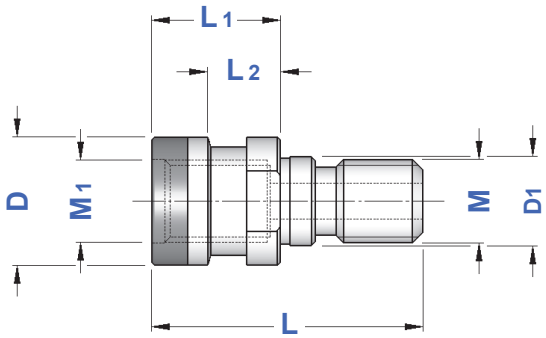

BIESSE

CODOLI BIESSE

BIESSE PULL STUDS

TIPO	Art.	M	D	D1	D3	D4	L	L1
BIESSE ISO 30 - M12	**3492**	M12	17	13	12	8	44	24

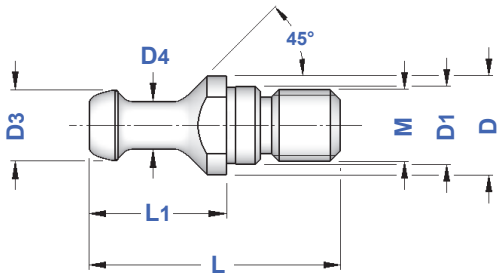

BRIDGEPORT

CODOLI BRIDGEPORT

BRIDGEPORT PULL STUDS

TIPO	Art.	M	D	D1	D3	D4	L	L1	L2	F
BRIDGEPORT ISO 40 - M16	**3359**	M16	23	17	19	14	54	29	23	7

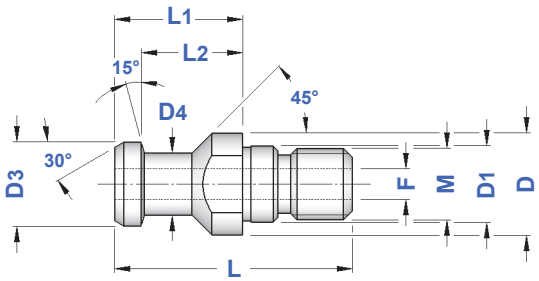

C.B. FERRARI

CODOLI C.B. FERRARI
C.B. FERRARI PULL STUDS

TIPO	Art.	M	D	D1	D3	D4	L	L1	L2	F
C.B. FERRARI ISO40 - M16	**4597**	M16	23	17	19	15	54	26	20,31	5

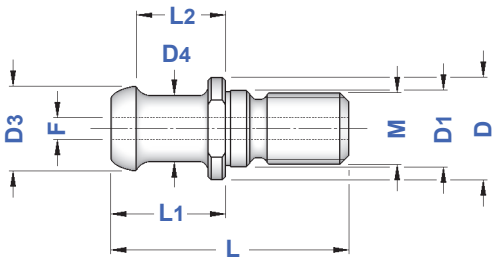

C.B. FERRARI con DADO
C.B. FERRARI WITH NUT

TIPO	Art.	M	D3	D4	L	L1	F
C.B. FERRARI ISO40 - M16/DADO	**3493**	M16	16	12	57	18,5	5

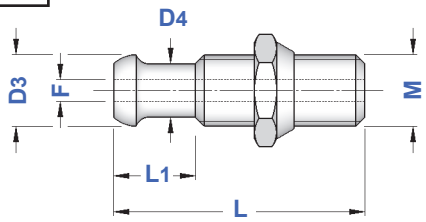

CHIRON

CODOLI CHIRON
CHIRON PULL STUDS

TIPO	Art.	M	D1	D3	D4	L	L1	L2
CHIRON ISO30 - M 12	**4593**	M12	13	10	6	36	20	16

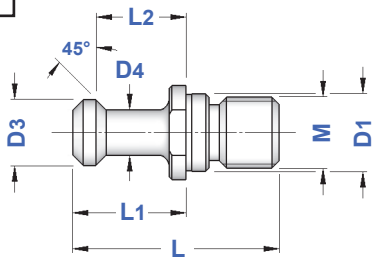

CINCINNATI

CODOLI CINCINNATI
CINCINNATI PULL STUDS

TIPO	Art.	M	L	L1	L2	D	D1	D3	D4	F
CINCINNATI ISO 40 - M16 / **L1=36,6**	**4583**	M16	67,3	36,6	29	22,2	17	15	10,3	3,8
CINCINNATI ISO 40 - M16 / **L1=39,4**	**4586**	M16	67,3	39,4	31,75	22,2	17	15	10,3	3,8

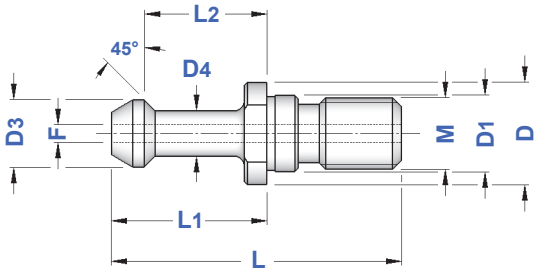

CORREA

CODOLI CORREA
CORREA PULL STUD BOLTS

TIPO	Art.	M	D	D3	D4	L	L1
CORREA ISO 50 - M 24	**4594**	M 24	36	20	16	76	36

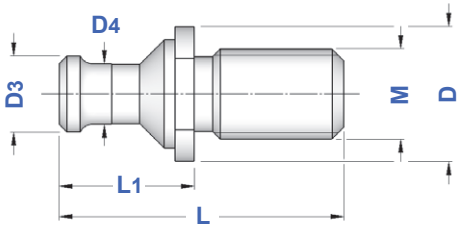

CORTINI

CODOLI MECCANICA CORTINI
MECCANICA CORTINI PULL STUDS

TIPO	Art.	M	D	D1	D3	D4	L	L1
CORTINI ISO 30 - M12	**0064**	M12	16	13	10	7	39	21

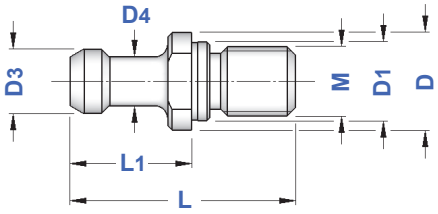

FAMUP

CODOLI FAMUP
FAMUP PULL STUDS

TIPO	Art.	M	D	D1	D3	D4	L	L1
FAMUP ISO 30 - M12	**2756**	M 12	16	13	9,8	5,8	40	20
FAMUP ISO 40 - M16 / **L=55**	**3527**	M 16	23	17	13,8	9,8	55	27
FAMUP ISO 40 - M16 / **L=58**	**4590**	M 16	23	17	13,8	9,8	58	30

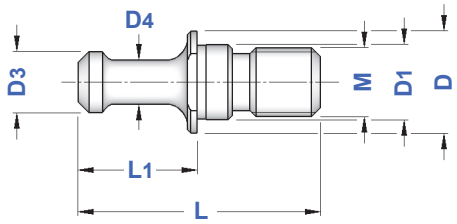

GLORIA

CODOLI GLORIA
GLORIA PULL STUDS

TIPO	Art.	M	D	D1	D3	D4	L	L1
GLORIA ISO 40 - M16	**3471**	M 16	23	17	16	12	45	18

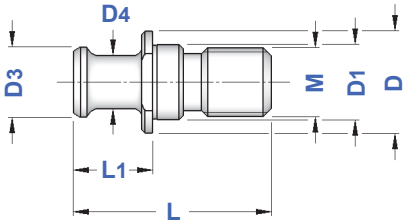

MAZAK

CODOLI MAZAK
MAZAK PULL STUDS

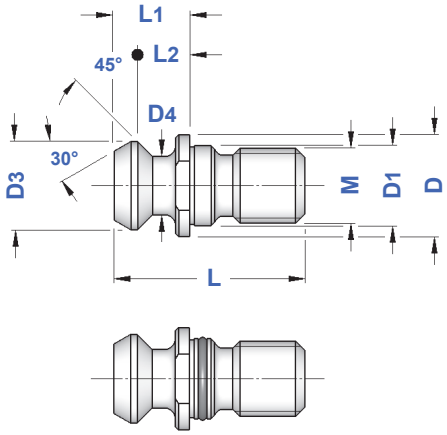

NON FORATI
WITHOUT COOLANT BORE


senza OR
without OR


con OR
with OR

TIPO	Art.	Art.	M	D	D1	D3	D4	L	L1	L2	
MAZAK SK 40 - **NON FORATO**	**4541**	**4542**	M16	21,8	17	18,79	12,44	41,25	**16,25**	**11,17**	DIN 69871/CAT
MAZAK BT 40 - **NON FORATO**	**4543**	**4544**	M16	22	17	18,79	12,44	44,10	**19,10**	**14,02**	BT

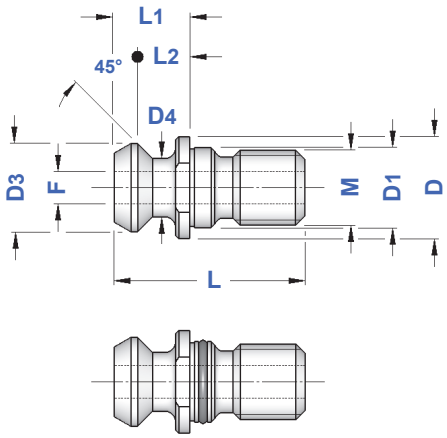

FORATI
WITH COOLANT BORE


senza OR
without OR


con OR
with OR

TIPO	Art.	Art.	M	D	D1	D3	D4	L	L1	L2	F	
MAZAK SK 40 - **FORATO**	**4589**	**4772**	M16	21,8	17	18,79	12,44	41,25	**16,25**	**11,17**	7	DIN 69871/CAT
MAZAK BT 40 - **FORATO**	**4592**	**4773**	M16	22	17	18,79	12,44	44,10	**19,10**	**14,02**	7	BT
MAZAK SK 50 - **FORATO**	**4776**	**4777**	M24	35,5	25	28,95	20,82	65,40	**25,40**	**17,78**	10	DIN 69871/CAT
MAZAK BT 50 - **FORATO**	**4778**	**4779**	M24	37	25	28,95	20,82	65,20	**25,20**	**17,58**	10	BT

FORATI con LAMATURA
WITH COOLANT BORE and COUNTERBORE


senza OR
without OR


con OR
with OR

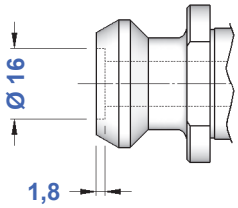

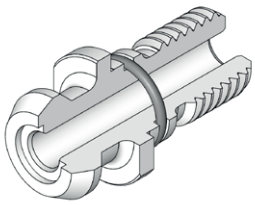

TIPO	Art.	Art.	M	D	D1	D3	D4	L	L1	L2	F	
MAZAK SK 50 **con LAMATURA**	**3269**	**4774**	M24	35,5	25	28,95	20,82	65,40	**25,40**	**17,78**	10	DIN 69871/CAT
MAZAK BT 50 **con LAMATURA**	**3352**	**4775**	M24	37	25	28,95	20,82	65,20	**25,20**	**17,58**	10	BT

OKUMA for DIN

CODOLI OKUMA (per DIN)

OKUMA PULL STUDS (for DIN)

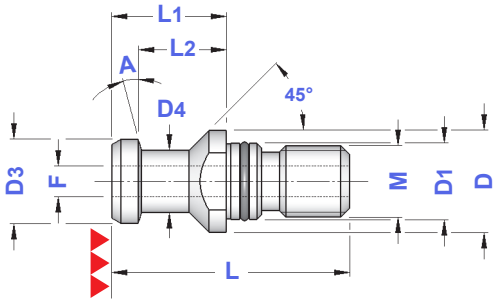

FORATI con RASAMENTO RETTIFICATO

WITH COOLANT BORE and GRINDED HEAD

TIPO	Art.	M	D	D1	D3	D4	L	L1	L2	F	A
OKUMA SK 40 - **FORATO**	**4548**	M16	23	17	19	14	54	26	20	4	15°

Figura 1

Figura 2

OKUMA for BT

CODOLI OKUMA (per BT)

OKUMA PULL STUDS (for BT)

Figura 1

Figura 2

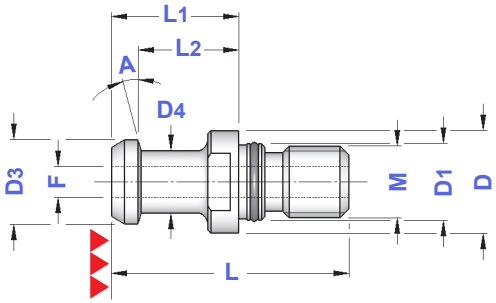

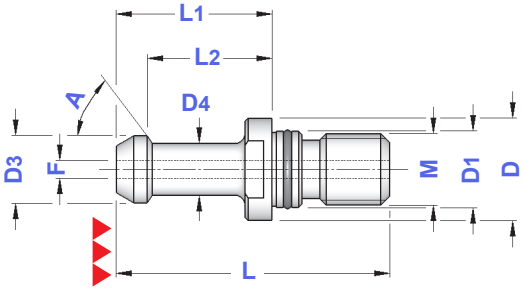

FORATI con RASAMENTO RETTIFICATO

WITH COOLANT BORE and GRINDED HEAD

TIPO	Art.	M	D	D1	D3	D4	L	L1	L2	F	A	Fig.
OKUMA BT 40 - **FORATO**	**4549**	M16	23	17	19	14	54	29	23	4	15°	**1**
OKUMA BT 50 - **FORATO**	**4550**	M24	38	25	23	17	85	45	35	6	60°	**2**

OLIVETTI

CODOLI OLIVETTI OCN

OLIVETTI OCN PULL STUDS

TIPO	Art.	M	D	D1	D3	D4	L	L1
OLIVETTI ISO 40 - M16	**4591**	M 16	23	17	14,3	10	58	33

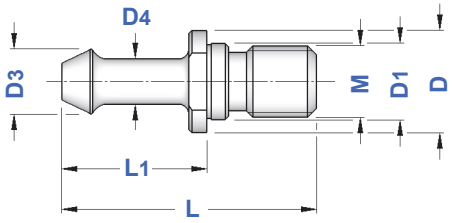

RAMBAUDI

CODOLI RAMBAUDI

RAMBAUDI PULL STUDS

TIPO	Art.	M	D	D1	D3	D4	L	L1
RAMBAUDI ISO 40 - M 16	**4595**	M16	24	17	14,6	10	52	27
RAMBAUDI ISO 50 - M 24	**4596**	M24	35,8	25	20	16	79,5	39,5

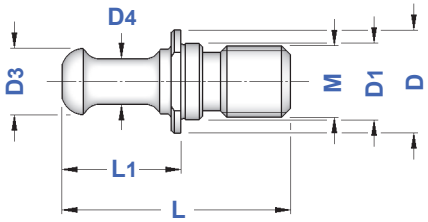

SCM MORBIDELLI

CODOLI SCM / MORBIDELLI

SCM / MORBIDELLI PULL STUDS

TIPO	Art.	M	D	D1	D3	D4	L	L1
SCM/MORBIDELLI ISO 30 - M10	**3358**	M10	15	11	8,5	6,5	42,5	21,9

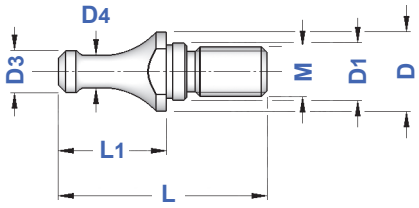

SECMU

CODOLI SECMU

SECMU PULL STUDS

TIPO	Art.	M	D	D1	D3	D4	L	L1	C
SECMU ISO 50 - M 24	**3496**	M24	40	25	17,5	9,8	64	29	36

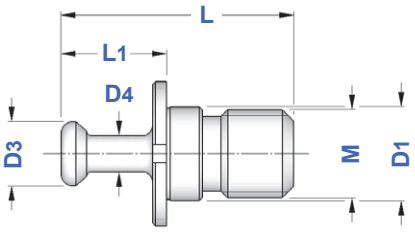

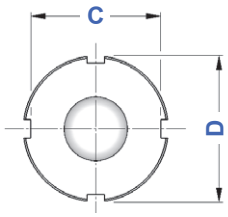

INDICE DELLE BUSSOLE PER MASCHIATORI A CAMBIO RAPIDO

INDEX OF TAPPING ADAPTERS FOR QUICK CHANGE TAPPING CHUCKS

B

BUSSOLE PORTAMASCHI SENZA FRIZIONE

TAPPING ADAPTERS WITHOUT CLUTCH

TIPO	Art.	FILETTO	G	B	D	L
B.0	**4077**	M 2 ÷ M 10	Ø 2,5 ÷ Ø 8	13	22	19,5
B.1	**3390**	M 2 ÷ M 12 (*M18)	Ø 2,5 ÷ Ø 11 (*Ø14)	19	30	21,5
B.2	**3391**	M 5 ÷ M 20 (*M30)	Ø 6,0 ÷ Ø 18 (*Ø22)	31	46	35,0
B.3	**3392**	M 14 ÷ M 36 (*M48)	Ø11,0 ÷ Ø 28 (*Ø36)	48	68	55,5

* Bussole con GRANI
Adapters with SCREWS

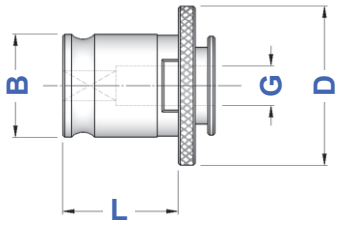

KIT di BUSSOLE SENZA FRIZIONE

EQUIPMENT CASES FOR TAPPING CHUCKS OF TAPPING ADAPTERS WITHOUT CLUTCH

TIPO	Art.		
Corredo B.1	**7532**	3695	6 Bussole Art.3390: Ø 3,5 (M 3) - Ø 4,5 (M 4) - Ø 6 (M 6) Ø 8 (M 8) - Ø 9 (M 12) - Ø 10 (M 10)
Corredo B.2	**7533**	3695	7 Bussole Art.3391: Ø 8 (M 8) - Ø 9 (M 12) - Ø 10 (M 10) Ø 11 (M 14) - Ø 12 (M 16) - Ø 14 (M 18) Ø 16 (M 20)

E' possibile completare il corredo aggiungendo il maschiatore di Vostro interesse

Is possible to complete the equipment adding the Tapping Chuck you are interested on

B-GR

BUSSOLE PORTAMASCHI SENZA FRIZIONE - CON GRANI

TAPPING ADAPTERS WITHOUT CLUTCH - WITH SCREWS

TIPO	Art.	FILETTO	G	B	D	L
B.1 - GR	**3390 GR**	M 16 ÷ M 18	Ø 12 – Ø 14	19	30	21,5
B.2 - GR	**3391 GR**	M 27 ÷ M 30	Ø 20 – Ø 22	31	46	35,0
B.3 - GR	**3392 GR**	M 39 ÷ M 48	Ø 32 – Ø 36	48	68	55,5

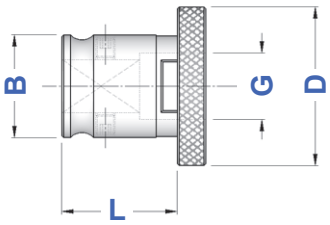

Nelle bussole tipo GR il fissaggio del maschio avviene mediante grani situati sul diametro di guida, questo consente la presa di misure maggiori

On GR tapping adapters, the tapping tool is locked by screws on guide diameter, this makes possible bigger sizes clamping.

BF

BUSSOLE PORTAMASCHI CON FRIZIONE
TAPPING ADAPTERS WITH CLUTCH

TIPO	Art.	FILETTO	G	B	D	L
BF.0	**4078**	M 2 ÷ M 10	Ø 2,5 ÷ Ø 8	13	23	19,5
BF.1	**3387**	M 2 ÷ M 12 (*M18)	Ø 2,5 ÷ Ø 11 (*Ø14)	19	32	21,5
BF.2	**3388**	M 5 ÷ M 20 (*M30)	Ø 6,0 ÷ Ø 18 (*Ø22)	31	50	35,0
BF.3	**3389**	M14 ÷ M 36 (*M48)	Ø11,0 ÷ Ø 28 (*Ø36)	48	72	55,5

* Bussole con GRANI
Adapters with SCREWS

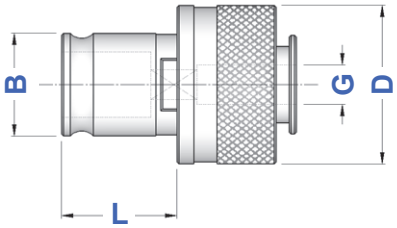

KIT di BUSSOLE CON FRIZIONE
EQUIPMENT CASES FOR TAPPING CHUCKS OF TAPPING ADAPTERS WITH CLUTCH

TIPO	Art.		
Corredo BF.1	**7534**	3695	6 Bussole Art.3387: Ø 3,5 (M 3) - Ø 4,5 (M 4) - Ø 6 (M 6) Ø 8 (M 8) - Ø 9 (M12) - Ø 10 (M10)
Corredo BF.2	**7535**	3695	7 Bussole Art.3388: Ø 8 (M 8) - Ø 9 (M12) - Ø 10 (M10) Ø 11 (M14) - Ø 12 (M16) - Ø 14 (M18) Ø 16 (M20)

E' possibile completare il corredo aggiungendo il maschiatore di Vostro interesse
Is possible to complete the equipment adding the Tapping Chuck you are interested on

BF - GR

BUSSOLE PORTAMASCHI CON FRIZIONE - CON GRANI
TAPPING ADAPTERS WITH CLUTCH - WITH SCREWS

TIPO	Art.	FILETTO	G	B	D	L
BF.1 - GR	**3387 GR**	M 16 ÷ M 18	Ø 12 – Ø 14	19	32	21,5
BF.2 - GR	**3388 GR**	M 27 ÷ M 30	Ø 20 – Ø 22	31	50	35,0
BF.3 - GR	**3389 GR**	M 39 ÷ M 48	Ø 32 – Ø 36	48	72	55,5

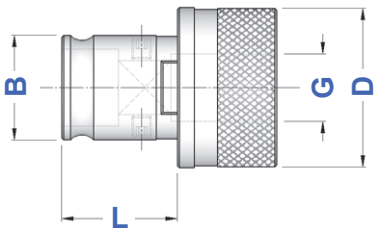

Nelle bussole tipo GR il fissaggio del maschio avviene mediante grani situati sul diametro di guida, questo consente la presa di misure maggiori

On GR tapping adapters, the tapping tool is locked by screws on guide diameter, this makes possible bigger sizes clamping.

RIDUZIONI

RIDUZIONI DA BUSSOLA A BUSSOLA
REDUCTIONS FROM ADAPTER TO ADAPTER

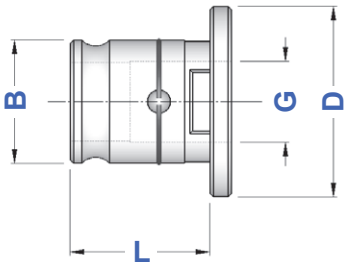

TIPO	Art.	B	G	D	L
B.1/B.0	**0202**	19	13	30	21,5
B.2/B.1	**0246**	31	19	48	35,0
B.3/B.1	**0397**	48	19	70	55,5
B.3/B.2	**0399**	48	31	70	55,5

PORTAPINZE

BUSSOLA PORTA MASCHI con PINZA ER
TAPPING ADAPTERS WITH ER COLLET


p.10

TIPO	Art.	B	A	H	L	RANGE			
B.1 - ER 16	**3385**	19	32	29	21,5	ER16 1÷12	4993	3698	0364
B.2 - ER 25	**3386**	31	42	38	35,0	ER25 1÷20	4995	3669	0996
B.2 - ER 32	**3160**	31	50	62	35,0	ER32 2÷25	4996	3670	0988

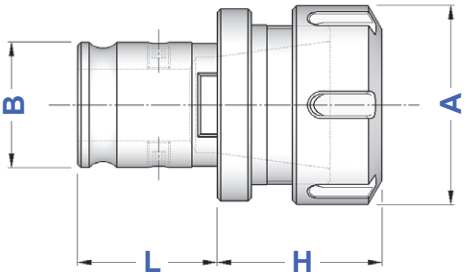

Il bloccaggio del quadro del maschio avviene mediante i grani posti sul diametro di guida.

Tapping tool square is locked by the screws on guide diameter.

PORTA FILIERA

BUSSOLE PORTA FILIERA
THREADING DIE ADAPTERS

TIPO	Art.	B	L	G	S	D	D1
B.1 - F / 16 x 5	**0251**	19	21,5	16	4,8	25	12,5
B.1 - F / 20 x 5				20	4,8	30	12,5
B.1 - F / 20 x 7				20	6,5	30	12,5
B.1 - F / 25 x 9				25	8,5	35	12,5
B.1 - F / 30 x 11				30	10,0	40	12,5
B.1 - F / 38 x 10				38	9,0	48	14,2
B.1 - F / 38 x 14				38	13,0	48	14,2
B.2 - F / 20 x 5	**0252**	31	35,0	20	4,8	30	15,0
B.2 - F / 20 x 7				20	6,5	30	15,0
B.2 - F / 25 x 9				25	8,5	35	15,0
B.2 - F / 30 x 11				30	10,0	40	22,0
B.2 - F / 38 x 10				38	9,0	48	22,0
B.2 - F / 38 x 14				38	13,0	48	22,0
B.2 - F / 45 x 14				45	13,0	57	22,0
B.2 - F / 45 x 18				45	17,0	57	22,0

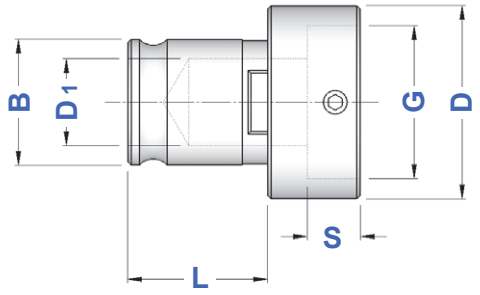

DIMENSIONAMENTO GAMBI PER MASCHI METRICI

SHANKS DIMENSIONS FOR METRIC TAPPING TOOLS

GAMBO Ø x □	NORMALE DIN 352	RINFORZATO DIN 371	NORMALE DIN 376	NORMALE ISO	RINFORZATO ISO	TIPO BUSSOLA
2,50 x 2,10	M 1,0	M 1,0	M 3,5			0 - 1
	M 1,4	M 1,4				0 - 1
	M 1,6	M 1,6				0 - 1
	M 1,8	M 1,8				0 - 1
2,80 x 2,10	M 2,0	M 2,0	M 4,0			0 - 1
	M 2,2	M 2,2				0 - 1
	M 2,5	M 2,5				0 - 1
3,15 x 2,50				M 4,0	M 3,0	0 - 1
3,50 x 2,70	M 3,0	M 3,0	M 5,0			0 - 1
3,55 x 2,80				M 4,5	M 3,5	0 - 1
4,00 x 3,15	M 3,5	M 3,5		M 5,0	M 4,0	0 - 1
4,50 x 3,40	M 4,0	M 4,0	M 6,0			0 - 1
5,00 x 4,00					M 5,0	0 - 1
5,50 x 4,30			M 7,0			0 - 1
5,60 x 4,50				M 7,0		0 - 1
6,00 x 4,90	M 5,0	M 5,0				0 - 1 - 2
	M 6,0	M 6,0				0 - 1 - 2
	M 8,0		M 8,0			0 - 1 - 2
6,30 x 5,00				M 8,0	M 6,0	0 - 1 - 2
7,00 x 5,50	M 10,0		M 10,0			0 - 1 - 2
7,10 x 5,60				M 9,0		0 - 1 - 2
8,00 x 6,20		M 8,0		M 10,0	M 8,0	0 - 1 - 2
9,00 x 7,00	M 12,0		M 12,0	M 12,0		1 - 2
10,00 x 8,00		M 10,0			M 10,0	1 - 2
11,00 x 9,00	M 14,0		M 14,0			1 - 2 - 3
11,20 x 9,00				M 14,0		1 - 2 - 3
12,00 x 9,00	M 16,0		M 16,0			1 - 2 - 3
12,50 x 10,00				M 16,0		2 - 3
14,00 x 11,00	M 18,0		M 18,0			2 - 3
14,00 x 11,20				M 18,0		2 - 3
				M 20,0		2 - 3
16,00 x 12,00	M 20,0		M 20,0			2 - 3
16,00 x 12,50				M 22,0		2 - 3
18,00 x 14,00				M 24,0		2 - 3
18,00 x 14,50	M 22,0		M 22,0			2 - 3
	M 24,0		M 24,0			2 - 3
20,00 x 16,00	M 27,0		M 27,0	M 27,0		2 - 3
				M 30,0		2 - 3
22,00 x 18,00	M 30,0		M 30,0			2 - 3
25,00 x 20,00	M 33,0		M 33,0	M 36,0		3
28,00 x 22,00	M 36,0		M 36,0			3
32,00 x 24,00	M 39,0		M 39,0			3
	M 42,0		M 42,0			3
36,00 x 29,00	M 45,0		M 45,0			3
	M 48,0		M 48,0			3

ATTREZZI SMU

SMONTACONI ORIENTABILI ISO
DIN 2080 - DIN 69871 - BT - coni DOPPIO CONTATTO
ORIENTABLE TIGHTENING FIXTURES NT - SK - BT - DOUBLE CONTACT SHANKS

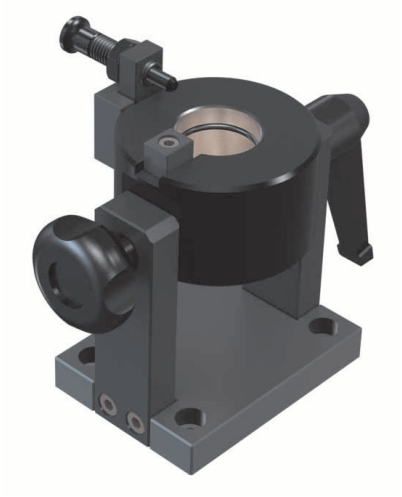

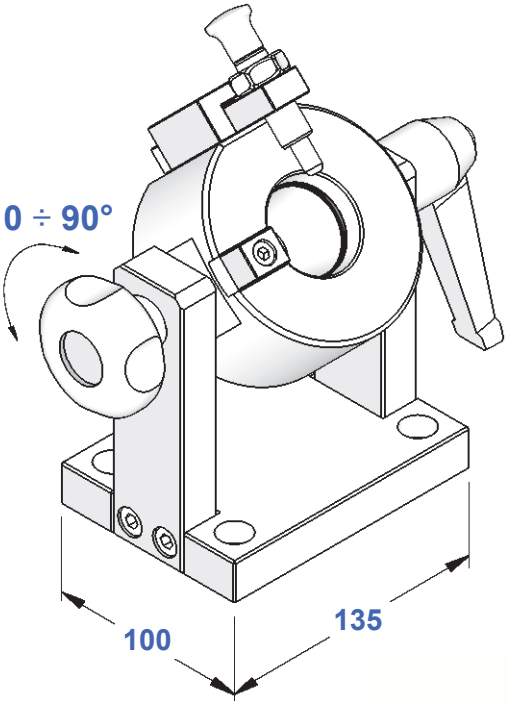

ISO DIN 2080 - DIN 69871 - BT
e coni DOPPIO CONTATTO
ISO and DOUBLE CONTACT SHANKS

TIPO	Art.			
SMU - CONO 30	**4438**	1031	1032	1033
SMU - CONO 40	**4439**			
SMU - CONO 45	**4440**			
SMU - CONO 50	**4441**			

Il bloccaggio sulla flangia è garantito dal sistema a molla

Flange locking is guaranteed by the spring system

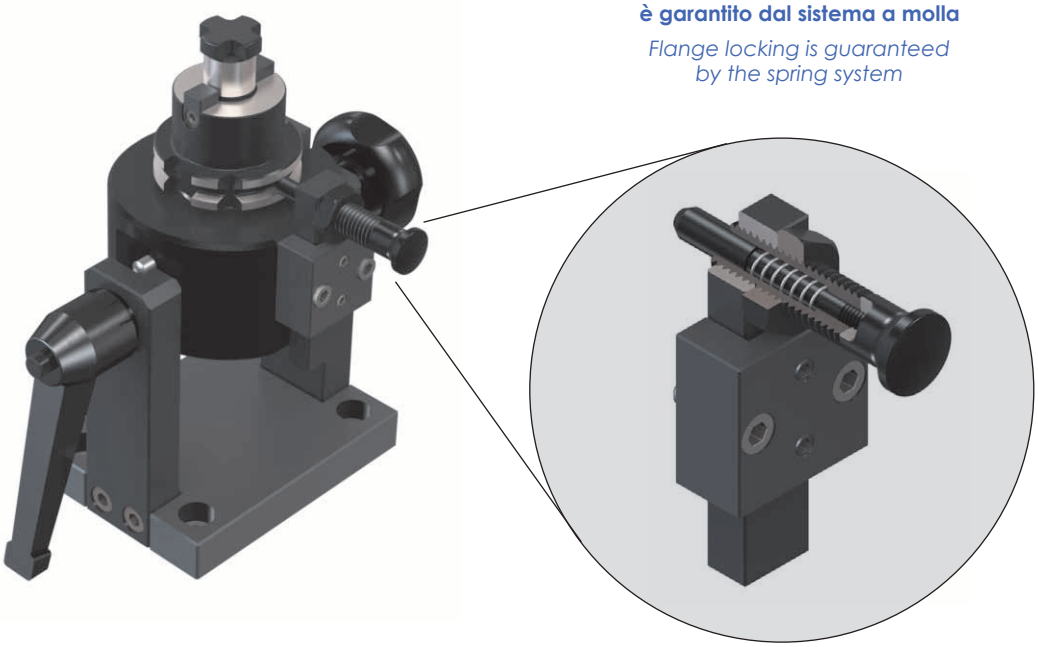

ATTREZZI SMU

SMONTACONI ORIENTABILI ATTACCHI HSK E POLIGONALI

ORIENTABLE TIGHTENING FIXTURES HSK and POLYGONAL SHANKS

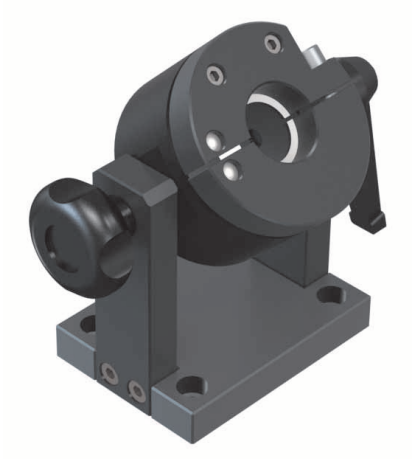

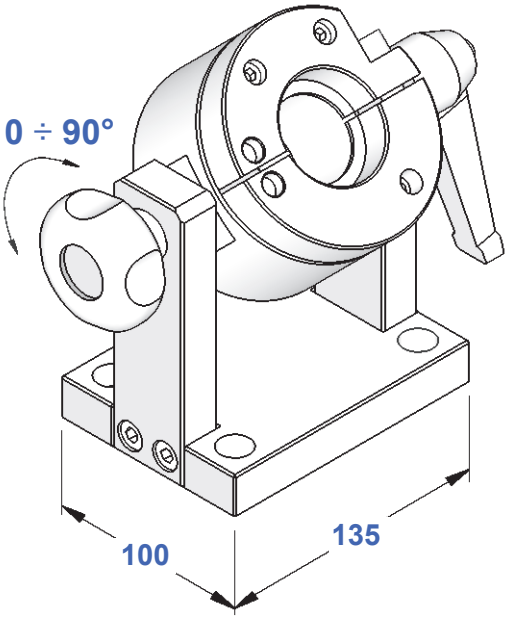

HSK DIN 69893 (A+C - B+D - E - F)

HSK DIN 69893 SHANKS

TIPO	Art.		
SMU - HSK 25	**4598**	1032	1033
SMU - HSK 32	**4599**		
SMU - HSK 40	**4600**		
SMU - HSK 50	**4601**		
SMU - HSK 63	**4602**		
SMU - HSK 80	**4603**		
SMU - HSK 100	**4604**		

POLIGONALI (ISO 26623-1)

POLYGONAL SHANKS

TIPO	Art.		
SMU - POLIGONALE C 32	**4599**	1032	1033
SMU - POLIGONALE C 40	**4600**		
SMU - POLIGONALE C 50	**4601**		
SMU - POLIGONALE C 63	**4602**		
SMU - POLIGONALE C 80	**4603**		
SMU - POLIGONALE C100	**4604**		

Aperto
Open

Chiuso
Closed

Il bloccaggio del mandrino avviene sulla flangia mediante la chiusura a morsa

The spindle is locked on the flange by means of vise closure

ATTREZZI BMU

BOCCOLE DI MONTAGGIO in ACCIAIO
STEEL TOOLING CLAMPERS

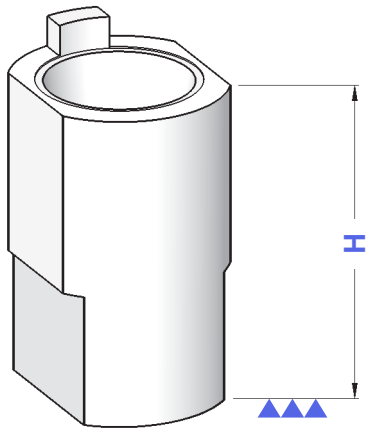

TIPO	Art.	H
BMU - CONO 30	**2190**	70
BMU - CONO 40	**2191**	95
BMU - CONO 50	**2193**	130

Costruiti in acciaio temperato, bruniti e rettificati

Made with hardened steel, burnished and grinded

ATTREZZI SMD

SUPPORTI DI MONTAGGIO A 2 POSIZIONI
DOUBLE POSITION TIGHTENING FIXTURES

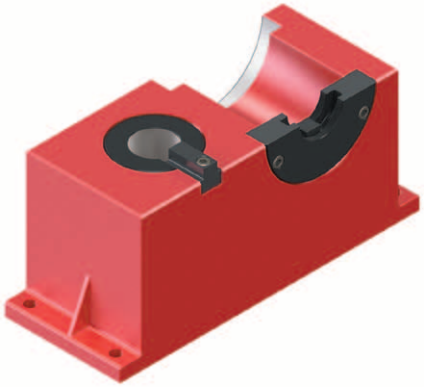

Figura 1

TIPO	Art.	Figura	L x P x H
SMD - ISO 40 / DIN 2080	**4606**	1	350 x 135 x 155
SMD - ISO 50 / DIN 2080	**4607**		
SMD - TC 40 / DIN 69871	**4609**		
SMD - TC 50 / DIN 69871	**4610**		
SMD - TC 40 **DOPPIO CONTATTO**	**8498**		
SMD - TC 50 **DOPPIO CONTATTO**	**8499**		
SMD - BT 30 / MAS 403	**4611**		
SMD - BT 40 / MAS 403	**4612**		
SMD - BT 50 / MAS 403	**4613**		
SMD - BT 30 **DOPPIO CONTATTO**	**8500**		
SMD - BT 40 **DOPPIO CONTATTO**	**8501**		
SMD - BT 50 **DOPPIO CONTATTO**	**8502**		

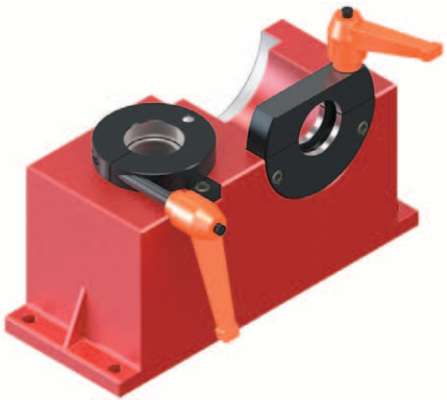

Figura 2

TIPO	Art.	Figura	L x P x H
SMD - HSK 63A+C	**4621**	2	350 x 135 x 155
SMD - HSK 100 A+C	**4622**		
SMD - HSK 63 E	**4625**		
SMD - HSK 63 F	**4625**		

Figura 3

TIPO	Art.	Figura	L x P x H
SMD - POLIGONALE C 40	**9495**	3	350 x 135 x 155
SMD - POLIGONALE C 50	**9496**		
SMD - POLIGONALE C 63	**9497**		
SMD - POLIGONALE C 80	**9498**		

TP

TAMPONI PULITORI per SEDE MANDRINO
SPINDLE SEAT TAPER CLEANERS

SEDE mandrino ISO
ISO spindle SEAT

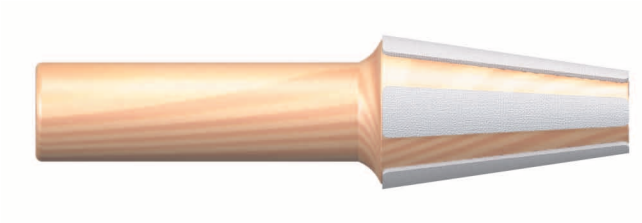

ISO	Art.
TP - ISO 30	**4407**
TP - ISO 40	**4408**
TP - ISO 45	**4409**
TP - ISO 50	**4410**

SEDE mandrino Cono Morse
Morse Taper spindle SEAT

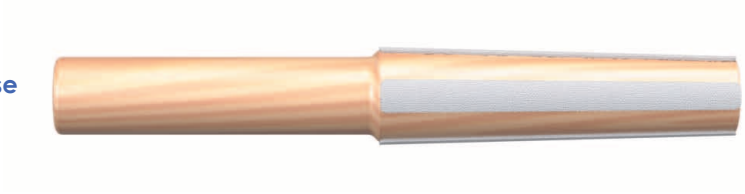

CONO MORSE	Art.
TP - CM. 1	**4411**
TP - CM. 2	**4412**
TP - CM. 3	**4413**
TP - CM. 4	**4414**
TP - CM. 5	**4415**
TP - CM. 6	**5065**

SEDE mandrino HSK
HSK spindle SEAT

HSK	Art.
TP - HSK 32 A/C/E	**5205**
TP - HSK 40 A/C/E	**5206**
TP - HSK 50 A/C/E	**5207**
TP - HSK 63 A/C/E	**5208**
TP - HSK 80 A/C/E	**5209**
TP - HSK100 A/C/E	**5210**

TP - ER

TAMPONI PULITORI per SEDE PINZA ER
ER COLLET SEAT TAPER CLEANERS

SEDE pinza ER
ER collet SEAT

SEDE PINZA ER	Art.
TP - ER 16	**5375**
TP - ER 20	**5376**
TP - ER 25	**5377**
TP - ER 32	**5378**
TP - ER 40	**5379**

SUPPORTI

MAGAZZINI PORTACONI
TOOL STORES

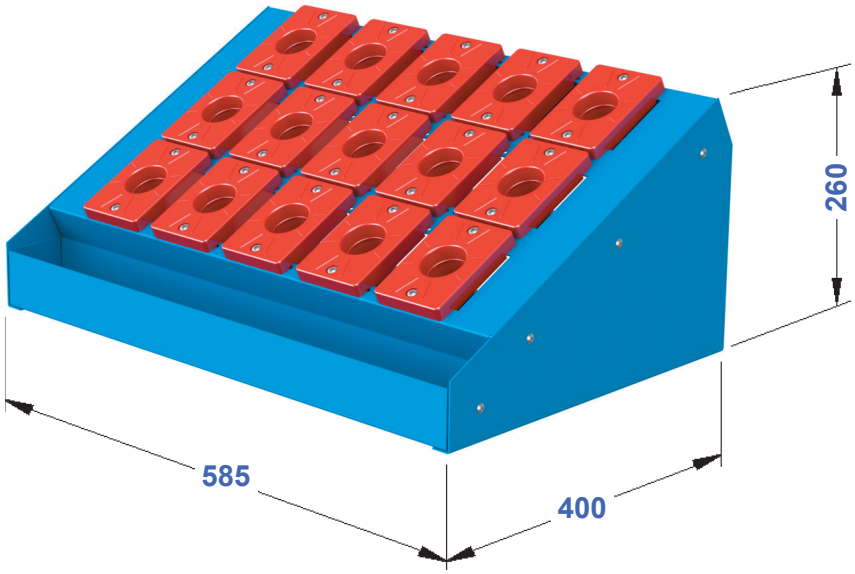

Forniti completi di boccole rosse

Supplied complete of red tool holder bushings

TIPO	Art.	N° SEDI		
MAG. ISO 30	**3700**	15	4416	0033
MAG. ISO 40	**3701**	15	4417	
MAG. ISO 45	**3702**	15	4418	
MAG. ISO 50	**3703**	12	4419	
MAG. HSK 32 A-C-E	**9460**	15	9440	0033
MAG. HSK 40 A-C-E	**9461**	15	9441	
MAG. HSK 50 A-C-E	**3750**	15	4430	
MAG. HSK 63 A-C-E	**3751**	15	4431	
MAG. HSK 80 A-C	**9462**	12	9442	
MAG. HSK100 A-C	**3875**	12	5543	
MAG. HSK 50 F	**9461**	15	9441	0033
MAG. HSK 63 F	**3750**	15	4430	
MAG. HSK 80 F	**3751**	15	4431	
MAG. POLIGONALE C 32	**9463**	15	9443	0033
MAG. POLIGONALE C 40	**9464**	15	9444	
MAG. POLIGONALE C 50	**9465**	15	9445	
MAG. POLIGONALE C 63	**9466**	15	9446	
MAG. POLIGONALE C 80	**9467**	12	9447	
MAG. CM 2	**9468**	15	9448	0033
MAG. CM 3	**9469**	15	9449	
MAG. CM 4	**3696**	15	4400	
MAG. CM 5	**3702**	15	4418	
MAG. Ø 32 - VDI 30	**3705**	15	5531	0033
MAG. Ø 40 - VDI 40	**3706**	15	5532	
MAG. Ø 50 - VDI 50	**5557**	12	5533	

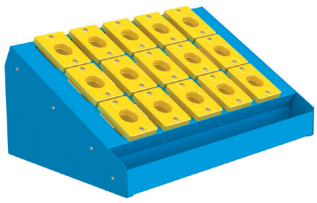

su richiesta fornibili con boccole gialle

upon request with yellow tool holder bushing

UNITA' DA BANCO
BENCH UNITIES

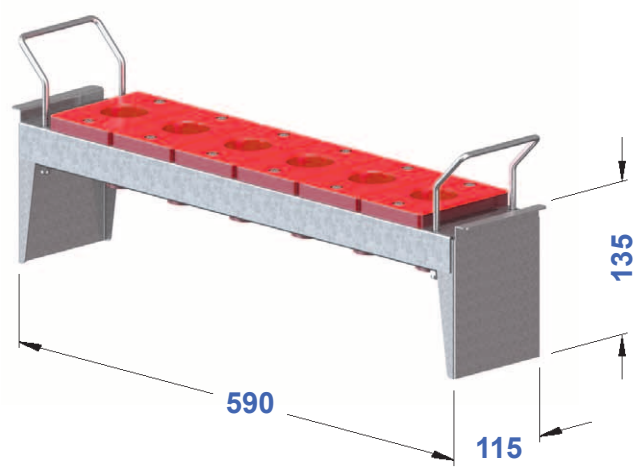

Fornite complete di boccole rosse

Supplied complete of red tool holder bushings

TIPO	Art.	N° SEDI	
UNITÀ ISO 30	**4404**	6	4416
UNITÀ ISO 40	**4405**	6	4417
UNITÀ ISO 45	**4330**	6	4418
UNITÀ ISO 50	**4406**	5	4419
UNITÀ HSK 32 A-C-E	**9450**	6	9440
UNITÀ HSK 40 A-C-E	**9451**	6	9441
UNITÀ HSK 50 A-C-E	**4428**	6	4430
UNITÀ HSK 63 A-C-E	**4429**	6	4431
UNITÀ HSK 80 A-C	**9452**	5	9442
UNITÀ HSK100 A-C	**4794**	5	5543
UNITÀ HSK 50 F	**9451**	6	9441
UNITÀ HSK 63 F	**4428**	6	4430
UNITÀ HSK 80 F	**4429**	6	4431
UNITÀ POLIGONALE C 32	**9453**	6	9443
UNITÀ POLIGONALE C 40	**9454**	6	9444
UNITÀ POLIGONALE C 50	**9455**	6	9445
UNITÀ POLIGONALE C 63	**9456**	6	9446
UNITÀ POLIGONALE C 80	**9457**	5	9447
UNITÀ CM 2	**9458**	6	9448
UNITÀ CM 3	**9459**	6	9449
UNITÀ CM 4	**4329**	6	4400
UNITÀ CM 5	**4330**	6	4418
UNITÀ Ø 32 - VDI 30	**5369**	5	5531
UNITÀ Ø 40 - VDI 40	**5370**	5	5532
UNITÀ Ø 50 - VDI 50	**5371**	4	5533

su richiesta fornibili con boccole gialle
upon request with yellow tool holder bushings

BOCCOLE
TOOL HOLDER BUSHINGS

TIPO	Art.	
BOCCOLA ISO 30	**4416**	0033
BOCCOLA ISO 40	**4417**	
BOCCOLA ISO 45	**4418**	
BOCCOLA ISO 50	**4419**	
BOCCOLA HSK 32 A-C-E	**9440**	0033
BOCCOLA HSK 40 A-C-E	**9441**	
BOCCOLA HSK 50 A-C-E	**4430**	
BOCCOLA HSK 63 A-C-E	**4431**	
BOCCOLA HSK 80 A-C	**9442**	
BOCCOLA HSK100 A-C	**5543**	
BOCCOLA HSK 50 F	**9441**	0033
BOCCOLA HSK 63 F	**4430**	
BOCCOLA HSK 80 F	**4431**	
BOCCOLA POLIGONALE C 32	**9443**	0033
BOCCOLA POLIGONALE C 40	**9444**	
BOCCOLA POLIGONALE C 50	**9445**	
BOCCOLA POLIGONALE C 63	**9446**	
BOCCOLA POLIGONALE C 80	**9447**	
BOCCOLA CM 2	**9448**	0033
BOCCOLA CM 3	**9449**	
BOCCOLA CM 4	**4400**	
BOCCOLA CM 5	**4418**	
BOCCOLA Ø 32 - VDI 30	**5531**	0033
BOCCOLA Ø 40 - VDI 40	**5532**	
BOCCOLA Ø 50 - VDI 50	**5533**	

su richiesta fornibili boccole di colore giallo
upon request yellow tool holder bushings

INDICE DEGLI **STRUMENTI**
INDEX OF INSTRUMENTS

STRUMENTI ZOP

AZZERATORE MAGNETICO LUMINOSO
BRIGHT MAGNETIC RESETTER

TIPO	Art.	BATTERY
ZOP 50	**0351**	0266

- base magnetica permanente
- *permanent magnetic base*

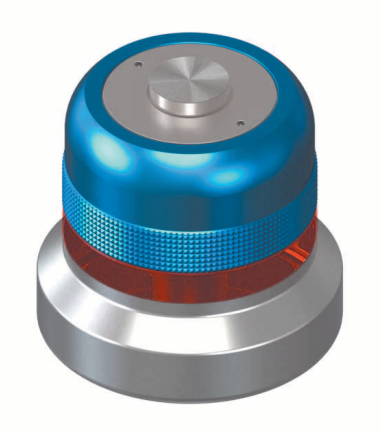

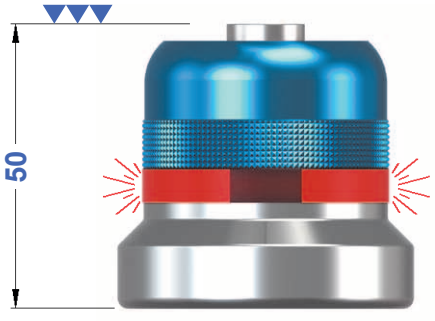

STRUMENTI ZDI

AZZERATORI MAGNETICI CON COMPARATORE
BUILD-IN MAGNETIC RESETTERS WITH COMPARATOR

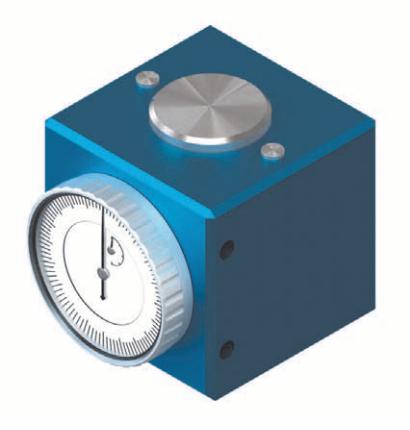

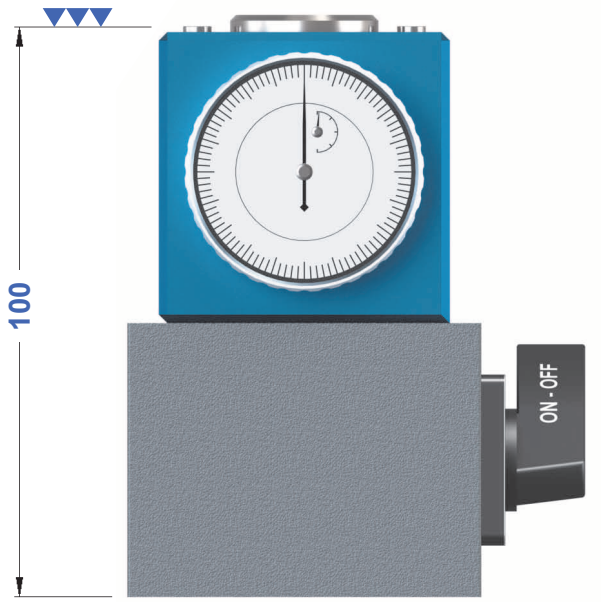

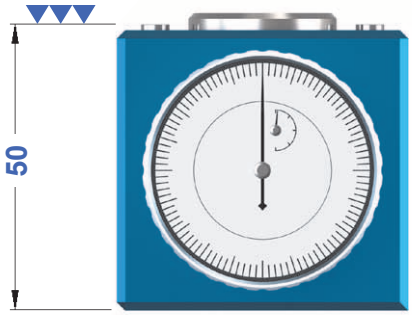

TIPO	Art.
ZDI 100	**0354**

- base magnetica comandata ON/OFF
- comparatore ø40 con lettura 0,01

- *switch ON/OFF magnetic base*
- *dial gauge ø40 reading 0,01*

TIPO	Art.
ZDI 50	**0349**

- base magnetica permanente
- comparatore ø40 con lettura 0,01

- *permanent magnetic base*
- *dial gauge ø40 reading 0,01*

STRUMENTI CMP

CENTRATORI MECCANICI FLOTTANTI CON STELO RETTIFICATO

FLOATING EDGE FINDERS WITH GRINDED STEM

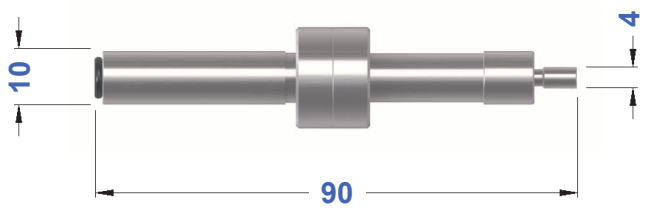

TIPO	Art.	
CMP 10 - 4	**0356**	0333

Nella confezione dei CMP è compresa una molla di ricambio

In CMP wrapping is included one spare spring

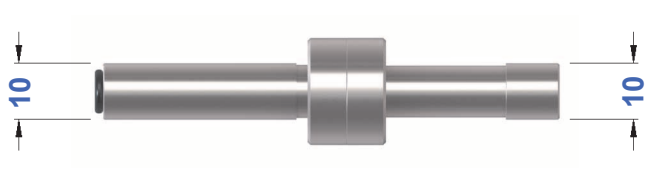

TIPO	Art.	
CMP 10 - 10	**0357**	0333

max 600 rpm

STRUMENTI CMB

CENTRATORI MECCANICI FLOTTANTI CON STELO BRUNITO

FLOATING EDGE FINDERS WITH BROWNED STEM

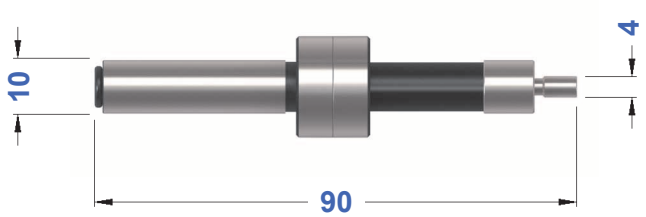

TIPO	Art.	
CMB 10 - 4	**0242**	0333

Nella confezione dei CMB è compresa una molla di ricambio

In CMB wrapping is included one spare spring

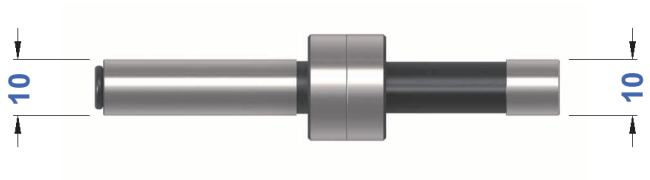

TIPO	Art.	
CMB 10 - 10	**0243**	0333

max 600 rpm

MOLLE

MOLLE PER CENTRATORI MECCANICI FLOTTANTI

SPRINGS FOR MECHANICAL FLOATING EDGE FINDERS

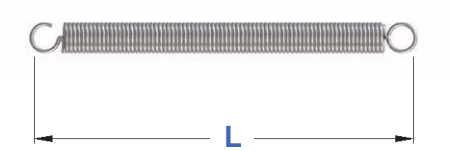

L	Art.
50	**0333**
✱ 55	**0363**

✱ Consigliata per centratori privi di spina di bloccaggio molla
Recommended for edge finders without spring locking pin

STRUMENTI CMA

CENTRATORI MECCANICI FLOTTANTI ANTIMAGNETICI
ANTIMAGNETIC FLOATING EDGE FINDERS

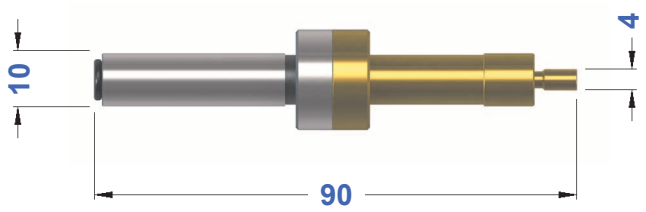

TIPO	Art.	
CMA 10 - 4	**0445**	0333

Nella confezione dei CMA è compresa una molla di ricambio
In CMA wrapping is included one spare spring

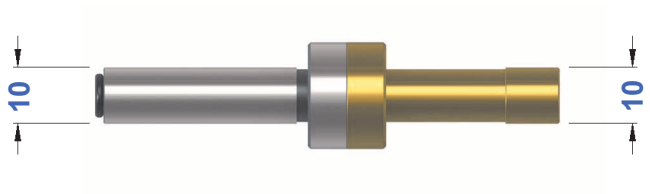

TIPO	Art.	
CMA 10 - 10	**0447**	0333

max 600 rpm

STRUMENTI CMD

CENTRATORE MECCANICO FLOTTANTE ANTIMAGNETICO CON TESTINA CERAMICA
ANTIMAGNETIC FLOATING EDGE FINDER WITH EARTHENWARE HEAD

TIPO	Art.	
CMD 10 - 10	**0455**	0333

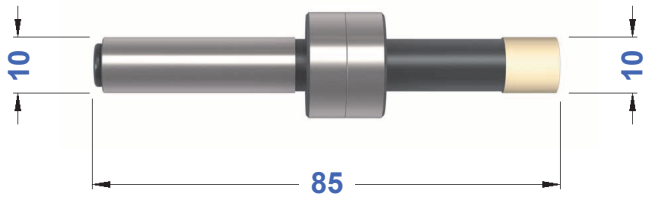

max 600 rpm

STRUMENTI CMC

CENTRATORE MECCANICO FLOTTANTE ANTIMAGNETICO SOTTILE CON TESTINA CERAMICA
SLIM ANTIMAGNETIC FLOATING EDGE FINDER WITH EARTHENWARE HEAD

TIPO	Art.	
CMC 10 - 10	**0457**	0458

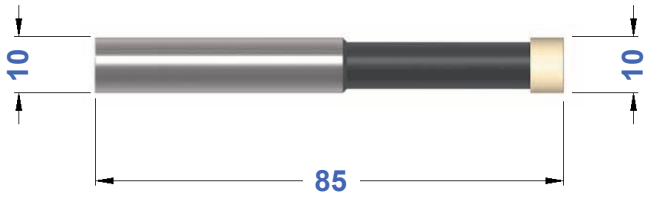

max 600 rpm

STRUMENTI CSL

CENTRATORI A SFERA LUMINOSI
BRIGHT ELECTRONIC EDGE FINDERS

TIPO	Art.	L	BATTERY
CSL 100	**0335**	100	0266
CSL 120	**0355**	120	0266
CSL 160	**0358**	160	0562

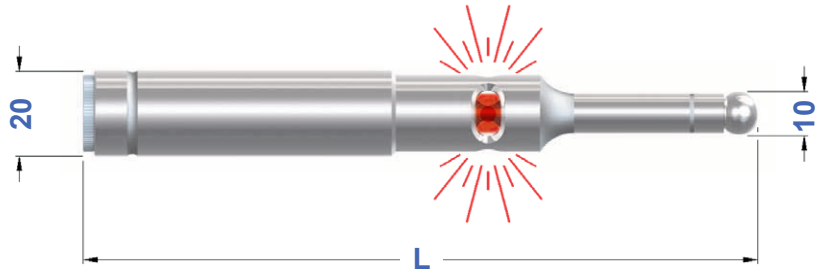

STRUMENTI CSS

CENTRATORE A SFERA LUMINOSO E SONORO
BRIGHT-SONOROUS ELECTRONIC EDGE FINDER

TIPO	Art.	L	BATTERY
CSS 160	**0359**	160	0562

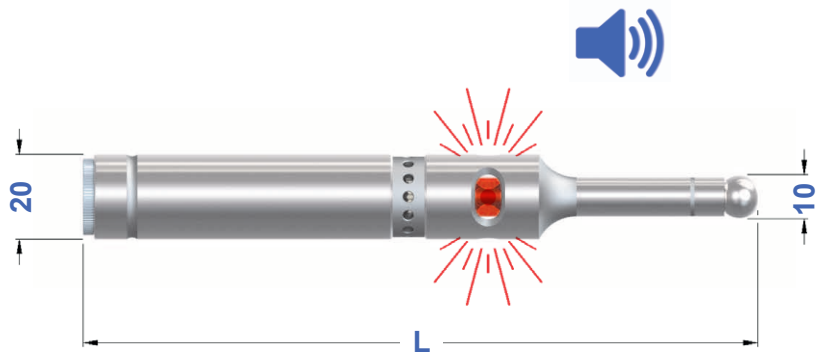

STRUMENTI CTL

CENTRATORE 3D LUMINOSO E SONORO
BRIGHT-SONOROUS 3D ELECTRONIC EDGE FINDER

TIPO	Art.	TASTER	LED	BATTERY
CTL 20 - 6	**0350**	0322	0328	0595

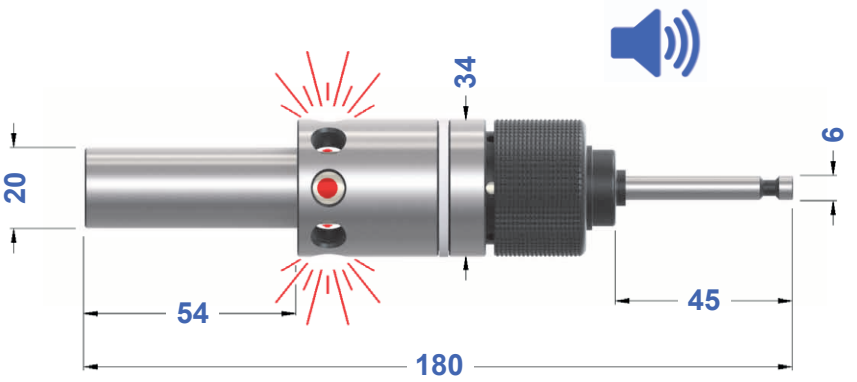

STRUMENTI

TASTATORI TRIDIMENSIONALI CON COMPARATORE
TRIDIMENSIONAL POSITION DETECTORS WITH COMPARATOR

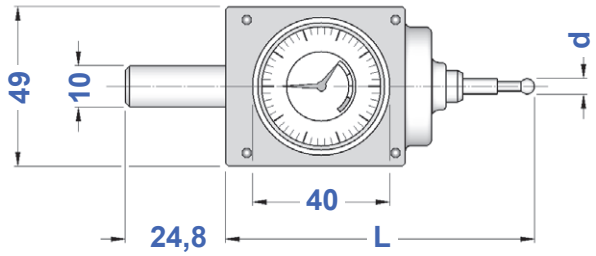

ATTACCO D.10
D.10 SHANK

TIPO	Art.	d	L	
CTZ 10 - 04	**0541**	4	96	0619
CTZ 10 - 08	**0542**	8	136	0629

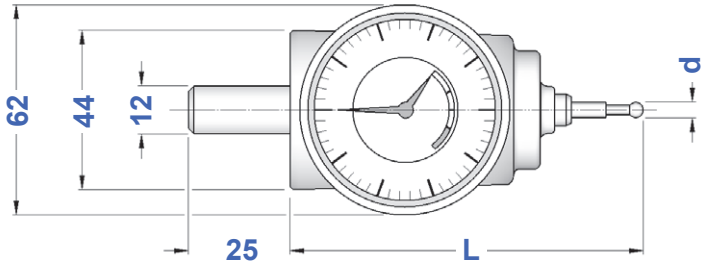

ATTACCO D.12
D.12 SHANK

TIPO	Art.	d	L	
CTN 12 - 04	**0543**	4	100	0619
CTN 12 - 08	**0544**	8	140	0629

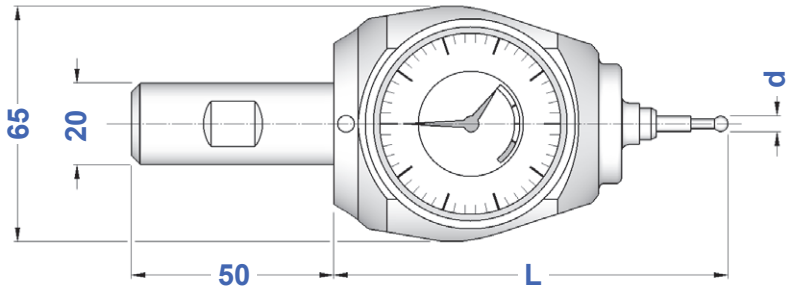

ATTACCO D.20
D.20 SHANK

TIPO	Art.	d	L	
CTA 20 - 04	**0584**	4	113	0619
CTA 20 - 08	**0585**	8	153	0629

ASTINE CERAMICHE
EARTHENWARE TASTERS

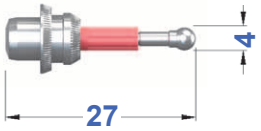

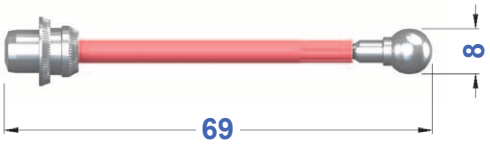

TIPO	Art.
ASTINA CORTA d. 4	**0619**
ASTINA LUNGA d. 8	**0629**

UGELLI A SFERA

SPHERE COOLANT NOZZLES

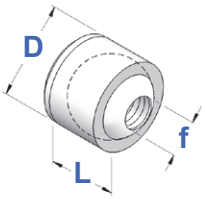

Art.	D	L	f
9200	6	5	M 2,5
9201	8	6	M 4
9202	10	7	M 5
9203	12	8	M 5
9204	12	8	M 6
9205	14	9	M 8
9206	16	10	M 10x1

UGELLI A SFERA PER ALTA PRESSIONE

SPHERE COOLANT NOZZLES FOR HIGH PRESSURE

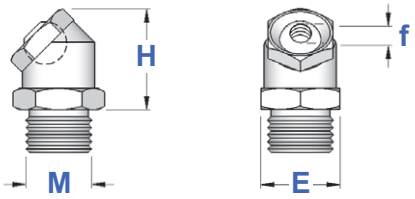

Art.	f	E	M	H
9235	M 3	16	1/8	19
9236	M 5	18	1/4	21
9237	M 6	20	3/8	23
9238	M 8	23	3/8	27

UGELLI PER ALTA PRESSIONE ORIENTABILI

ORIENTABLE COOLANT NOZZLES FOR HIGH PRESSURE

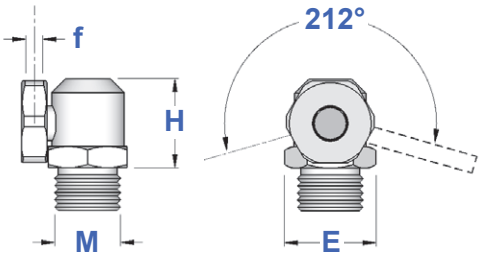

Art.	f	E	M	H
9240	M 4	12	1/8	17
9241	M 5	14	1/8	18
9242	M 6	17	1/4	21

PROLUNGHE PER UGELLI

EXTENSIONS FOR COOLANT NOZZLES

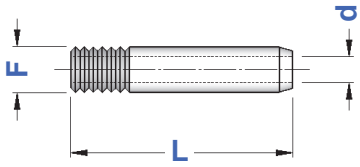

Art.	F	d	L
9210	M 3	1,5	25
9211	M 4	1	30
9212	M 4	2	30
9213	M 5	2	30
9214	M 5	3	40
9215	M 6	2	35
9216	M 6	3	35
9217	M 6	4	50
9218	M 8	2	40
9219	M 8	3	40
9220	M 8	4	40
9221	M 8	5	50
9222	M10x1	2	40
9223	M10x1	4	40
9224	M10x1	6	50
9225	M10x1	8	50

PROLUNGHE PER UGELLI A 45°

45° EXTENSIONS FOR COOLANT NOZZLES

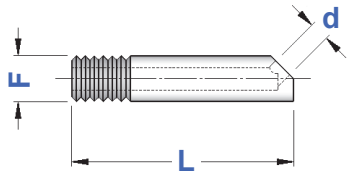

Art.	F	d	L
9230	M 5	2,5	23
9231	M 6	3	30
9232	M 8	4	35

AD

ANELLI DISTANZIATORI
SPACERS

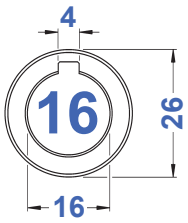

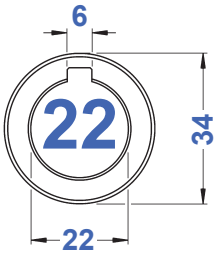

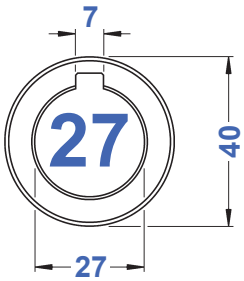

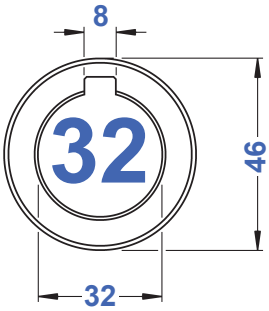

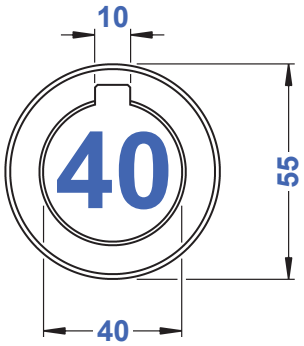

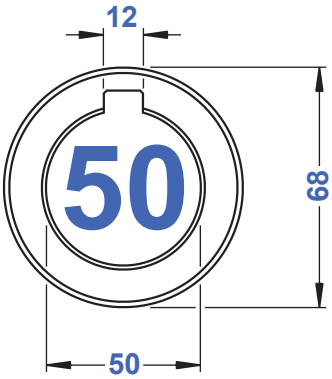

TIPO	Art.	**Spessori** - Thickness
AD - D.16	**4084**	0,03 - 0,04 - 0,05 - 0,06 0,1 - 0,2 - 0,3 - 0,4 - 0,5 - 0,6 1,0 - 2,0 - 3,0 - 4,0 - 5,0 - 6,0 10,0 - 20,0 - 30,0
AD - D.22	**4085**	0,03 - 0,04 - 0,05 - 0,06 0,1 - 0,2 - 0,3 - 0,4 - 0,5 - 0,6 1,0 - 2,0 - 3,0 - 4,0 - 5,0 - 6,0 10,0 - 20,0 - 30,0 - 60,0 - 100,0
AD - D.27	**4086**	0,03 - 0,04 - 0,05 - 0,06 0,1 - 0,2 - 0,3 - 0,4 - 0,5 - 0,6 1,0 - 2,0 - 3,0 - 4,0 - 5,0 - 6,0 10,0 - 20,0 - 30,0 - 60,0 - 100,0
AD - D.32	**4087**	0,03 - 0,04 - 0,05 - 0,06 0,1 - 0,2 - 0,3 - 0,4 - 0,5 - 0,6 1,0 - 2,0 - 3,0 - 4,0 - 5,0 - 6,0 10,0 - 20,0 - 30,0 - 60,0 - 100,0
AD - D.40	**4088**	0,03 - 0,04 - 0,05 - 0,06 0,1 - 0,2 - 0,3 - 0,4 - 0,5 - 0,6 1,0 - 2,0 - 3,0 - 4,0 - 5,0 - 6,0 10,0 - 20,0 - 30,0 - 60,0 - 100,0
AD - D.50	**4089**	0,05 - 0,06 0,1 - 0,2 - 0,3 - 0,4 - 0,5 - 0,6 1,0 - 2,0 - 3,0 - 4,0 - 5,0 - 6,0 10,0 - 20,0 - 30,0 - 60,0 - 100,0

VTC

VITI DI FISSAGGIO FRESA CON TESTA A CROCE
MILL LOCKING CROSS HEAD SCREWS

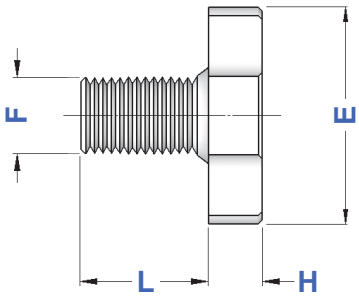

TIPO	Art.	F	E	L	H	
VTC 16	**4985**	M 8	20	16	6	4562
VTC 22	**4986**	M10	28	18	7	4563
VTC 27	**4987**	M12	35	22	8	4564
VTC 32	**4988**	M16	42	26	9	4565
VTC 40	**4989**	M20	52	30	10	4566
VTC 50	**4990**	M24	63	36	12	4567

CON PASSAGGIO DEL REFRIGERANTE
WITH COOLANT THROUGHT

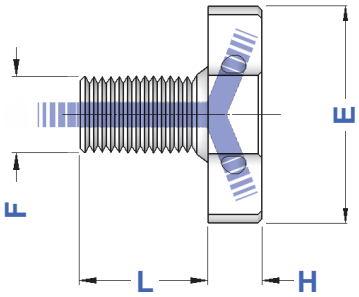

TIPO	Art.	F	E	L	H	
VPR 16	**2739**	M 8	20	16	6	4562
VPR 22	**2740**	M10	28	18	7	4563
VPR 27	**2741**	M12	35	22	8	4564
VPR 32	**2742**	M16	42	26	9	4565
VPR 40	**2743**	M20	52	30	10	4566

CH-VTC

CHIAVI PER VITI TESTA A CROCE
WRENCHES FOR CROSS HEAD SCREWS

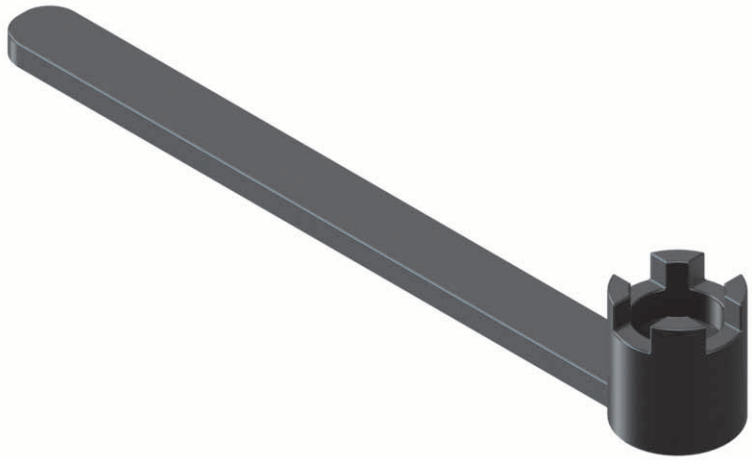

TIPO	Art.	
CH 16 VTC	**4562**	4985
CH 22 VTC	**4563**	4986
CH 27 VTC	**4564**	4987
CH 32 VTC	**4565**	4988
CH 40 VTC	**4566**	4989
CH 50 VTC	**4567**	4990

TPF

TASSELLI PER PORTAFRESE FISSI
DOWELS FOR FACE MILL HOLDERS

Figura 1

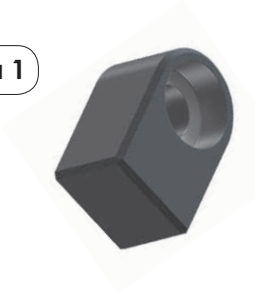

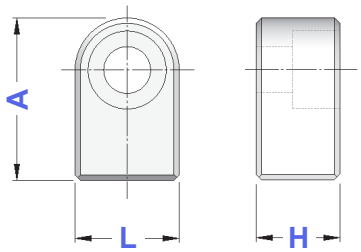

Figura 2

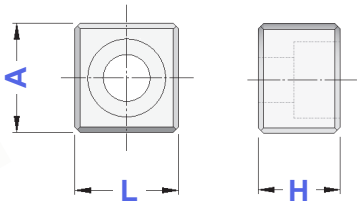

TIPO	Art.	H	L	A	Fig.	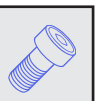
TPF - D. 13	7433*	6,5	8,0	13,0	1	0201
TPF - D. 16	**7434**	7,0	8,0	13,0	1	0201
	7421	10,5	8,0	13,0	1	0255
TPF - D. 22	**7435**	8,0	10,0	15,6	1	0203
	7070*	10,0	10,0	18,0	1	0256
	7427	11,6	10,0	15,6	1	0256
TPF - D. 27	**7436**	9,0	12,0	18,3	1	0205
	7071*	12,0	12,0	18,0	1	7414
	7428	13,3	12,0	18,3	1	7414
TPF - D. 32	**7437**	11,0	14,0	21,0	1	0482
	7072*	14,0	14,0	22,0	1	0099
	7439	15,0	14,0	21,0	1	0099
	7429	20,5	14,0	21,0	1	0099
TPF - D. 40	**7438**	13,0	16,0	24,0	1	0207
	0210	16,0	15,9	15,5	2	0207
	7073*	16,0	15,9	19,5	2	0207
	7430	22,5	16,0	24,0	1	0099
TPF - D. 60	**0211**	25,0	25,4	28,0	2	0407

* Tasselli per esecuzioni speciali / *Dowels for special executions*

AT

GIUNTI DI TRASCINAMENTO PER PORTAFRESA COMBINATI
CLUTCH DRIVE RINGS FOR DIN 6358 COMBI SHELL MILL HOLDERS

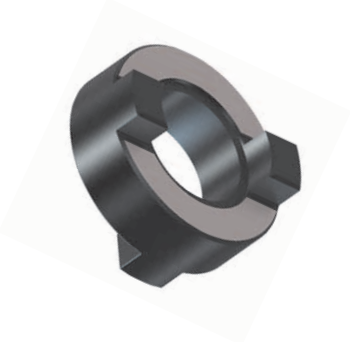

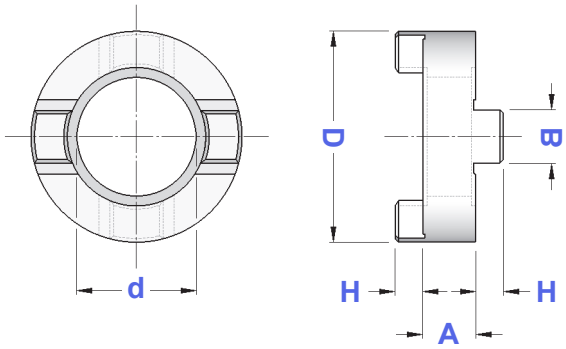

TIPO	Art.	d	D	H	A	B
AT 16	**4090**	16	32	5,0	10	8
AT 22	**4091**	22	40	5,6	12	10
AT 27	**4092**	27	48	6,3	12	12
AT 32	**4093**	32	58	7,0	14	14
AT 40	**4094**	40	70	8,0	14	16
AT 50	**4095**	50	90	9,0	16	18

CHIAVETTE

CHIAVETTE
KEYS

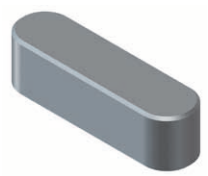

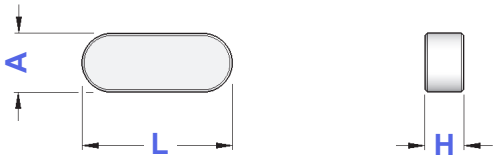

Art.	A	H	L
0103	3	3	10
0041	4	4	12
0115	4	4	20
0147	4	4	22
0258	5	4	18
0107	5	4	20
0044	6	6	15
0108	6	6	20
0116	6	6	25
0148	6	6	32

segue
continue

Art.	A	H	L
0045	7	7	16
0122	7	7	25
0149	7	7	50
0047	8	7	16
0111	8	7	25
0125	8	7	28
0150	8	7	50
0114	10	8	30
0133	10	8	32
0151	10	8	50
0137	12	8	36
0152	12	8	50

RICAMBI PER RIDUZIONI A CONO MORSE PER FRESE

SPARES FOR MT ADAPTERS FOR MILLING CUTTERS DIN 228 FORM A SHANK

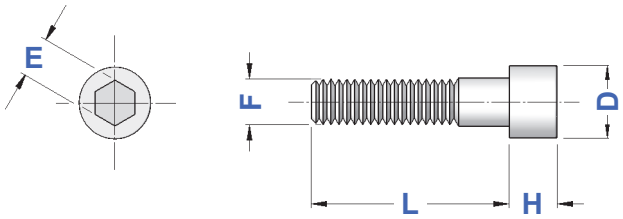

TIRANTI PER FRESA

TIE RODS FOR MILL

TIPO	Art.	F	L	D	H	E	Passo
CM 2	7056*	M 10	30	12,9	6,5	7	1,5
	7448	M 10	30	13,0	10,0	8	1,5
CM 3	7057*	M 12	30	18,0	7,0	8	1,75
	7402	M 12	35	17,0	12,0	8	1,75
	7403	M 12	35	18,0	12,0	10	1,75
	7058*	M 12	40	18,0	7,0	8	1,75
CM 4	**7404**	M 16	40	20,0	16,0	10	2
	7407	M 16	40	21,5	16,0	14	2
	7411	M 16	45	21,5	9,0	12	2
	7067*	M 16	45	23,0	9,0	12	2
CM 5	7069*	M 20	50	30,0	11,0	14	2,5
	7408*	M 20	55	30,0	20,0	17	2,5

* Tiranti per esecuzioni speciali / *Tie rods for special executions*

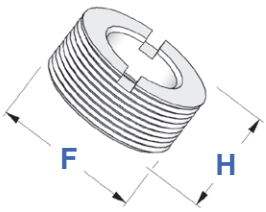

GHIERE SINISTRE PER TIRANTI

LEFT NUTS FOR TIE RODS

Art.	CM	F	H	Chiave *Wrench*
7420*	CM 1	M 12 x 1 SX	6,5	4568
7422	CM 2	M 15 x 1,5 SX	6,0	4569
7423	CM 3	M 20 x 1,5 SX	6,0	4570
7424	CM 4	M 24 x 1,5 SX	8,5	4571
7425	CM 5	M 36 x 2 SX	11,0	4572

* Ghiere sinistre per esecuzioni speciali
Left nuts for special executions

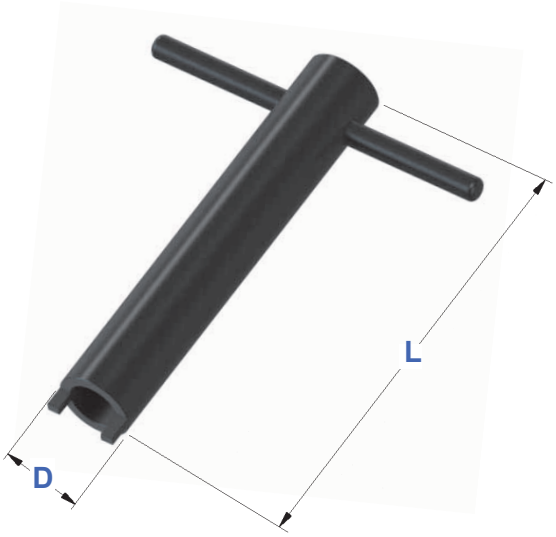

CHIAVI PER GHIERE SINISTRE

WRENCHES FOR LEFT NUTS

Art.	CM	D	L	Ghiera *Nut*
4568	CM 1	9,9	85	7420
4569	CM 2	14,8	110	7422
4570	CM 3	19,2	115	7423
4571	CM 4	23,0	140	7424
4572	CM 5	37,0	172	7425

RICAMBI PER RIDUZIONI A CONO MORSE COMBINATE PUNTE + FRESE

SPARES FOR COMBI MT ADAPTERS: TWIST DRILLS + MILLING CUTTERS

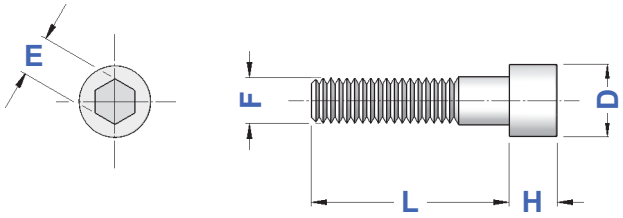

TIRANTI PER FRESA

TIE RODS FOR MILL

TIPO	Art.	F	L	D	H	E	Passo
CM 1	**7400**	M 6	35	10,0	6,0	5	1
	7046*	M 6	45	10,0	6,0	5	1
	0035	M 6	55	10,0	6,0	5	1
	7047*	M 6	75	10,0	6,0	5	1
CM 2	7048*	M 10	40	12,9	6,5	8	1,5
	7049*	M 10	40	16,0	10,0	8	1,5
	7401	M 10	45	13,5	10,0	8	1,5
	7050*	M 10	45	16,0	6,5	7	1,5
	7405	M 10	45	16,0	10,0	8	1,5
	7051*	M 10	60	13,5	10,0	8	1,5
	7052*	M 10	60	16,0	10,0	8	1,5
	0038	M 10	70	16,0	10,0	8	1,5
	7053*	M 10	90	16,0	10,0	8	1,5
CM 3	**0177**	M 12	50	18,0	12,0	10	1,75
	7455	M 12	55	17,0	12,0	10	1,75
	7406	M 12	55	18,0	12,0	10	1,75
	0040	M 12	70	18,0	12,0	10	1,75
CM 4	**7409**	M 16	60	20,5	16,0	14	2
	0042	M 16	80	20,5	16,0	14	2

* Tiranti per esecuzioni speciali / *Tie rods for special executions*

TIRANTI DA USARE CON RIDUTTORE

TIE RODS TO BE USED WITH REDUCER

TIPO	Art.	F	L	D	H	E	Passo	Riduttore *Reducer*
CM 3	**7400**	M 6	35	10,0	6,0	5	1	0130
	7046*	M 6	45	10,0	6,0	5	1	0130
	0035	M 6	55	10,0	6,0	5	1	0130
	7054*	M 6	60	10,0	6,0	5	1	0130
CM 4	**0056**	M 10	50	16,0	10,0	8	1,5	0129
CM 5	**0055**	M 12	85	18,0	12,0	10	1,75	0131

* Tiranti per esecuzioni speciali / *Tie rods for special executions*

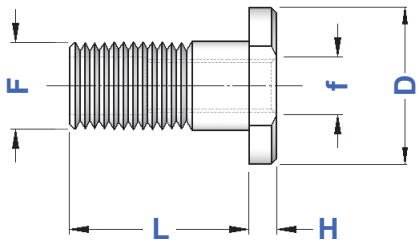

RIDUTTORI PER TIRANTI

REDUCERS FOR TIE RODS

TIPO	Art.	F	f	L	H	D
CM 2	**0276**	M 10	M 6	19	3	14
CM 3	**0130**	M 12	M 6	25	3	19
CM 4	**0129**	M 16	M 10	27	3	25
CM 5	**0131**	M 20	M 12	37	6	35

VITI

VITI A TESTA CILINDRICA
ROUND HEAD SCREWS

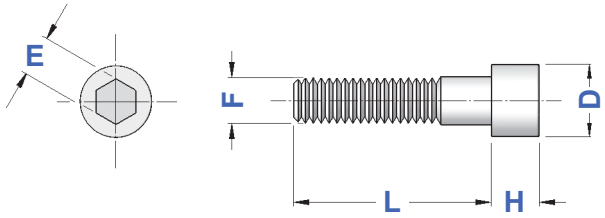

Art.	F	L	D	H	E	Passo
0201	M 3	8	5,5	3	2,5	0,5
0255	M 3	10	5,5	3	2,5	0,5
0203	M 4	10	7,0	4	3	0,7
0256	M 4	12	7,0	4	3	0,7
0205	M 5	12	8,5	5	4	0,8
7414	M 5	18	8,5	5	4	0,8
0484	M 6	10	10,0	6	5	1
0482	M 6	12	10,0	6	5	1
0206	M 6	14	10,0	6	5	1
0207	M 6	18	10,0	6	5	1
7447	M 6	20	8,5	4	4	1
0099	M 6	20	10,0	6	5	1
7415	M 6	25	10,0	6	5	1
0031	M 6	30	10,0	6	5	1
7400	M 6	35	10,0	6	5	1
7046	M 6	45	10,0	6	5	1
0035	M 6	55	10,0	6	5	1
7054	M 6	60	10,0	6	5	1
7047	M 6	75	10,0	6	5	1
0297	M 8	12	13,0	8	6	1,25
0491	M 8	16	13,0	8	6	1,25
0023	M 8	20	13,0	8	6	1,25
0586	M 8	30	10,0	8	6	1,25
0533	M 8	30	13,0	8	6	1,25

segue
continue

Art.	F	L	D	H	E	Passo
7056	M 10	30	12,9	6,5	7	1,5
7448	M 10	30	13,0	10	8	1,5
0120	M 10	30	16,0	10	8	1,5
7413	M 10	35	16,0	10	8	1,5
7048	M 10	40	12,9	6,5	8	1,5
7049	M 10	40	16,0	10	8	1,5
7401	M 10	45	13,5	10	8	1,5
7050	M 10	45	16,0	6,5	7	1,5
7405	M 10	45	16,0	10	8	1,5
0056	M 10	50	16,0	10	8	1,5
7051	M 10	60	13,5	10	8	1,5
7052	M 10	60	16,0	10	8	1,5
0038	M 10	70	16,0	10	8	1,5
7053	M 10	90	16,0	10	8	1,5
0407	M 12	25	18,0	12	10	1,75
7057	M 12	30	18,0	7	8	1,75
7410	M 12	30	18,0	12	10	1,75
7402	M 12	35	17,0	12	8	1,75
7403	M 12	35	18,0	12	10	1,75
7058	M 12	40	18,0	7	8	1,75
7416	M 12	45	18,0	12	10	1,75
0177	M 12	50	18,0	12	10	1,75
7455	M 12	55	17,0	12	10	1,75
7406	M 12	55	18,0	12	10	1,75
0040	M 12	70	18,0	12	10	1,75
0055	M 12	85	18,0	12	10	1,75
7404	M 16	40	20,0	16	10	2
7407	M 16	40	21,5	16	14	2
7450	M 16	40	24,0	16	14	2
7411	M 16	45	21,5	9	12	2
7067	M 16	45	23,0	9	12	2
7409	M 16	60	20,5	16	14	2
0179	M 16	60	21,5	9	12	2
7451	M 16	60	24,0	16	14	2
0042	M 16	80	20,5	16	14	2
7069	M 20	50	30,0	11	14	2,5
7408	M 20	55	30,0	20	17	2,5
7417	M 24	60	36,0	13	17	3
0254	M 24	90	36,0	13	17	3

G-WE

GRANI DI FISSAGGIO PER MANDRINI WELDON

LOCKING SCREWS FOR END MILL HOLDERS

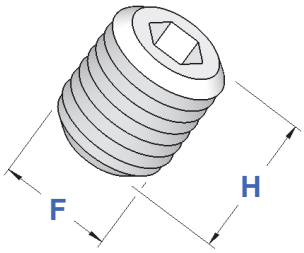

TIPO	Art.	F x H	Passo
G - WE 6	**4970**	M 6 x 10	1
G - WE 8	**4971**	M 8 x 10	1,25
G - WE 10	**4972**	M 10 x 12	1,5
G - WE 12	**4973**	M 12 x 16	1,75
G - WE 14	**4973**	M 12 x 16	1,75
G - WE 16	**4974**	M 14 x 16	2
G - WE 18	**4974**	M 14 x 16	2
G - WE 20	**4975**	M 16 x 16	2
G - WE 25	**4976**	M 18 x 2 x 20	2
G - WE 32	**4977**	M 20 x 2 x 20	2
G - WE 40	**4977**	M 20 x 2 x 20	2
G - WE 50	**4978**	M 24 x 2 x 20	2

GRANI

GRANI DI REGOLAZIONE E DI FISSAGGIO

SETTING AND LOCKING SCREWS

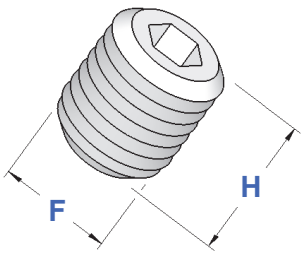

Art.	F x H	Passo
0011	M 4 x 4	0,7
0380	M 4 x 8	0,7
0173	M 4 x 14	0,7
0017	M 5 x 4	0,8
0019	M 5 x 5	0,8
0365	M 5 x 6	0,8
0366	M 5 x 10	0,8
0285	M 5 x 30	0,8
0388	M 5 x 40	0,8
0367	M 6 x 4	1
0368	M 6 x 5	1
0020	M 6 x 6	1
0370	M 6 x 8	1
4970	M 6 x 10	1
0371	M 6 x 12	1
0181	M 6 x 14	1
0208	M 6 x 16	1
0248	M 6 x 20	1
0253	M 6 x 40	1
0372	M 8 x 6	1,25
0021	M 8 x 8	1,25
4971	M 8 x 10	1,25
0375	M 8 x 12	1,25
0382	M 8 x 16	1,25
0183	M 8 x 20	1,25
0249	M 8 x 25	1,25
0284	M 8 x 40	1,25
0409	M 10 x 1 x 10	1
0403	M 10 x 1 x 12	1
0385	M 10 x 8	1,5

segue
continue M10 ⇨

Art.	F x H	Passo
0060	M 10 x 10	1,5
4972	M 10 x 12	1,5
0377	M 10 x 16	1,5
0186	M 10 x 20	1,5
0250	M 10 x 25	1,5
0417	M 12 x 1 x 12	1
0200	M 12 x 10	1,75
0260	M 12 x 12	1,75
0390	M 12 x 14	1,75
4973	M 12 x 16	1,75
0277	M 12 x 20	1,75
0257	M 12 x 25	1,75
0188	M 12 x 30	1,75
0074	M 14 x 1 x 6	1
0401	M 14 x 1,5 x 16	1,5
0082	M 14 x 10	2
0261	M 14 x 12	2
0068	M 14 x 14	2
4974	M 14 x 16	2
0493	M 16 x 1 x 12	1
0420	M 16 x 1 x 16	1
0404	M 16 x 1,5 x 12	1,5
0073	M 16 x 10	2
0070	M 16 x 12	2
0400	M 16 x 14	2
4975	M 16 x 16	2
0076	M 18 x 2 x 12	2
0075	M 18 x 2 x 17	2
4976	M 18 x 2 x 20	2
0259	M 20 x 2 x 17	2
4977	M 20 x 2 x 20	2
4978	M 24 x 2 x 20	2

segue altri grani
continue other grain

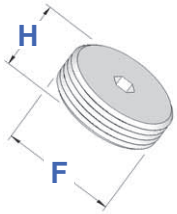

CON FORO PASSANTE
WITH THROUGH HOLE

Art.	F x H	Passo
0190	M 18 x1,5 x 8	1,5
0191	M 22 x1,5 x 8	1,5
0195	M 27 x1,5 x 8	1,5

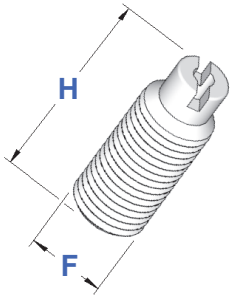

CON FORO PASSANTE
WITH THROUGH HOLE

Art.	F x H	Passo
0233	M 5 x 16	0,8
0235	M 6 x 16	1
0238	M 8 x 20	1,25
0240	M 10 x 25	1,5
0245	M 12 x 30	1,75
1226	M 16 x 20	2
0212	M 20 x 20	2,5
0247	M 20 x 30	2,5

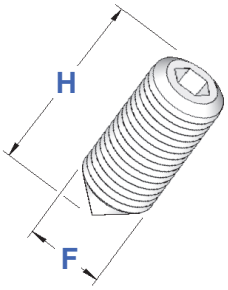

PUNTA CONICA
TAPER TIP

Art.	F x H	Passo
0510	M 4 x 4	0,7
0015	M 4 x 14	0,7
0513	M 5 x 5	0,8
0529	M 5 x 6	0,8
0016	M 5 x 10	0,8
0036	M 5 x 16	0,8
0531	M 6 x 6	1
0557	M 6 x 10	1
0037	M 8 x 8	1,25

Viti Testa Quadra da M5 a M8 **pag. 365**
Square headed screws from M5 to M5

Senza Collare
Without Collar

Con Collare
With Collar

Chiavi per Viti Testa Quadra **pag. 365**
Wrenches for Square headed screws

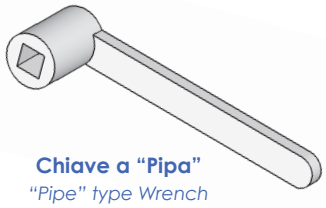

Chiave a "Pipa"
"Pipe" type Wrench

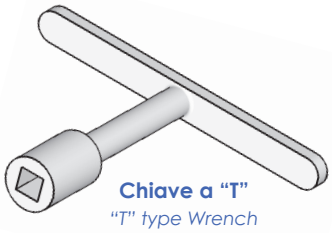

Chiave a "T"
"T" type Wrench

APPARECCHI PNEUMATICI CHIUDIPINZA
PNEUMATIC COLLET CHUCKS

Art.	PRESA - *CLAMP* ∅ max	∅ max	⊠ max	L	D	H	S	d	B	KN 6 bar	KN 8 bar	KN 10 bar	Pinza - *Collet* Art.	Einheits
2224	26	24	20	170	152	77	97	74	28	5	7	9	0701	161E
2226	42	38	30	180	165	85	117	92	32	6	8	10	0709	173E

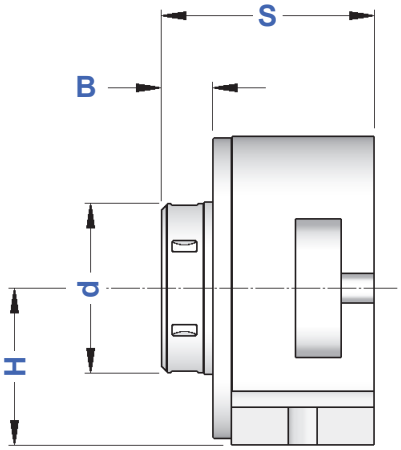

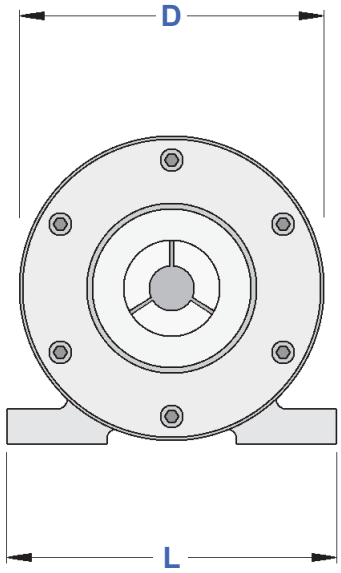

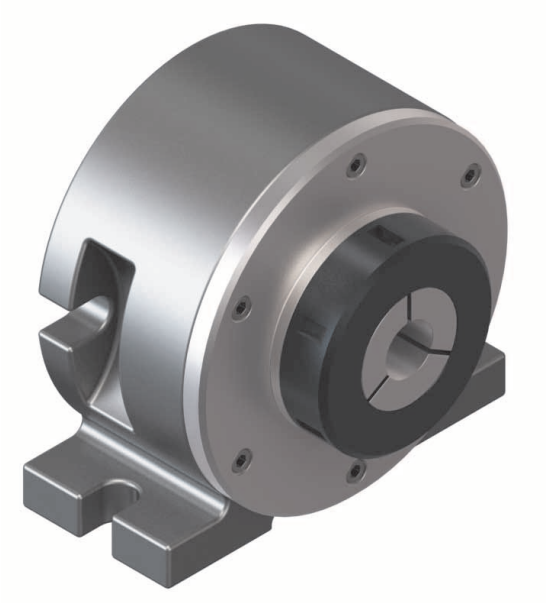

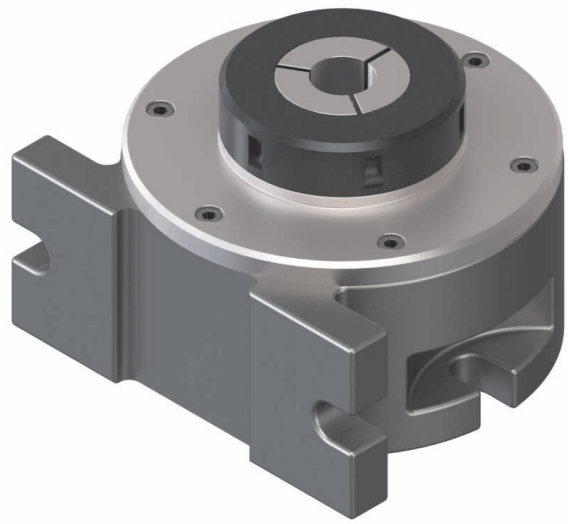

Pinze a pag. 277

Collets at page 277

INDICE DELLE **PINZE**
INDEX OF COLLETS

INDICE DELLE PINZE
INDEX OF COLLETS

INDICE GUIDA BARRA CON METALLO DURO
INDEX OF GUIDE BUSHINGS WITH SOLID CARBIDE

DIN 6499
ISO 15488

PINZE ER (DIN 6499 / ISO 15488)
ER COLLETS (DIN 6499 / ISO 15488)

ER - PRECISIONE STANDARD
STANDARD PRECISION TYPE

ER

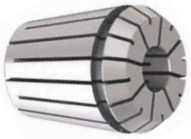

vedi pag. 11

ER HP - DI ALTA PRECISIONE
HIGH PRECISION TYPE

ER HP

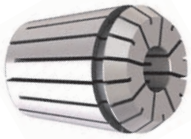

≤ 0,005

vedi pag. 16

JET - CON FORI DI REFRIGERAZIONE
WITH COOLANT HOLES

JET

vedi pag. 17

RF - A TENUTA STAGNA
SEALED TYPE

RF

40 bar

vedi pag. 18

UP - A TENUTA STAGNA DI ULTRA PRECISIONE
ULTRA PRECISION SEALED TYPE

RF UP

40 bar

≤ 0,005

vedi pag. 19

SSC - A TENUTA MECCANICA PER ALTE PRESSIONI
STEEL SEALED FOR HIGH PRESSURES

SSC

130 bar

vedi pag. 20

SSC HP - A TENUTA MECCANICA DI ALTA PRECISIONE
STEEL SEALED - HIGH PRECISION TYPE

SSC HP

130 bar

≤ 0,005

vedi pag. 21

MF - CON QUADRO PER MASCHI
WITH SQUARE FOR TAPS

MF

vedi pag. 22

ML - A TENUTA STAGNA CON QUADRO PER MASCHI
WATERTIGHT WITH SQUARE FOR TAPS

ML

40 bar

vedi pag. 23

AM - COMPENSATE A TRAZIONE
WITH TRACTION COMPENSATION

AM

vedi pag. 24

DIN 6499
ISO 15488

GHIERE ER
ER CLAMPING NUTS

tipo MINI
MINI type

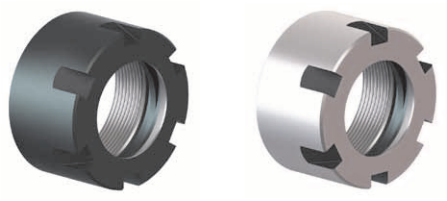

vedi pag. 27

tipo ESAGONALE
HEXAGONAL type

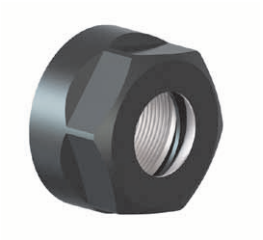

vedi pag. 27

tipo STANDARD
STANDARD type

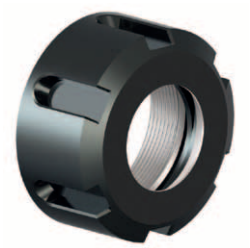

vedi pag. 28

con FILETTO ESTERNO
with OUTSIDE THREAD

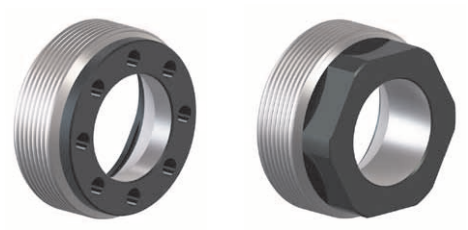

vedi pag. 29

con CIRCOLAZIONE di SFERE
BALL BEARING EXECUTION

vedi pag. 28

DIN 6499
ISO 15488

CHIAVI ER
ER WRENCHES

per GHIERE MINI
for MINI NUTS

vedi pag. 30

per GHIERE ESAGONALI
for HEXAGONAL NUTS

vedi pag. 30

per GHIERE STANDARD
for STANDARD NUTS

vedi pag. 30

TP-ER

TAMPONI PULITORI per SEDE PINZA ER
ER COLLET SEAT TAPER CLEANERS

SEDE ER	Art.
TP - ER 16	**5375**
TP - ER 20	**5376**
TP - ER 25	**5377**
TP - ER 32	**5378**
TP - ER 40	**5379**

ETS

PINZE ETS
ETS COLLETS

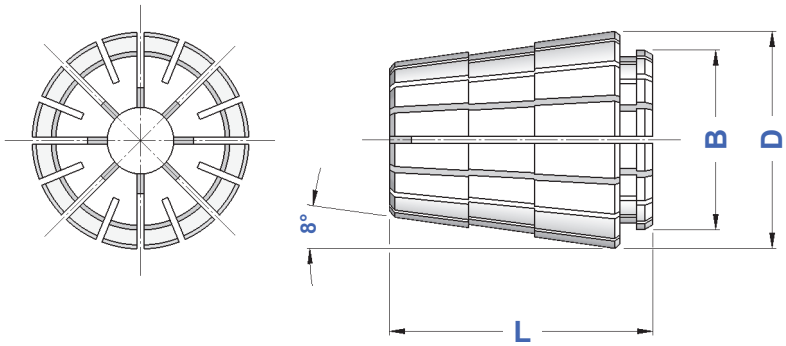

TIPO	Art.	RANGE	SERRAGGIO	STEP	D	B	L	Einheits
ETS 16	**5200**	1 ÷ 3 3 ÷ 10	mm 0,5 mm 1,0	0,5	17,0	13,6	24,0	4018E
ETS 20	**5201**	2 ÷ 3 3 ÷ 13	mm 0,5 mm 1,0	0,5	21,0	17,0	30,5	4272E
ETS 25	**5202**	2 ÷ 3 3 ÷ 16	mm 0,5 mm 1,0	0,5	26,0	21,0	34,0	4280E
ETS 32	**5203**	3 ÷ 20	mm 1,0	0,5	33,0	27,2	40,0	4534E
ETS 40	**5204**	3 ÷ 26	mm 1,0	0,5	41,0	32,0	46,0	4768E

Le pinze ETS sono intercambiabili con le normali pinze ER (DIN 6499 - ISO 15488) grazie alla medesima conicità posteriore di 8°.
Per poterle montare su un normale portapinza ER è necessaria la sostituzione della ghiera essendo diversa la parte anteriore.

Caratteristiche:
- **elevata precisione del sistema**
- **ottima resa alle alte velocità**

ETS collets are interchangeable with ER collets (DIN 6499 - ISO 15488)
thanks to the same 8° rear taper.
To fit them in a standard ER collet chuck, a nut replacement is needed because of the difference in fore part of the collet.

Characteristics:
- ***system with high precision***
- ***an excellent yeld in high speed***

CONTENITORE VUOTO IN PLASTICA
PLASTIC EMPTY TRAY

PINZA	Art.	n° sedi
ETS 16	**3674**	16
ETS 20	**3675**	16
ETS 25	**3676**	20
ETS 32	**3677**	20
ETS 40	**3678**	28

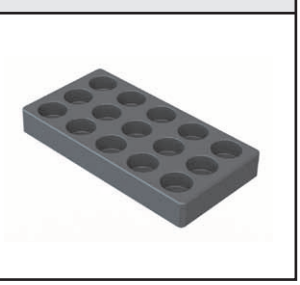

CASSETTA VUOTA IN LEGNO
WOODEN EMPTY BOX

PINZA	Art.	n° sedi
ETS 16	**3976**	12
ETS 20	**3977**	12
ETS 25	**3978**	15
ETS 32	**3979**	18
ETS 40	**3980**	24

ETS

GHIERE STANDARD PER PINZE ETS

STANDARD CLAMPING NUTS FOR ETS COLLETS

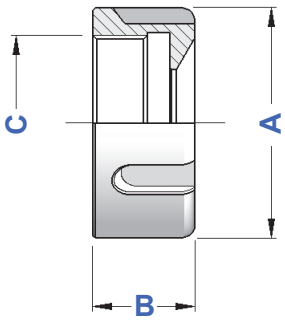

TIPO	Art.	A	B	C		
GS 16 ETS	**5294**	32	15,0	22 x 1,5	5200	3698
GS 20 ETS	**5295**	35	16,5	25 x 1,5	5201	3699
GS 25 ETS	**5296**	42	18,5	32 x 1,5	5202	3669
GS 32 ETS	**5297**	50	22,0	40 x 1,5	5203	3670
GS 40 ETS	**5298**	63	25,0	50 x 1,5	5204	3671

Le ghiere Standard per pinze ETS hanno il medesimo filetto delle normali ghiere ER (DIN 6499 - ISO 15488) rendendo così completamente intercambiabili i due sistemi.

Standard nuts for ETS collets have the same thread than ER Standard nuts; this makes interchangeable those two systems.

ETS

CHIAVI PER GHIERE ETS STANDARD

WRENCHES FOR STANDARD ETS NUTS

TIPO	Art.	Ø	
CH 16 ETS	**3698**	32	5294
CH 20 ETS	**3699**	35	5295
CH 25 ETS	**3669**	42	5296
CH 32 ETS	**3670**	50	5297
CH 40 ETS	**3671**	63	5298

TP-ETS

TAMPONI PULITORI per SEDE PINZA ETS

ETS COLLET SEAT TAPER CLEANERS

SEDE ETS	Art.	
TP - ETS 16	**5375**	5200
TP - ETS 20	**5376**	5201
TP - ETS 25	**5377**	5202
TP - ETS 32	**5378**	5203
TP - ETS 40	**5379**	5204

DIN 6388
ISO 10897

PINZE EOC
EOC COLLETS

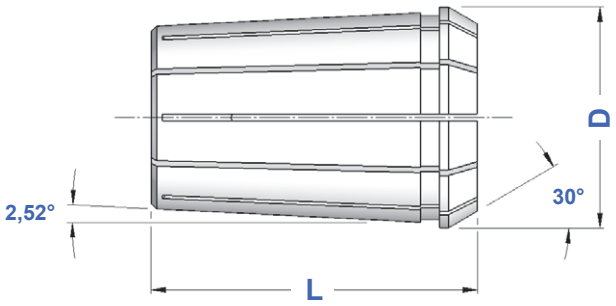

TIPO	Art.	RANGE	STEP	D	L	Einheits
EOC 6	**0578**	1 ÷ 6	0,5	11,50	21,0	400E
EOC 8	**0624**	1 ÷ 8	0,5	14,50	26,0	401E
EOC 10	**0633**	1 ÷ 10	0,5	17,20	30,0	404E
EOC 12	**0645**	1 ÷ 12	0,5	19,80	34,0	407E
EOC 16	**0768**	2 ÷ 16	0,5	25,50	40,0	415E
EOC 20	**0783**	2 ÷ 20	0,5	29,80	45,0	4541E
EOC 25	**0769**	2 ÷ 25	0,5	35,05	52,0	462E
EOC 32	**0770**	3 ÷ 32	0,5	43,70	60,0	467E
EOC 40	**0802**	8 ÷ 40	1,0	52,20	68,0	468E

SERIE RIDOTTA DI PINZE EOC
REDUCED SET OF EOC COLLETS

TIPO	Diametri	n° pinze	IN CONFEZIONI SINGOLE *IN SINGLE PACKS* Art.	IN VALIGETTA *IN CASE* Art.
EOC 16 - **Ridotta**	Ø 4 - 6 - 8 - 10 - 12 - 16	6	**7010**	**7016**
EOC 25 - **Ridotta**	Ø 6 - 8 - 10 - 12 - 16 - 20 - 25	7	**7011**	**7017**
EOC 32 - **Ridotta**	Ø 6 - 8 - 10 - 12 - 16 - 20 - 25 - 32	8	**7012**	**7018**

SERIE COMPLETA DI PINZE EOC
COMPLETE SET OF EOC COLLETS

TIPO	Diametri	n° pinze	IN CONFEZIONI SINGOLE *IN SINGLE PACKS* Art.	IN VALIGETTA *IN CASE* Art.
EOC 16 - **Completa**	da Ø 2 a Ø 16	15	**7013**	**7019**
EOC 25 - **Completa**	da Ø 2 a Ø 25	24	**7014**	**7020**
EOC 32 - **Completa**	da Ø 4 a Ø 32	29	**7015**	**7021**

DIN 6388
ISO 10897

PINZE EOC A TENUTA STAGNA
WATERTIGHT EOC COLLETS

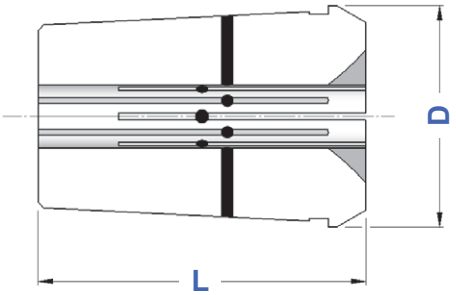

TIPO	Art.	RANGE	STEP	D	L
EOC 16 RF	**0768 RF**	3 ÷ 16	0,5	25,50	40
EOC 25 RF	**0769 RF**	3 ÷ 25	0,5	35,05	52
EOC 32 RF	**0770 RF**	4 ÷ 32	1,0	44,00	60

Il refrigerante viene canalizzato esclusivamente nel foro centrale grazie ad inserti in neoprene inseriti nei tagli.
Pressione di esercizio: fino a 40 Bar / 600 PSI

The coolant is channeled exclusively in the central hole thanks to neoprene insertions into the cuts
Working pressure: max 40 Bar / 600 PSI

DIN 6388
ISO 10897

GHIERE PER PINZE EOC
CLAMPING NUTS FOR EOC COLLETS

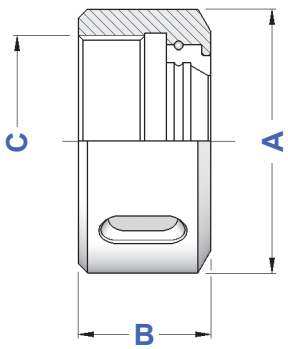

TIPO	Art.	A	B	C		
GOC 6	**8641**	18	14,0	14 x 1,0	0578	2880
GOC 8	**8642**	26	19,0	20 x 1,5	0624	2820
GOC 10	**8643**	30	19,0	22 x 1,5	0633	2881
GOC 12	**8644**	35	20,0	27 x 1,5	0645	2882
GOC 16	**4067**	43	24,0	33 x 1,5	0768	2883
GOC 20	**4008**	50	28,0	42 x 2,0	0783	2908
GOC 25	**4068**	60	30,0	48 x 2,0	0769	2909
GOC 32	**4069**	72	33,5	60 x 2,5	0770	2910
GOC 40	**8645**	85	37,0	68 x 2,5	0802	2836

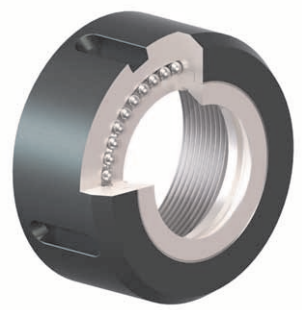

Example:
GOC 25 view

CHIAVI PER GHIERE GOC
WRENCHES FOR GOC NUTS

TIPO	Art.	
CH 6 GOC	**2880**	8641
CH 8 GOC	**2820**	8642
CH 10 GOC	**2881**	8643
CH 12 GOC	**2882**	8644
CH 16 GOC	**2883**	4067
CH 20 GOC	**2908**	4008
CH 25 GOC	**2909**	4068
CH 32 GOC	**2910**	4069
CH 40 GOC	**2836**	8645

PC

PINZE PER MANDRINI A FORTE SERRAGGIO

COLLETS FOR HIGH GRIP DEVICES

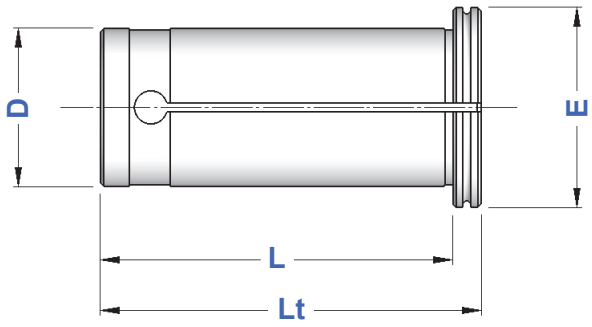

TIPO	Art.	RANGE	STEP	D	E	L	Lt
PC 12	**0804**	3 ÷ 8 OVERSIZE 9 ÷ 10	1,0	12	19	42,5	44,5
PC 16	**0805**	3 ÷ 12	1,0	16	19	46	50
PC 20	**0809**	3 ÷ 16 OVERSIZE 17 ÷ 18	1,0	20	25	49	52,5
PC 25	**0820**	3 ÷ 20 OVERSIZE 21 ÷ 22	1,0	25	31	55	60
PC 32	**0810**	3 ÷ 25 OVERSIZE 26 ÷ 30	1,0	32	37,5	59,5	64,5

Si raccomanda attenzione nell'utilizzo delle misure OVERSIZE perchè il diametro di presa è esasperato rispetto al diametro esterno della pinza

It is recommended to be careful when using OVERSIZE measures because the clamping diameter is exasperated compared to the external body of the collet

SERIE RIDOTTA DI PINZE PC in CONFEZIONI SINGOLE

REDUCED SET OF PC COLLETS IN SINGLE PACKS

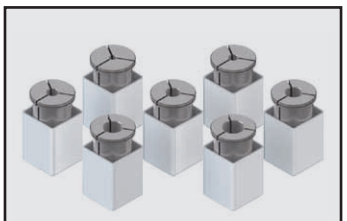

TIPO	Diametri	n° pinze	Art.
PC 20 - **Ridotta**	Ø 6 - 8 - 10 - 12 - 16	5	**7680**
PC 25 - **Ridotta**	Ø 6 - 8 - 10 - 12 - 16 - 20	6	**7681**
PC 32 - **Ridotta**	Ø 6 - 8 - 10 - 12 - 16 - 20 - 25	7	**7682**

SERIE RIDOTTA DI PINZE PC in VALIGETTA

REDUCED SET OF PC COLLETS IN CASE

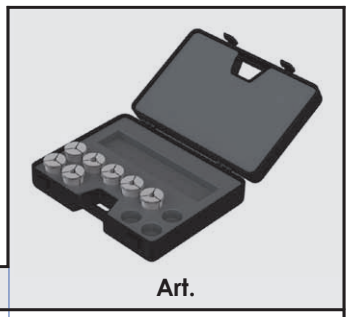

TIPO	Diametri	n° pinze	Art.
PC 20 - **Ridotta**	Ø 6 - 8 - 10 - 12 - 16	5	**7683**
PC 25 - **Ridotta**	Ø 6 - 8 - 10 - 12 - 16 - 20	6	**7684**
PC 32 - **Ridotta**	Ø 6 - 8 - 10 - 12 - 16 - 20 - 25	7	**7685**

PC - UP

PINZE PER MANDRINI A FORTE SERRAGGIO DI ULTRA PRECISIONE

ULTRA PRECISION COLLETS FOR HIGH GRIP DEVICES

PRECISIONE
RUNOUT
≤ 0,005

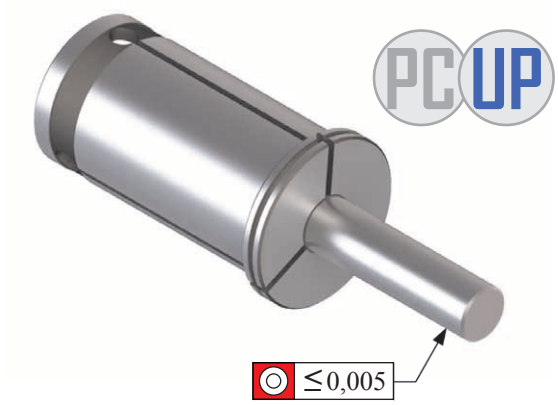

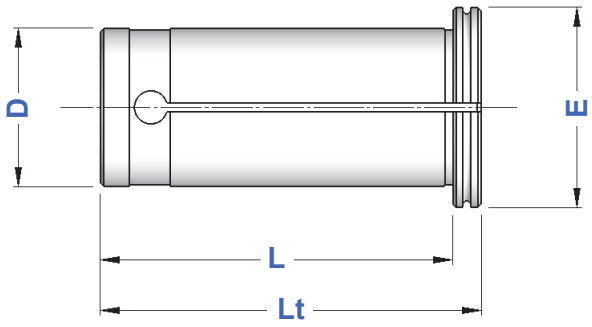

TIPO	Art.	RANGE	STEP	D	E	L	Lt
PC 20 UP	**0809 UP**	3 ÷ 16	1,0	20	25	49	52,5
PC 25 UP	**0820 UP**	3 ÷ 20	1,0	25	31	55	60
PC 32 UP	**0810 UP**	3 ÷ 25	1,0	32	37,5	59,5	64,5

Pinze con le medesime caratteristiche delle PC ma di alta precisione: concentricità ≤ 0,005 mm.

Collets with the same features of PC type but with an high precision: ≤ 0,005 runout accuracy.

SERIE RIDOTTA DI PINZE PC-UP in CONFEZIONI SINGOLE

REDUCED SET OF PC-UP COLLETS IN SINGLE PACKS

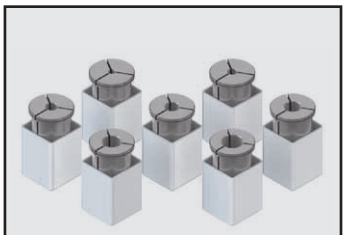

TIPO	Diametri	n° pinze	Art.
PC 20 **UP - Ridotta**	Ø 6 - 8 - 10 - 12 - 16	5	**7036**
PC 25 **UP - Ridotta**	Ø 6 - 8 - 10 - 12 - 16 - 20	6	**7037**
PC 32 **UP - Ridotta**	Ø 6 - 8 - 10 - 12 - 16 - 20 - 25	7	**7038**

SERIE RIDOTTA DI PINZE PC-UP in VALIGETTA

REDUCED SET OF PC-UP COLLETS IN CASE

TIPO	Diametri	n° pinze	Art.
PC 20 **UP - Ridotta**	Ø 6 - 8 - 10 - 12 - 16	5	**7039**
PC 25 **UP - Ridotta**	Ø 6 - 8 - 10 - 12 - 16 - 20	6	**7040**
PC 32 **UP - Ridotta**	Ø 6 - 8 - 10 - 12 - 16 - 20 - 25	7	**7041**

PH

PINZE A TENUTA STAGNA PER MANDRINI IDRAULICI

WATERTIGHT COLLETS FOR HYDRAULIC CHUCKS

PRECISIONE
RUNOUT
≤ 0,005

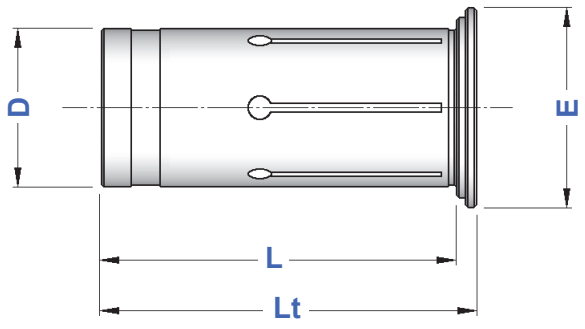

Pressione di esercizio:
fino a 70 Bar / 1020 PSI

Working pressure:
up to 70 Bar / 1020 PSI

TIPO	Art.	RANGE	STEP	D	E	L	Lt
PH 12	**0520**	3 ÷ 8 OVERSIZE 9 ÷ 10	1,0	12	16,5	45	47
PH 20	**0521**	3 ÷ 16 OVERSIZE 17 ÷ 18	1,0	20	24	50,5	52,5
PH 25	**0676**	6 ÷ 20 OVERSIZE 21 ÷ 22	1,0	25	29	54,5	56,5
PH 32	**0522**	6 ÷ 25 OVERSIZE 26 ÷ 28	1,0	32	35,5	60,5	62,5

Le misure OVERSIZE per le caratteristiche costruttive non consentono l'utilizzo ad elevate pressioni

OVERSIZE diameters, for the construction characteristics, do not allow the use at high pressures

SERIE RIDOTTA DI PINZE PH in CONFEZIONI SINGOLE

REDUCED SET OF PH COLLETS IN SINGLE PACKS

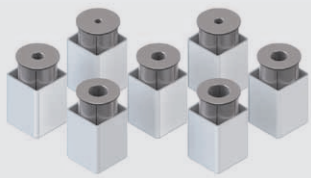

TIPO	Diametri	n° pinze	Art.
PH 20 - **Ridotta**	Ø 6 - 8 - 10 - 12 - 16	5	**7700**
PH 25 - **Ridotta**	Ø 6 - 8 - 10 - 12 - 16 - 20	6	**7701**
PH 32 - **Ridotta**	Ø 6 - 8 - 10 - 12 - 16 - 20 - 25	7	**7702**

SERIE RIDOTTA DI PINZE PH in VALIGETTA

REDUCED SET OF PH COLLETS IN CASE

TIPO	Diametri	n° pinze	Art.
PH 20 - **Ridotta**	Ø 6 - 8 - 10 - 12 - 16	5	**7703**
PH 25 - **Ridotta**	Ø 6 - 8 - 10 - 12 - 16 - 20	6	**7705**
PH 32 - **Ridotta**	Ø 6 - 8 - 10 - 12 - 16 - 20 - 25	7	**7706**

DIN 6329

PINZE CONO MORSE PER PUNTE
MT COLLETS FOR TWIST DRILLS

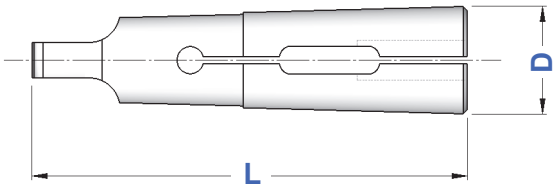

TIPO	Art.	RANGE	D	L	Einheits
CM 0 - **PUNTE**	**5570 P**	1,5 ÷ 5,5	9,2	59,5	510E
CM 1 - **PUNTE**	**0640 P**	1,5 ÷ 10,0	12,2	65,5	511E
CM 2 - **PUNTE**	**0641 P**	3,0 ÷ 15,0	18,0	80,0	514E
CM 3 - **PUNTE**	**0642 P**	8,0 ÷ 20,0	24,1	99,0	545E
CM 4 - **PUNTE**	**0643 P**	12,0 ÷ 25,0	31,6	124,0	548E
CM 5 - **PUNTE**	**5571 P**	20,0 ÷ 36,0	44,7	156,2	599E

DIN 6328

PINZE CONO MORSE PER MASCHI
MT COLLETS FOR MILLING CUTTERS

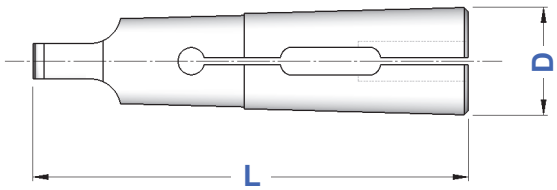

TIPO	Art.	RANGE	D	L	Einheits
CM 0 - **MASCHI**	**5570 M**	2,5 ÷ 4,5	9,2	59,5	500E
CM 1 - **MASCHI**	**0640 M**	2,5 ÷ 10,0	12,2	65,5	501E
CM 2 - **MASCHI**	**0641 M**	4,5 ÷ 14,0	18,0	80,0	504E
CM 3 - **MASCHI**	**0642 M**	8,0 ÷ 18,0	24,1	99,0	535E
CM 4 - **MASCHI**	**0643 M**	12,0 ÷ 25,0	31,6	124,0	538E
CM 5 - **MASCHI**	**5571 M**	18,0 ÷ 36,0	44,7	156,2	589E

UNI 4702

PINZE CONO MORSE CON FILETTO
THREADED MT COLLETS

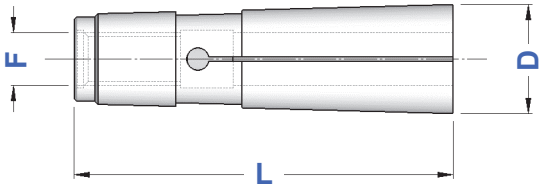

TIPO	Art.	F	RANGE	D	L	Einheits
CM 2	**0752**	M 10	1 ÷ 14	18,0	69,0	503E
CM 3	**0712**	M 12	3 ÷ 18	24,1	85,5	536E
CM 4	**0865**	M 16	4 ÷ 25	31,6	108,5	539E

DA

PINZE DA
DA COLLETS

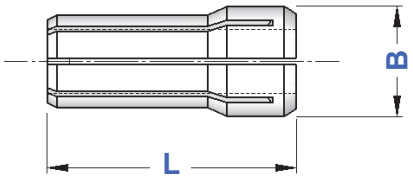

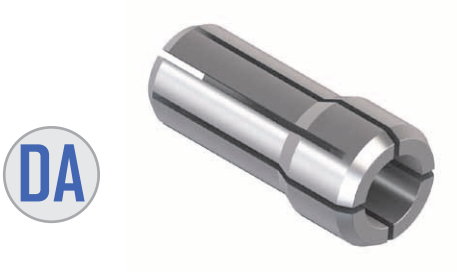

TIPO	Art.	B	L	RANGE	SERRAGGIO	Einheits
DA 300	**5118**	9,5	25,4	1 ÷ 6,5	mm 0,5	416E
DA 200	**5119**	13,6	30,3	1 ÷ 10,0	mm 0,5	417E
DA 100	**5120**	19,4	36,7	1 ÷ 15,0	mm 0,5	418E
DA 180	**5121**	26,2	41,6	2 ÷ 20,0	mm 0,5	419E

ESECUZIONE A TENUTA STAGNA
WATERTIGHT EXECUTION

TIPO	Art.	B	L	RANGE	Einheits
DA 300 RF	**5118 RF**	9,5	25,4	3 ÷ 6,5	416E
DA 200 RF	**5119 RF**	13,6	30,3	3 ÷ 10,0	417E
DA 100 RF	**5120 RF**	19,4	36,7	3 ÷ 15,0	418E
DA 180 RF	**5121 RF**	26,2	41,6	3 ÷ 20,0	419E

Il refrigerante viene canalizzato esclusivamente nel foro centrale grazie ad inserti in neoprene inseriti nei tagli.
Pressione di esercizio: fino a 100 Bar / 1450 PSI

The coolant is channeled exclusively in the central hole thanks to neoprene insertions into the cuts.
Working pressure: up to 100 Bar / 1450 PSI

TG

PINZE TG
TG COLLETS

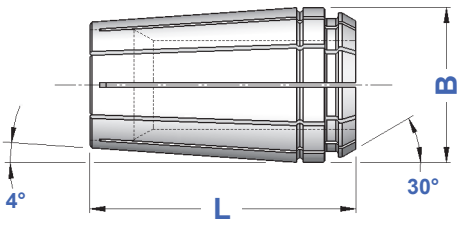

TIPO	Art.	B	L	RANGE	SERRAGGIO	Einheits
TG 75	**1250**	27,0	46,9	2 ÷ 16	mm 0,5	420E
TG 100	**1251**	35,0	60,4	3 ÷ 25	mm 0,5	464E
TG 150	**1252**	50,8	76,2	10 ÷ 38	mm 0,5	466E

BAKUER

PINZE BAKUER
BAKUER COLLETS

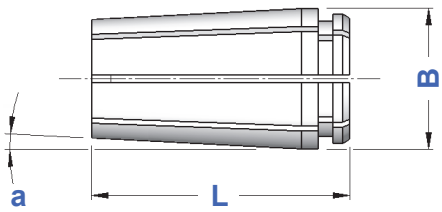

Art.	RANGE	B	L	a
0896	2,0 ÷ 6,0	11,1	23,0	4°
0895	3,0 ÷ 10,0	15,6	35,0	4°
0736	4,0 ÷ 16,0	25,6	48,0	3°
0737	6,0 ÷ 20,0	29,6	54,0	3°
0738	8,0 ÷ 25,0	35,7	60,0	3°
0774	10,0 ÷ 32,0	44,7	67,0	3°

443E

PINZE 443E
443E COLLETS

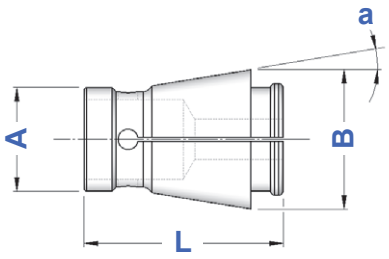

Art.	RANGE	A	B	L	a	Einheits
0772	3,0 ÷ 20	26	35	50	9° 15'	443E

BRIDGEPORT R8

PINZE BRIDGEPORT R8
BRIDGEPORT R8 COLLETS

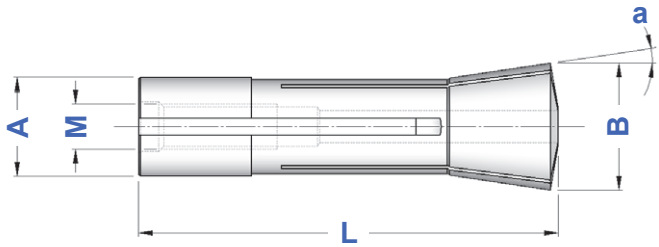

Art.	RANGE	A	B	L	a	M	Einheits
0716	2,0 ÷ 22	24,12	32	106	8° 35'	7/16 - 20"	369E

PINZE DIN 6343 - ESECUZIONI DEGLI INTERNI TONDI

DIN 6343 COLLETS - ROUND BORE EXECUTIONS

PINZA TONDA CON INTERNO RIGATO
a partire da ø 8 mm

GROOVED INSIDE ROUND COLLET
starting from ø 8 mm

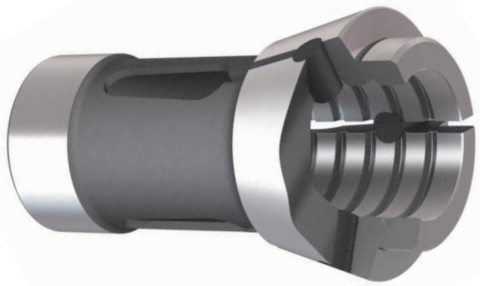

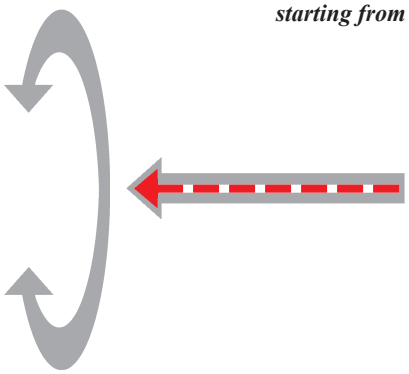

NORMALE
INTERNO
RIGATO
GROOVED

Caratteristica: **Tenuta assiale in foratura**
Esempio di Ordinazione ⇨ Pinza Tonda Rigata = Art. 0709

Characteristic: ***Drilling Axial seal***
Example for Order ⇨ 173E Grooved = Art. 0709

PINZA TONDA CON INTERNO QUADRETTATO
a partire da ø 8 mm

SERRATED INSIDE ROUND COLLET
starting from ø 8 mm

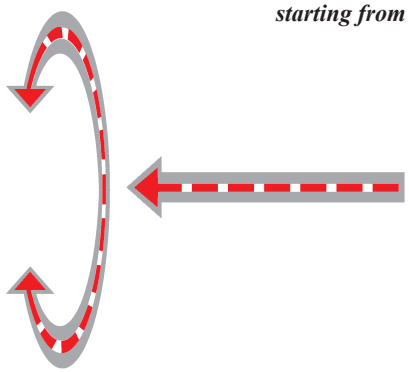

TIPO S
INTERNO
QUADRETTATO
SERRATED

Caratteristica: **Tenuta assiale in foratura + tenuta in rotazione come momento torcente**
Esempio di Ordinazione ⇨ Pinza Tonda Quadrettata = Art. 0709 **S**

Characteristic: ***Drilling Axial seal + rotatory seal as twisting moment***
Example for Order ⇨ 173E Serrated = Art. 0709 ***S***

PINZA TONDA CON INTERNO LISCIO
tutti i diametri

SMOOTH INSIDE ROUND COLLET
all the diameters

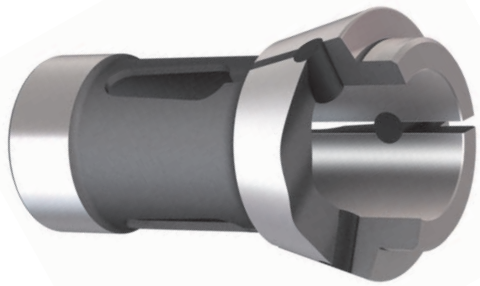

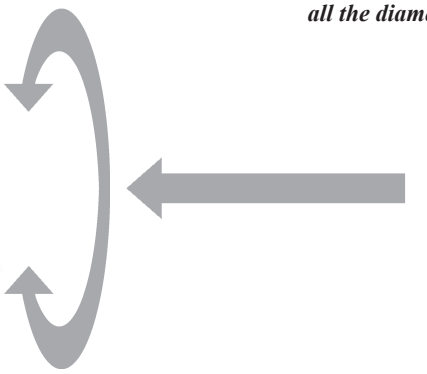

TIPO L
INTERNO
LISCIO
SMOOTH

Caratteristica: **Adatta per il bloccaggio di diametri finiti, non segna la superficie del materiale**
Esempio di Ordinazione ⇨ Pinza Tonda Liscia = Art. 0709 **L**

Characteristic: ***Suitable to lock finished diameter, doesn't engrave material surface***
Example for Order ⇨ 173E Smooth = Art. 0709 ***L***

DIN 6343

PINZE DI CHIUSURA A CONO SEMPLICE
SINGLE CONE CLAMPING COLLETS

Tonda *Round* Art.	Esagonale *Hexagonal* Art.	Quadra *Square* Art.	A	B	L	a	∅ max	⬡ max	⬚ max	Einheits
1072	—	—	6,0	10,0	30,0	15°	4,5	–	–	100E
5293	—	—	7,0	10,7	26,0	15°	5,0	–	–	1020E
0721	—	—	8,0	12,0	42,0	16°	6,5	–	–	101E
0725	0949	5000	10,0	15,5	47,5	20°	8,0	6,0	5,0	109E
5232	—	—	10,0	16,0	43,0	15°	7,0	–	–	110E
0749	—	—	12,0	17,0	27,0	20°	10,0	–	–	—
1132	—	—	12,0	18,0	64,0	16°	10,0	8,0	7,0	—
0940	0941	0943	13,0	19,0	64,0	16°	10,0	8,0	7,0	116E
0740	0741	0742	14,0	18,0	46,0	13°	10,0	9,0	8,0	117E
0722	0723	0724	15,0	21,0	64,0	16°	12,0	10,0	9,0	120E
5308	5309	5310	15,0	22,0	47,0	20°	11,0	9,0	8,0	121E
0913	0914	0915	16,0	22,0	55,0	15°	12,5	11,0	9,0	123E
0954	0955	0956	20,0	26,0	54,0	15°	16,0	12,0	10,0	136E
5299	5300	5301	20,0	27,5	60,0	15°	17,0	15,0	12,0	1299E
0937	0938	0939	20,0	28,0	67,0	16°	16,0	14,0	11,0	138E
0743	0744	0745	22,0	28,0	67,0	13°	16,0	14,0	12,0	139E
0705	0707	0706	22,0	30,0	55,0	15°	18,0	14,0	12,0	140E
5302	5303	5304	22,0	32,0	66,0	16°	17,0	14,0	12,0	1323E
0671	0672	0673	25,0	31,0	54,0	15°	21,0	18,0	15,0	143E
0717	0719	0718	25,0	35,0	77,0	16°	20,0	17,0	15,0	145E
0746	0747	0748	26,0	32,0	67,0	13°	20,0	18,0	15,0	146E
0901	0902	0903	27,0	38,0	72,7	15°	22,0	20,0	16,0	147E
0713	0715	0714	28,0	38,0	70,0	15°	23,0	20,0	17,0	148E
0931	0932	0933	30,0	38,0	65,0	15°	26,0	22,0	18,0	1446E
0727	0728	0729	30,0	42,0	80,0	16°	25,0	23,0	19,0	157E
0701	0703	0702	32,0	45,0	75,0	15°	26,0	24,0	20,0	161E
0615	0616	0617	35,0	43,0	70,0	15°	25,0	24,0	20,0	162E
0764	0766	0765	35,0	48,0	80,0	15°	30,0	27,0	22,0	163E
0970	0972	0973	37,0	47,0	92,0	16°	32,0	27,0	22,0	1536E
0837	0839	0838	38,0	50,3	86,0	15°	32,0	28,0	25,0	—
0919	0920	0921	38,1	49,0	107,5	15°	32,0	27,0	22,0	164E
0861	0862	0863	42,0	55,0	94,0	15°	37,0	32,0	26,0	171E
0709	0711	0710	48,0	60,0	94,0	15°	42,0	38,0	30,0	173E
0666	0667	0668	52,0	63,0	92,0	15°	46,0	38,0	32,0	—
2424	2425	2426	58,0	70,0	94,0	15°	52,0	45,0	36,0	177E
0759	0760	0761	66,0	84,0	110,0	15°	60,0	52,0	42,0	185E
0647	0648	0649	80,0	98,0	115,0	15°	70,0	60,0	50,0	—
0826	0829	0831	88,0	106,0	115,0	15°	80,0	68,0	56,0	190E
0851	0852	0853	90,0	107,0	130,0	15°	80,0	68,0	56,0	193E
0681	0683	0684	95,0	117,0	125,0	15°	80,0	68,0	56,0	—
0959	0962	0964	115,0	135,0	140,0	15°	100,0	86,0	70,0	—

tonda
round

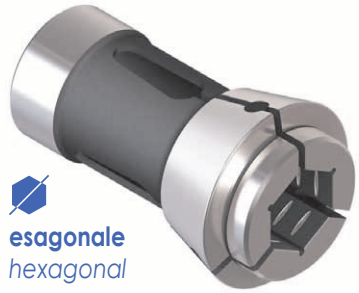

esagonale
hexagonal

quadra
square

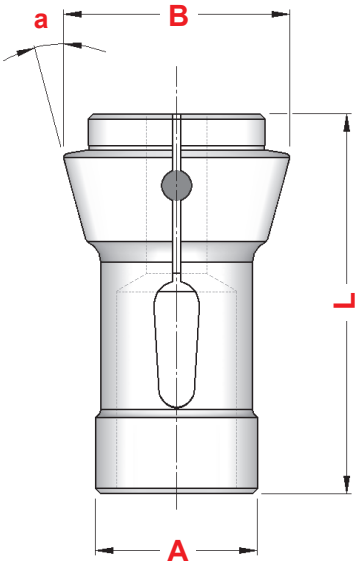

Nelle pinze tonde, l'articolo si riferisce all'esecuzione con interno rigato.
Per l'interno liscio fare seguire all'articolo la lettera **L** , per l'interno quadrettato fare seguire la lettera **S**. Vedere pagina precedente.

For round collets, the article refers to the execution with grooved inside. For the smooth inside add the letter **L** *, for the serrated inside add the letter* **S**. *See previous page.*

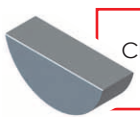

Art. 0018
Chiavetta Woodruff
mm 5x6,5
Woodroff Key

DIN 6343

PINZE DI EMERGENZA LAVORABILI
EMERGENCY COLLETS

Art.	A	B	L	a	Einheits
0717 EC	25,0	35,0	77,0	16°	**145E**
0701 EC	32,0	45,0	75,0	15°	**161E**
0970 EC	37,0	47,0	92,0	16°	**1536E**
0709 EC	48,0	60,0	94,0	15°	**173E**
2424 EC	58,0	70,0	94,0	15°	**177E**
0759 EC	66,0	84,0	110,0	15°	**185E**

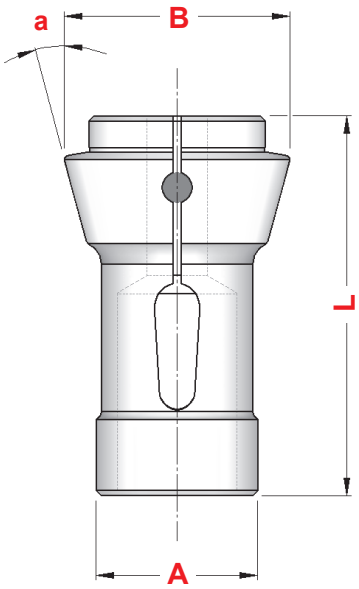

Le pinze di emergenza possono essere finite dal cliente con il diametro di presa o la sagoma desiderata grazie alla parte anteriore lavorabile.
La fornitura comprende le spine di registro utili per il posizionamento nel mandrino.

Emergency collets can be finished by the customer with the diameter or the desired shape thanks to the workable front.
The supply includes the register pins useful for positioning in the spindle.

PINZE DI CHIUSURA A DOPPIO CONO
DOUBLE CONE CLAMPING COLLETS

Tonda *Round* ∅ Art.	Esagonale *Hexagonal* ⬡ Art.	Quadra *Square* ◪ Art.	B	L	E	a	∅ max	∅ max	⬚ max
0843	**0844**	**0845**	26,0	55	18,0	25°	15,0	13,0	11,0
5337	**5338**	**5339**	34,0	56	27,0	17° 30'	26,0	22,0	18,0
0704	**0696**	**0697**	34,5	74	28,0	25°	26,0	22,0	18,0
0916	**0917**	**0918**	40,5	75	33,0	25°	30,0	25,0	21,0
0753	**0754**	**0755**	50,0	80	39,0	20°	36,0	32,0	25,0
0739	**0757**	**0758**	60,0	80	49,0	17°	45,0	38,0	30,0
0756	**0762**	**0763**	71,6	100	60,0	17°	55,0	46,0	38,0
0854	**0855**	**0856**	70,0	80	60,0	16°	52,0	45,0	35,0
0822	**0824**	**0825**	81,0	90	70,0	17°	60,0	52,0	40,0
0927	**0928**	**5053**	91,0	100	80,0	17°	70,0	60,0	50,0
0892	**0894**	**0899**	108,0	105	95,0	17°	80,0	68,0	56,0
0934	**0944**	**0946**	130,0	120	115,0	17°	100,0	86,0	70,0

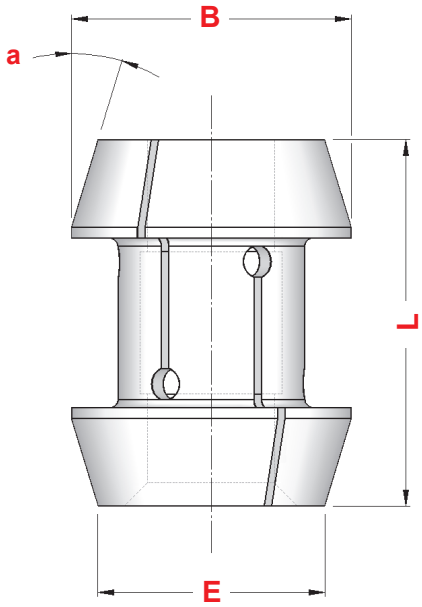

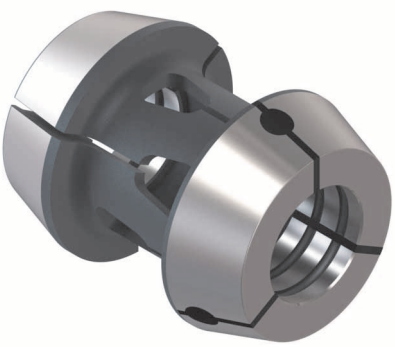

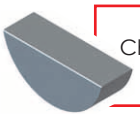

Art. 0018
Chiavetta Woodruff
mm 5x6,5
Woodroff Key

TSH

TESTE DI SERRAGGIO AD INNESTO FRONTALE
FRONT LOCK CLAMPING HEADS

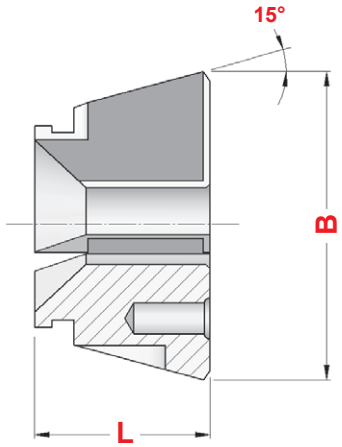

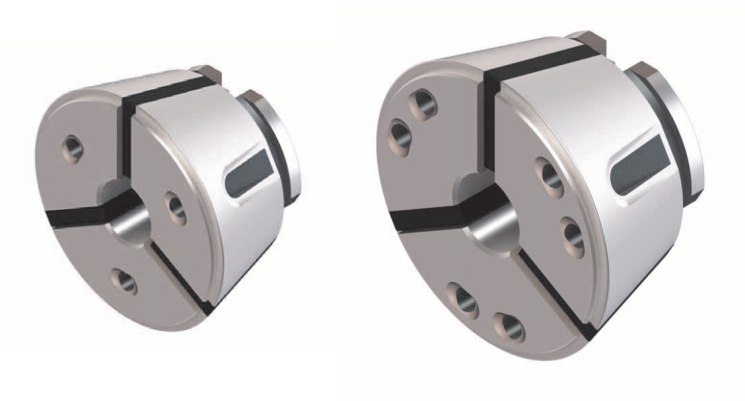

			Tonda Liscia *Round Smooth*		Tonda Quadrettata *Round Serrated*		Esagonale *Hexagonal*		
TIPO	**L**	**B**	**Art.**	**∅ max**	**Art.**	**∅ max**	**Art.**	**∅ max**	**Einheits**
TSH 42	42	79,3	**9720**	42,0	**9721**	42,0	**9722**	36,0	**781E**
	47	79,3	—	–	**9723**	42,0	**9724**	36,0	**782E**
TSH 52	46	79,3	**9725**	52,0	**9726**	52,0	**9727**	45,0	**783E**
TSH 65	53	99,5	**9728**	65,0	**9729**	65,0	**9730**	56,0	**787E**
	58	99,5	—	–	**9731**	65,0	**9732**	56,0	**788E**
TSH 80	53	114,5	**9733**	80,0	**9734**	80,0	**9735**	68,0	**791E**

ESTRATTORE PNEUMATICO A PEDALE
PNEUMATIC CHANGING FIXTURE BY PEDAL

Art.	TIPO
8954	EPP 42
8955	EPP 52
8956	EPP 65
8957	EPP 80

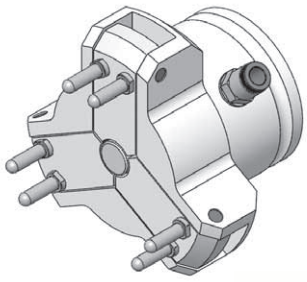

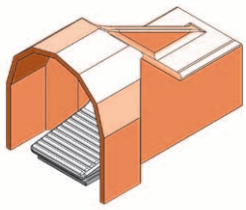

CARATTERISTICHE

- L'estrattore pneumatico è fornito completo di raccordi, tubo e pedale.
- Il comando a pedale consente all'operatore di utilizzare le mani con maggiore libertà.
- Gli estrattori pneumatici EPP sono compatibili con le pinze Hainbuch®.

CHARACTERISTICS

- Pneumatic extractor is supplied complete with fittings, tube and pedal.
- The foot control allows the operator to use hands more freely.
- EPP pneumatic extractors are compatible with Hainbuch® collets

PINZE TIRATE CON FILETTO ESTERNO
DRAWN BACK COLLETS WITH EXTERNAL THREAD

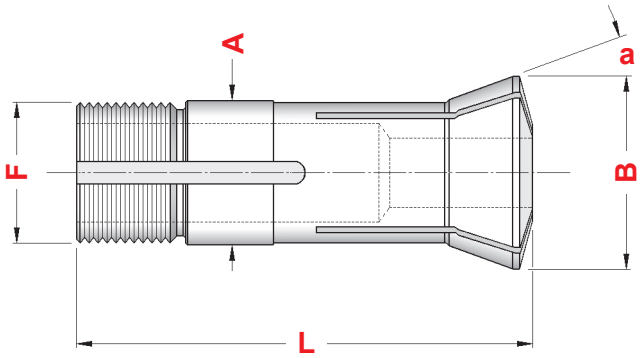

Tonda *Round* Art.	Esagonale *Hexagonal* Art.	Quadra *Square* Art.	A	B	L	a	F	∅ max	W	Einheits
4010	—	—	10,0	14,0	43,6	15°	9,83 x 0,83 45/5°	7,0	**W10**	**314E**
0948	—	—	12,0	16,0	46,0	15°	11,75 x 1,25 45/5°	10,0	**W12**	**318E**
4011	—	—	15,0	20,2	58,3	15°	14,75 x 1,25 45/5°	12,0	**W15**	**3213E**
0750	—	—	15,0	21,5	55,0	20°	M 13 x 1,00	13,0	—	**324E**
0800	—	—	20,0	26,3	73,0	15°	19,70 x 1,66 45/5°	20,0	**W20**	**349E**
0966	—	—	20,0	28,0	122,0	17°30'	19,70 x 2,00 45/5°	20,0	—	**355E**
0751	—	—	25,0	33,5	88,0	16°	M 23 x 1,00	22,0	—	**363E**
0674	—	—	25,0	33,7	97,6	15°	24,70 x 15 f" 45/5°	25,0	**W25**	**364E**
5522	**5530**	**5580**	31,75	37,3	87,0	10°03'	31,40 x 20 f" 60°	26,0	**W 31,75**	**385E**
0597	**0598**	**0599**	35,0	44,0	103,0	20°	M 32 x 1,50	26,0	—	—

5C

PINZE TIRATE CON FILETTO ESTERNO ED INTERNO
DRAWBACK COLLETS WITH EXTERNAL AND INTERNAL THREAD

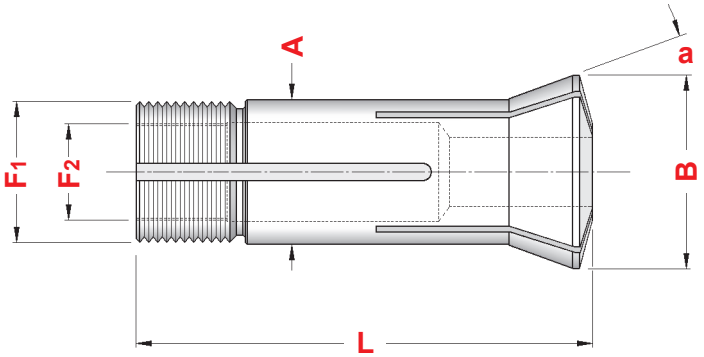

Tonda *Round* Art.	A	B	L	a	F1	F2	∅ max	TIPO
5523	31,75	37,3	87,0	10°03'	31,4 x 20 f" 60°	26,59 x 24 f"	26,0	**5C**

DIN 6344

CONTROPINZE DI AVANZAMENTO
FEED FINGERS

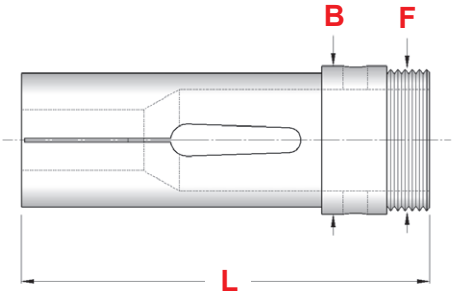

Tonda *Round* Art.	Esagonale *Hexagonal* Art.	Quadra *Square* Art.	B	L	F	∅ max	∅ max	⧄ max	Einheits
0603	0604	0605	18	70	M 16 x 1	12,0	11,0	9,0	207E
0874	0875	0876	24	85	M 22 x 1	19,0	17,0	12,0	220E
0905	0906	5243	30	95	M 28 x 1	25,0	22,0	17,0	236E
0612	0613	0614	31	90	M 29 x 1	25,0	22,0	19,0	237E
0877	0878	0879	42	116	M 40 x 1	36,0	32,0	26,0	254E
0880	0881	0882	60	140	M 58 x 1	52,0	45,0	36,0	273E

RIDUTTORE
REDUCTION

Art.	TIPO			F	f
2750	INDEX 36/B42	⇨	INDEX 24/B30	M 40 x 1	M 28 x 1
2751	INDEX 36/B42	⇨	INDEX 25	M 40 x 1	M 29 x 1
2761	INDEX 52/B60	⇨	INDEX 36/B42	M 58 x 1	M 40 x 1

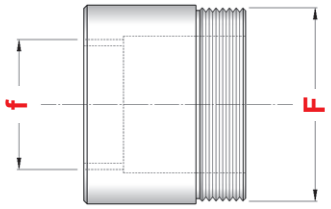

CONTROPINZE DI AVANZAMENTO PER MANDATA ESTERNA
EXTERNAL FEED FINGERS

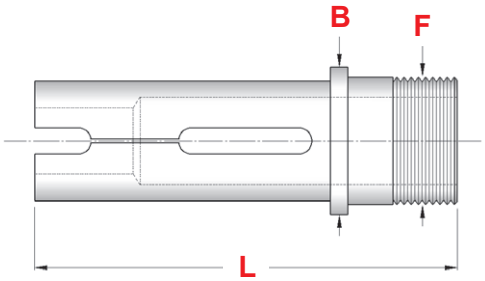

Tonda *Round* Art.	Esagonale *Hexagonal* Art.	Quadra *Square* Art.	B	L	F	∅ max	∅ max	⧄ max	Einheits
0905L	0906L	5243L	42	120	M 36 x 1,5	30,0	26,0	21,0	242E
0877L	0878L	0879L	56	138	M 50 x 1,5	42,0	36,0	29,0	259E
0880L	0881L	0882L	75	138	M 68 x 1,5	60,0	52,0	42,0	278E

PINZE per CARICATORI CUCCHI
CLAMPING SLEEVES FOR CUCCHI BAR-FEEDERS

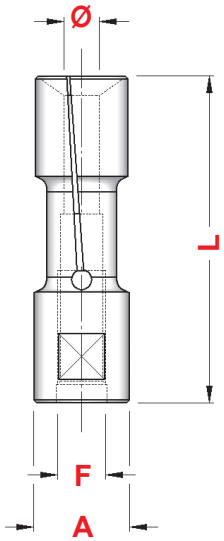

Tonda
Round

Art.	A	L	∅ min	∅ max	F destro / *right*
0600	10,0	50	2	8,5	M 6 x 0,75 **DX**
0601	12,0	52	2	10,5	M 7 x 0,75 **DX**
0925	14,0	52	2	12,5	M 8 x 1 **DX**
0174	15,0	52	2	13,5	M 8 x 1 **DX**
0553	16,0	52	4	14,0	M 8 x 1 **DX**
0556	18,0	59	4	16,0	M 10 x 1 **DX**
0591	20,0	59	3	18,0	M 10 x 1 **DX**
	22,0	59	19	20,0	
0893	25,0	59	4	23,0	M 14 x 1 **DX**
1049	30,0	65	10	28,0	M 18 x 1,5 **DX**
0904	40,0	70	6	37,0	M 25 x 1,5 **DX**
	42,0	70	38	39,0	
0935	46,0	72	37	42,0	M 25 x 1,5 **DX**
0945	60,0	80	30	55,0	M 25 x 1,5 **DX**
0708	65,0	80	55	60,0	M 25 x 1,5 **DX**
	69,5	80	61	65,0	
	75,0	80	66	70,0	

Art.	A	L	∅ min	∅ max	F sinistro / *left*
0607	19,0	60	4	16,0	M 10 x 1 **SX**
	20,0	60	17	18,0	
0621	23,0	60	4	20,0	M 14 x 1 **SX**
	25,0	60	21	23,0	
0632	29,0	65	4	26,0	M 18 x 1,5 **SX**
0646	35,0	70	14	33,0	M 18 x 1,5 **SX**
0653	37,0	70	10	34,0	M 25 x 1,5 **SX**
	39,0	70	35	36,0	
	41,0	70	37	39,0	
0654	47,0	70	14	43,0	M 30 x 1,5 **SX**
	49,0	70	44	45,0	
0690	59,0	80	30	55,0	M 30 x 1,5 **SX**
	65,0	80	56	60,0	
	69,5	80	61	65,0	
	75,0	80	66	70,0	

GRUPPI ROTANTI per CARICATORI CUCCHI
ROTARY DEVICES FOR CUCCHI BAR-FEEDERS

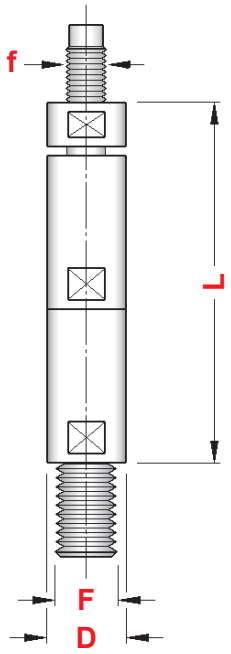

Art.	D	L	F destro / *right*	f destro / *right*
1539	10,0	107	M 7 x 1 **DX**	M 6 x 0,75 **DX**
1540	12,0	107	M 8 x 1,25 **DX**	M 7 x 0,75 **DX**
2199	14,0	107	M 10 x 1,5 **DX**	M 8 x 1 **DX**
2200	16,0	107	M 10 x 1,5 **DX**	M 8 x 1 **DX**
1541	19,0	118	M 12 x 1,75 **DX**	M 10 x 1 **DX**
1543	25,0	118	M 20 x 1,5 **DX**	M 14 x 1 **DX**
1544	30,0	123	M 24 x 1,5 **DX**	M 18 x 1,5 **DX**
1545	40,0	61	M 28 x 1,5 **DX**	M 25 x 1,5 **DX**

FORNIBILI ANCHE NELLA VERSIONE CON FILETTO SINISTRO

ALSO AVAILABLE LEFT THREAD VERSION

RIDUTTORI NIPLEX per CARICATORI CUCCHI
NIPLEX REDUCTIONS FOR CUCCHI BAR-FEEDERS

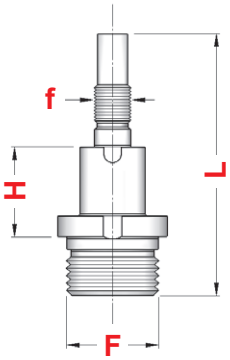

Art.	L	H	F sinistro / *left*	f destro / *right*
1781	75	26	M 25 x 1,5 **SX**	M 10 x 1 **DX**
1782	75	26	M 25 x 1,5 **SX**	M 14 x 1 **DX**
1783	75	20	M 25 x 1,5 **SX**	M 18 x 1,5 **DX**
1784	75	14	M 25 x 1,5 **SX**	M 25 x 1,5 **DX**

Tonda
Round

PINZE per CARICATORI IEMCA
CLAMPING SLEEVES FOR IEMCA BAR-FEEDERS

Art.	A	L	∅ min	∅ max	F destro / *right*
0594	7,5	40	2	6,5	M 5 x 0,5 **DX**
0897	10,0	40	2	8,5	M 6 x 0,75 **DX**
0593	12,0	42	2	10,5	M 7 x 0,75 **DX**
0592	15,0	42	2	13,5	M 8 x 1 **DX**
0929	16,0	42	3	14,0	M 8 x 1 **DX**
0591	20,0	59	3	18,0	M 10 x 1 **DX**
	22,0	59	19	20,0	
0891	25,0	59	4	23,0	M 10 x 1 **DX**
0823	30,0	65	8	28,0	M 10 x 1 **DX**
	32,0	65	29	30,0	
0904	40,0	70	6	37,0	M 25 x 1,5 **DX**
	42,0	70	38	39,0	
0935	46,0	72	37	42,0	M 25 x 1,5 **DX**
0945	60,0	80	30	55,0	M 25 x 1,5 **DX**
0708	65,0	80	55	60,0	M 25 x 1,5 **DX**
	69,5	80	61	65,0	
	75,0	80	66	70,0	

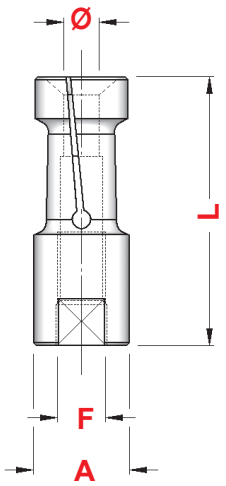

GRUPPI ROTANTI per CARICATORI IEMCA
ROTARY SETS FOR IEMCA BAR-FEEDERS

Art.	D	L	F destro / *right*	f destro / *right*
2621	7,5	126	M 6 x 0,75 **DX**	M 5 x 0,5 **DX**
2622	10,0	113	M 8 x 1 **DX**	M 6 x 0,75 **DX**
2623	12,0	116	M 10 x 1 **DX**	M 7 x 0,75 **DX**
2624	15,0	121	M 12 x 1,5 **DX**	M 8 x 1 **DX**
2625	20,0	133	M 14 x 1,5 **DX**	M 10 x 1 **DX**
2626	25,0	133	M 14 x 1,5 **DX**	M 10 x 1 **DX**
2627	30,0	135	M 14 x 1,5 **DX**	M 10 x 1 **DX**

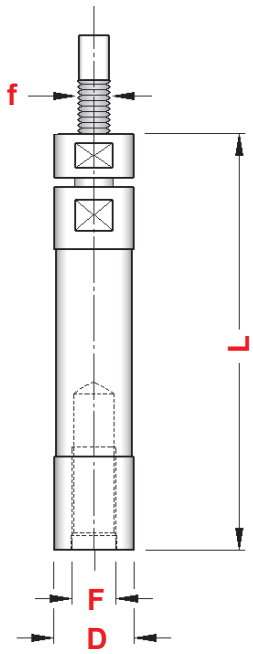

RIDUTTORI NIPLEX per CARICATORI IEMCA E CUCCHI
NIPLEX REDUCTIONS FOR IEMCA BAR-FEEDERS

Art.	L	H	F destro / *right*	f destro / *right*
1260	72	26	M 25 x 1,5 **DX**	M 10 x 1 **DX**
1373	75	26	M 25 x 1,5 **DX**	M 14 x 1 **DX**
1374	75	20	M 25 x 1,5 **DX**	M 18 x 1,5 **DX**
1375	75	14	M 25 x 1,5 **DX**	M 25 x 1,5 **DX**

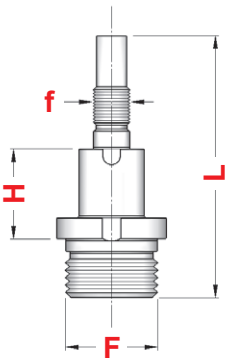

Tonda
Round

PINZE per CARICATORI TOP AUTOMAZIONI
CLAMPING SLEEVES FOR TOP AUTOMAZIONI BAR-FEEDERS

Art.	A	L	∅ min	∅ max	C	B
9700	18	80	4	13	5	**14**
9701	20	80	5	17	5	
9702	25	80	15	22	5	
9703	30	80	20	28	8	**20**
9704	35	80	26	30	8	
9705	40	80	30	38	8	
9706	45	80	35	42	8	
9707	50	80	40	47	8	
9708	55	80	45	52	8	
9709	60	80	30	55	8	
9710	65	80	55	60	8	
9711	70	80	61	65	8	
9712	75	80	66	70	8	
9713	75	80	66	70	8	**30**
9714	80	80	71	75	8	
9715	85	95	76	80	8	**35**
9716	90	95	81	85	8	
9717	95	95	86	90	8	
9718	100	95	91	95	8	

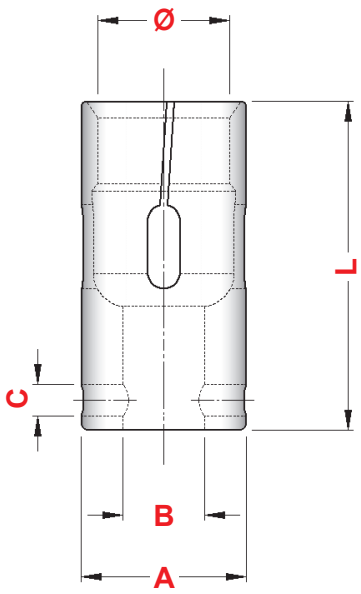

PINZE di EMERGENZA LAVORABILI IN VULKOLLAN per CARICATORI TOP AUTOMAZIONI
VULKOLLAN WORKABLE EMERGENCY CLAMPING SLEEVES FOR TOP AUTOMAZIONI BAR-FEEDERS

Art.	A	V	L	C	B
9502	14,9	12,9	80	5	10
9503	19	17	80	5	14
9504	24	22	80	5	20
	29	27	80	8	
	31	29	80	8	
	34	32	80	8	
	35	33	80	8	
	37	35	80	8	
	39	37	80	8	
	41	39	80	8	
	44	42	80	8	
	49	47	80	8	
	51	49	80	8	
	54	52	80	8	
	59	57	80	8	
	61	59	80	8	
	64	62	80	8	
	69	67	80	8	
9505	71	69	80	8	30
	74	72	80	8	
	79	77	80	8	
	81	79	80	8	
	84	82	80	8	
	89	87	80	8	
	94	92	80	8	
	99	97	80	8	
	109	107	80	8	

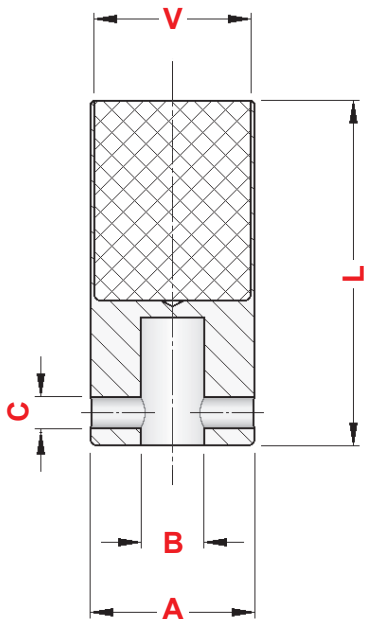

Le pinze di emergenza lavorabili possono essere finite dal cliente con il diametro desiderato grazie alla parte interna in Vulkollan.

Workable emergency collets can be finished by the customer with the desired diameter thanks to the Vulkollan inner part.

Tonda
Round

PINZE CARICATORI TOP AUTOMAZIONI per TORNI a FANTINA

CLAMPING SLEEVES TOP AUTOMAZIONI BAR-FEEDERS FOR SLIDING HEADSTOCK LATHES

Art.	A	L	∅	C	B
9522	15	52	3 ÷ 13	5	10
	18	52	14 ÷ 16		
9523	20	52	17 ÷ 18	5	14
	22	52	19		
	23	52	20		
	25	52	21 ÷ 22		
	27	52	23		
	28	52	24		
	29	52	25		
	30	52	26		

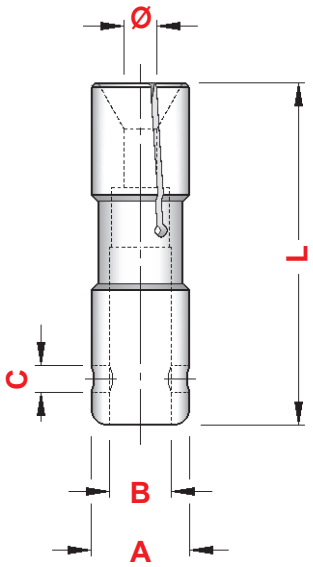

RACCORDI NIPLEX per CARICATORI TOP AUTOMAZIONI

NIPLEX FOR TOP AUTOMAZIONI BAR-FEEDERS

Art.	B	E	A	C	C1	L
9506	10	14	18	5	5	79
9507	14	14	19	5	5	79
9508	14	20	30	5	8	91
9509	14	25	35	5	8	91
9510	14	30	50	5	8	91
9511	20	20	30	8	8	91
9512	20	25	35	8	8	91
9513	20	30	50	8	8	91
9514	30	30	50	8	8	91
9524	35	30	70	8	8	81

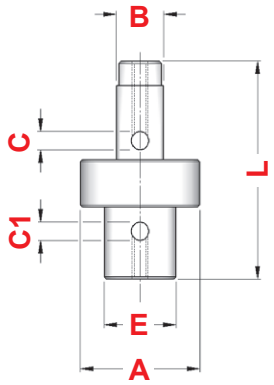

SPINE di BLOCCAGGIO PINZA

COLLET LOCKING PINS

Art.	D	L
9515	5	15
9516	5	19
9517	5	24
9525	5	27
9526	5	35
9518	8	30
9519	8	40
9520	8	45
9521	8	60

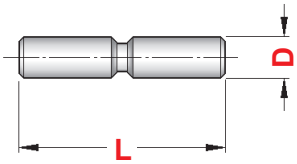

PINZE per ALTRI CARICATORI

CLAMPING SLEEVES FOR OTHER BAR-FEEDERS

Tonda
Round

Art.	D	L	f	∅ min	∅ max	Einheits
1308	5,0	37	M 4	1,5	4,0	**200E**
1309	6,0	30	M 4	1,5	4,5	—
1386	7,0	30	M 4	2,0	5,0	—
1387	7,0	37	M 5	2,0	5,5	**208E**
1388	10,0	30	M 5	2,0	8,0	—
1415	12,0	30	M 6	3,0	9,5	—
1446	12,5	30	M 6	9,5	10,5	—
1470	16,5	35	M 8	4,0	14,5	—
1477	20,0	35	M10	4,0	18,0	—

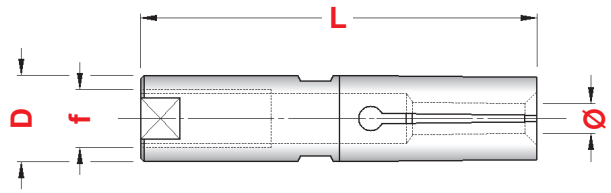

Tonda
Round

Art.	D	L	d	B	l	∅ min	∅ max	Einheits
1647	10	40	7 - H7	4	6	3,0	8,0	**210E**
1663	12	40	8 - H7	4	6	3,0	10,0	**212E**
1676	15	40	11 - H7	6	6	3,0	13,0	**203E**
1704	16	40	11 - H7	6	6	3,0	14,0	—
1744	18	40	11 - H7	6	6	3,0	16,0	**203E-18**
1861	20	65	14 - H7	8	7	4,0	18,0	**225E**
1863	25	65	20 - H7	8	7	4,0	22,0	**222E**
1869	32	65	20 - H7	8	7	10,0	30,0	—
1932	36	65	20 - H7	8	7	10,0	35,0	—

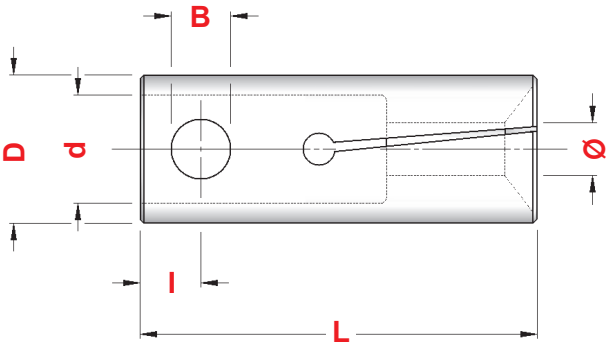

Tonda
Round

Art.	D	L	d	∅ min	∅ max	F	Einheits
1512	25	90	20 - H7	3,0	20,0	M 5	**2292E**
1549	32	90	20 - H7	5,0	29,5	M 6	**2422E**
1566	36	90	20 - H7	5,0	33,0	M 8	**2490E**
1644	42	90	20 - H7	6,0	39,0	M 8	—
1645	45	90	20 - H7	6,0	42,0	M 8	—

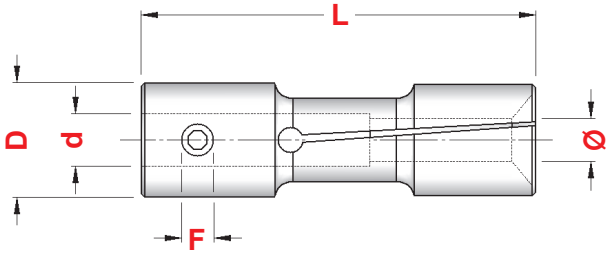

Tonda
Round

GUIDA BARRA REGISTRABILI CON METALLO DURO - TIPO TIRATO

DRAWN BACK ADJUSTABLE GUIDE BUSHINGS WITH SOLID CARBIDE

Art.	A	L	B	a	F
0698	9	44,0	12,5	16°	M 8 x 0,75
0655	12	50,0	16,0	16°	M 10 x 0,75
0686	12	50,0	15,0	30°	M 12 x 1,00
0909	16	59,0	20,5	16°	M 14 x 1,00
0687	18	60,0	21,8	30°	M 16 x 1,00
0688	20	55,0	25,0	30°	M 20 x 1,00
0799	22	68,0	29,0	16°	M 19 x 1,00
0926	22	68,0	29,0	16°	M 22 x 1,00
4040	24	61,0	30,0	30°	M 24 x 1,00
0602	28	81,0	38,0	30°	M 25 x 1,00
0699	28	82,0	34,0	16°	M 25 x 1,00
0803	32	71,0	40,0	30°	M 32 x 1,00
0812	34	87,5	41,0	10°	M 34 x 1,00
0689	40	71,0	48,0	30°	M 40 x 1,00
0930	42	82,0	49,0	16°	M 40 x 1,00

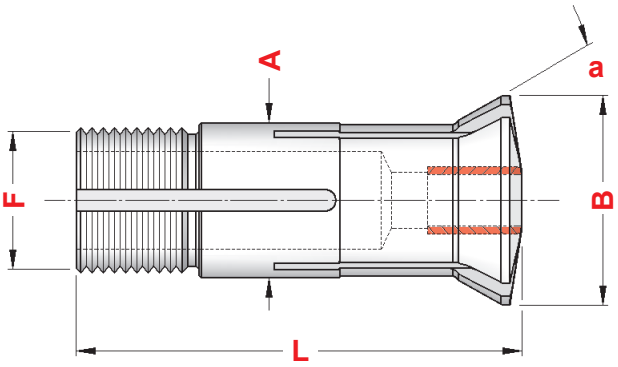

Tonda
Round

GUIDA BARRA REGISTRABILI CON METALLO DURO - TIPO SPINTO

PUSHED ADJUSTABLE GUIDE BUSHINGS WITH SOLID CARBIDE

Art.	A	L	a	b
0691	16	40	30°	30°
0692	20	40	30°	30°
0887	30	60	29°	29°
0888	34	60	29°	29°

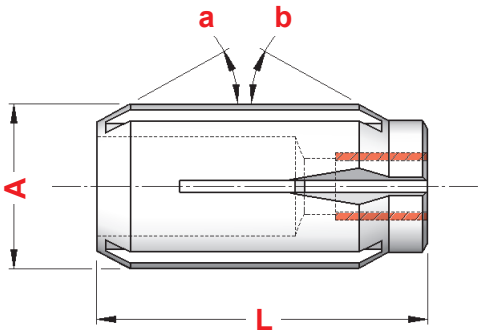

Tonda
Round

GUIDA BARRA CON METALLO DURO - TIPO FISSO

FIXED GUIDE BUSHINGS WITH SOLID CARBIDE

Art.	A	L
4028	13	30
0677	15	30
0678	16	30
0679	20	30
0680	25	35
0682	32	45

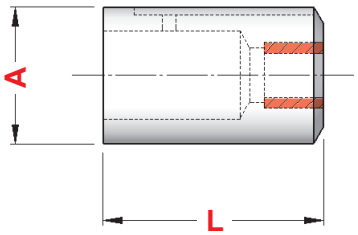

INDICE DELLE BUSSOLE DI RIDUZIONE
INDEX OF REDUCTION SLEEVES

E 2.1
E 2.2

BUSSOLE DI RIDUZIONE UNIVERSALI SENZA BATTUTA

UNIVERSAL REDUCTION SLEEVES WITHOUT STOP

Figura 1	HRC 55-58
Figura 2	HRC 32-34

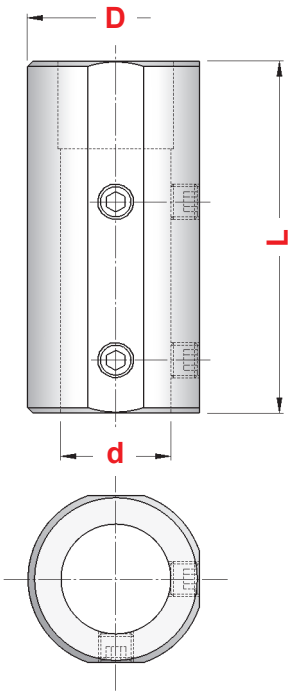

Figura 1

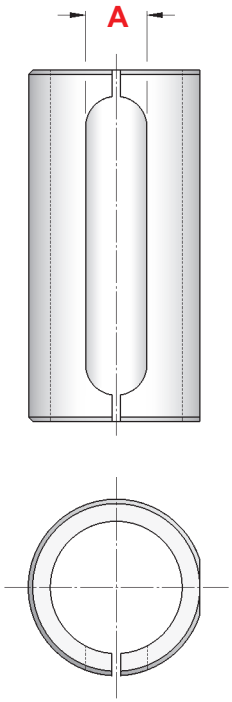

Figura 2

TIPO	Art.	D	d	L	A	Fig.	
E 2.1 - 20 x 6	**2770**	20	6	60	–	1	0365
E 2.1 - 20 x 8	**2778**	20	8	60	–	1	0368
E 2.1 - 20 x 10	**2779**	20	10	60	–	1	0367
E 2.1 - 20 x 12	**2780**	20	12	60	–	1	0367
E 2.1 - 25 x 6	**2837**	25	6	60	–	1	0365
E 2.1 - 25 x 8	**4300**	25	8	60	–	1	0020
E 2.1 - 25 x 10	**4301**	25	10	60	–	1	0020
E 2.1 - 25 x 12	**4302**	25	12	60	–	1	0368
E 2.1 - 25 x 14	**2771**	25	14	60	–	1	0367
E 2.2 - 25 x 16	**4318**	25	16	60	9	2	—
E 2.1 - 32 x 6	**2838**	32	6	70	–	1	0366
E 2.1 - 32 x 8	**4303**	32	8	70	–	1	4970
E 2.1 - 32 x 10	**4304**	32	10	70	–	1	4970
E 2.1 - 32 x 12	**4305**	32	12	70	–	1	0370
E 2.1 - 32 x 14	**2839**	32	14	70	–	1	0020
E 2.1 - 32 x 16	**4306**	32	16	70	–	1	0020
E 2.1 - 32 x 18	**2841**	32	18	70	–	1	0020
E 2.1 - 32 x 20	**4307**	32	20	70	–	1	0372
E 2.2 - 32 x 25	**4319**	32	25	70	14	2	—
E 2.1 - 40 x 6	**7059**	40	6	80	–	1	0366
E 2.1 - 40 x 8	**4308**	40	8	80	–	1	0181
E 2.1 - 40 x 10	**4309**	40	10	80	–	1	0371
E 2.1 - 40 x 12	**4310**	40	12	80	–	1	0371
E 2.1 - 40 x 14	**2845**	40	14	80	–	1	0371
E 2.1 - 40 x 16	**4311**	40	16	80	–	1	4970
E 2.1 - 40 x 18	**2847**	40	18	80	–	1	4970
E 2.1 - 40 x 20	**4312**	40	20	80	–	1	0021
E 2.1 - 40 x 25	**4313**	40	25	80	–	1	0372
E 2.2 - 40 x 32	**4320**	40	32	80	14	2	—
E 2.1 - 50 x 12	**7061**	50	12	90	–	1	0181
E 2.1 - 50 x 14	**7062**	50	14	90	–	1	0181
E 2.1 - 50 x 16	**4314**	50	16	90	–	1	0375
E 2.1 - 50 x 18	**2792**	50	18	90	–	1	0375
E 2.1 - 50 x 20	**4315**	50	20	90	–	1	0375
E 2.1 - 50 x 25	**4316**	50	25	90	–	1	4971
E 2.1 - 50 x 32	**4317**	50	32	90	–	1	0021
E 2.2 - 50 x 40	**4321**	50	40	90	14	2	—
E 2.1 - 60 x 16	**8886**	60	16	160	–	1	0183
E 2.1 - 60 x 20	**8887**	60	20	160	–	1	0183
E 2.1 - 60 x 25	**8888**	60	25	160	–	1	0377
E 2.1 - 60 x 32	**8889**	60	32	160	–	1	4972
E 2.1 - 60 x 40	**8890**	60	40	160	–	1	0385

EG.1 EG.2

BUSSOLE DI RIDUZIONE UNIVERSALI CON BATTUTA

UNIVERSAL REDUCTION SLEEVES WITH STOP

Figura 1	HRC 55-58
Figura 2	HRC 32-34

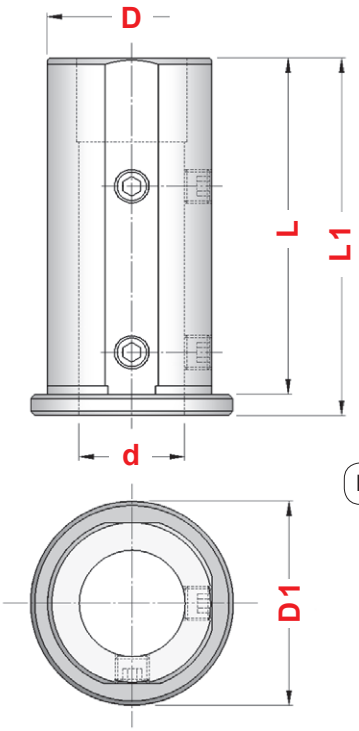

Figura 1

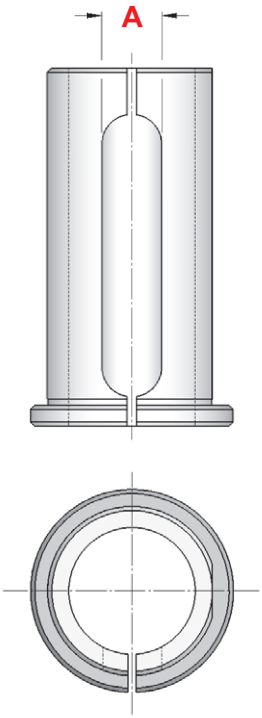

Figura 2

TIPO	Art.	D	d	L	L1	D1	A	Fig.	
EG.1 - 20 x 6	**5964**	20	6	50	55	28	–	1	0365
EG.1 - 20 x 8	**5965**	20	8	50	55	28	–	1	0368
EG.1 - 20 x 10	**5966**	20	10	50	55	28	–	1	0367
EG.1 - 20 x 12	**5967**	20	12	50	55	28	–	1	0367
EG.2 - 20 x 14	**5994**	20	14	50	55	28	9	2	—
EG.1 - 25 x 6	**5968**	25	6	60	65	33	–	1	0365
EG.1 - 25 x 8	**5969**	25	8	60	65	33	–	1	0020
EG.1 - 25 x 10	**5970**	25	10	60	65	33	–	1	0020
EG.1 - 25 x 12	**5971**	25	12	60	65	33	–	1	0368
EG.1 - 25 x 14	**5972**	25	14	60	65	33	–	1	0367
EG.2 - 25 x 16	**5995**	25	16	60	65	33	9	2	—
EG.2 - 25 x 18	**5996**	25	18	60	65	33	9	2	—
EG.1 - 32 x 6	**5973**	32	6	70	75	40	–	1	0366
EG.1 - 32 x 8	**5974**	32	8	70	75	40	–	1	4970
EG.1 - 32 x 10	**5975**	32	10	70	75	40	–	1	4970
EG.1 - 32 x 12	**5976**	32	12	70	75	40	–	1	0370
EG.1 - 32 x 14	**5977**	32	14	70	75	40	–	1	0020
EG.1 - 32 x 16	**5978**	32	16	70	75	40	–	1	0020
EG.1 - 32 x 18	**5979**	32	18	70	75	40	–	1	0020
EG.1 - 32 x 20	**5980**	32	20	70	75	40	–	1	0372
EG.2 - 32 x 25	**5997**	32	25	70	75	40	14	2	—
EG.1 - 40 x 6	**5960**	40	6	80	85	48	–	1	0366
EG.1 - 40 x 8	**5981**	40	8	80	85	48	–	1	0181
EG.1 - 40 x 10	**5982**	40	10	80	85	48	–	1	0371
EG.1 - 40 x 12	**5983**	40	12	80	85	48	–	1	0371
EG.1 - 40 x 14	**5984**	40	14	80	85	48	–	1	0371
EG.1 - 40 x 16	**5985**	40	16	80	85	48	–	1	4970
EG.1 - 40 x 18	**5986**	40	18	80	85	48	–	1	4970
EG.1 - 40 x 20	**5987**	40	20	80	85	48	–	1	0021
EG.1 - 40 x 25	**5988**	40	25	80	85	48	–	1	0372
EG.2 - 40 x 32	**5998**	40	32	80	85	48	14	2	—
EG.1 - 50 x 8	**7063**	50	8	90	95	58	–	1	0181
EG.1 - 50 x 10	**7064**	50	10	90	95	58	–	1	0371
EG.1 - 50 x 12	**7065**	50	12	90	95	58	–	1	0371
EG.1 - 50 x 14	**7066**	50	14	90	95	58	–	1	0371
EG.1 - 50 x 16	**5989**	50	16	90	95	58	–	1	0375
EG.1 - 50 x 18	**5990**	50	18	90	95	58	–	1	0375
EG.1 - 50 x 20	**5991**	50	20	90	95	58	–	1	0375
EG.1 - 50 x 25	**5992**	50	25	90	95	58	–	1	4971
EG.1 - 50 x 32	**5993**	50	32	90	95	58	–	1	0021
EG.2 - 50 x 40	**5999**	50	40	90	95	58	14	2	—

EG.3 EG.4

BUSSOLE DI RIDUZIONE UNIVERSALI LUNGHE CON BATTUTA

EXTENDED UNIVERSAL REDUCTION SLEEVES WITH STOP

Figura 1	HRC 55-58
Figura 2	HRC 32-34

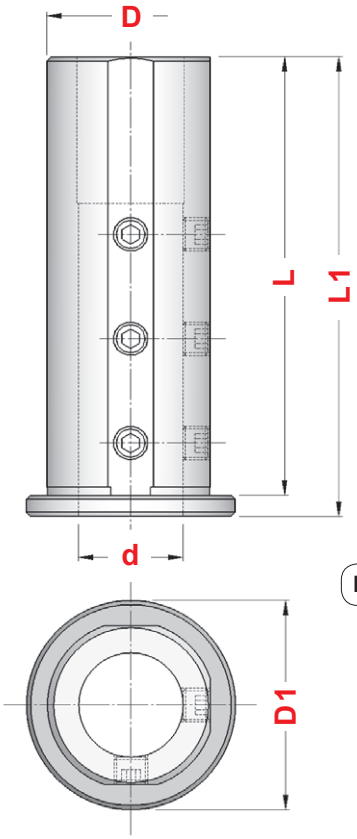

Figura 1

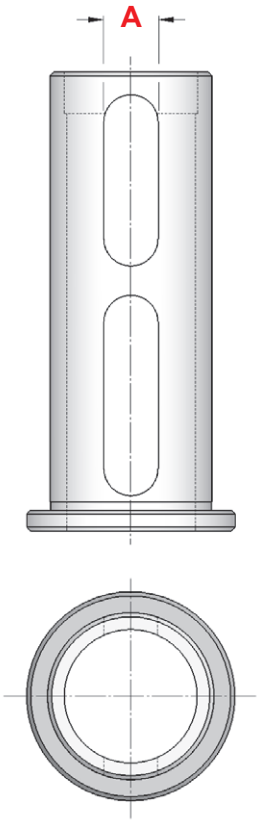

Figura 2

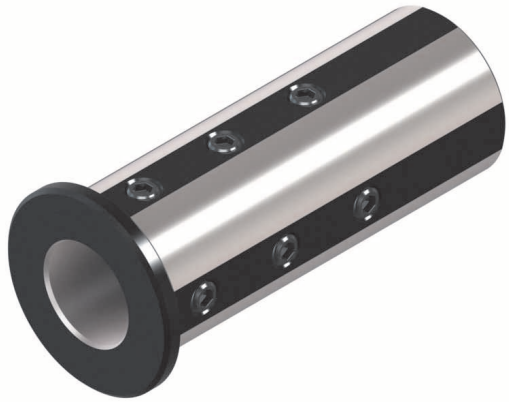

TIPO	Art.	D	d	L	L1	D1	A	Fig.	
EG.3 - 32 x 6	**5315**	32	6	85	90	40	–	1	0366
EG.3 - 32 x 8	**5316**	32	8	85	90	40	–	1	4970
EG.3 - 32 x 10	**5317**	32	10	85	90	40	–	1	0370
EG.3 - 32 x 12	**5318**	32	12	85	90	40	–	1	0370
EG.3 - 32 x 14	**7042**	32	14	85	90	40	–	1	0370
EG.3 - 32 x 16	**5319**	32	16	85	90	40	–	1	0020
EG.3 - 32 x 18	**7043**	32	18	85	90	40	–	1	0020
EG.3 - 32 x 20	**5320**	32	20	85	90	40	–	1	0367
EG.4 - 32 x 25	**5333**	32	25	85	90	40	11	2	—
EG.3 - 40 x 6	**5321**	40	6	105	110	50	–	1	0366
EG.3 - 40 x 8	**5322**	40	8	105	110	50	–	1	0181
EG.3 - 40 x 10	**5323**	40	10	105	110	50	–	1	0371
EG.3 - 40 x 12	**5324**	40	12	105	110	50	–	1	0371
EG.3 - 40 x 14	**5918**	40	14	105	110	50	–	1	0371
EG.3 - 40 x 16	**5325**	40	16	105	110	50	–	1	4971
EG.3 - 40 x 18	**5919**	40	18	105	110	50	–	1	4971
EG.3 - 40 x 20	**5326**	40	20	105	110	50	–	1	0021
EG.3 - 40 x 25	**5327**	40	25	105	110	50	–	1	0372
EG.4 - 40 x 32	**5334**	40	32	105	110	50	13	2	—
EG.3 - 50 x 12	**5328**	50	12	125	130	60	–	1	0382
EG.3 - 50 x 14	**7044**	50	14	125	130	60	–	1	0382
EG.3 - 50 x 16	**5329**	50	16	125	130	60	–	1	0375
EG.3 - 50 x 18	**7045**	50	18	125	130	60	–	1	0375
EG.3 - 50 x 20	**5330**	50	20	125	130	60	–	1	0375
EG.3 - 50 x 25	**5331**	50	25	125	130	60	–	1	4971
EG.3 - 50 x 32	**5332**	50	32	125	130	60	–	1	0021
EG.4 - 50 x 40	**5335**	50	40	125	130	60	13	2	—
EG.3 - 60 x 20	**8840**	60	20	135	140	70	–	1	0186
EG.3 - 60 x 25	**8841**	60	25	135	140	70	–	1	0377
EG.3 - 60 x 32	**8842**	60	32	135	140	70	–	1	4972
EG.3 - 60 x 40	**8843**	60	40	135	140	70	–	1	0385
EG.4 - 60 x 50	**8844**	60	50	135	140	70	13	2	—
EG.3 - 80 x 25	**8845**	80	25	145	150	90	–	1	4973
EG.3 - 80 x 32	**8846**	80	32	145	150	90	–	1	4973
EG.3 - 80 x 40	**8847**	80	40	145	150	90	–	1	4973
EG.3 - 80 x 50	**8848**	80	50	145	150	90	–	1	4973
EG.4 - 80 x 60	**8849**	80	60	145	150	90	14	2	—

EG.5

BUSSOLE DI RIDUZIONE CON ASOLA E BATTUTA

SLOTTED REDUCTION SLEEVES WITH STOP

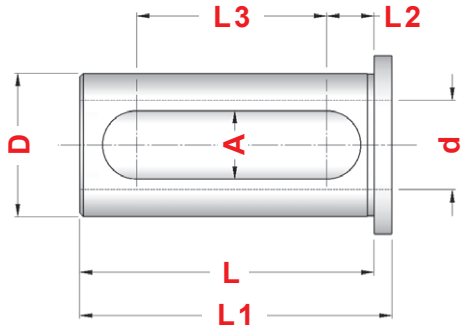

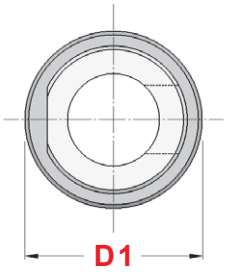

TIPO	Art.	D	d	L	L1	L2	L3	A	D1
EG.5 - 20 x 8	**8796**	20	8	44	47	9,5	25	11	25
EG.5 - 20 x 10	**8797**	20	10	44	47	9,5	25	11	25
EG.5 - 20 x 12	**8798**	20	12	44	47	9,5	25	11	25
EG.5 - 20 x 14	**8880**	20	14	44	47	9,5	25	11	25
EG.5 - 20 x 16	**8799**	20	16	44	47	9,5	25	11	25
EG.5 - 25 x 8	**8557**	25	8	54	57	8,5	33	13	30
EG.5 - 25 x 10	**8558**	25	10	54	57	8,5	33	13	30
EG.5 - 25 x 12	**8559**	25	12	54	57	8,5	33	13	30
EG.5 - 25 x 14	**8560**	25	14	54	57	8,5	33	13	30
EG.5 - 25 x 16	**8561**	25	16	54	57	8,5	33	13	30
EG.5 - 25 x 18	**8562**	25	18	54	57	8,5	33	13	30
EG.5 - 25 x 20	**8563**	25	20	54	57	8,5	33	13	30
EG.5 - 32 x 8	**8564**	32	8	64	68	8,5	42	13	37
EG.5 - 32 x 10	**8565**	32	10	64	68	8,5	42	13	37
EG.5 - 32 x 12	**8566**	32	12	64	68	8,5	42	13	37
EG.5 - 32 x 14	**8567**	32	14	64	68	8,5	42	13	37
EG.5 - 32 x 16	**8568**	32	16	64	68	8,5	42	13	37
EG.5 - 32 x 18	**8569**	32	18	64	68	8,5	42	13	37
EG.5 - 32 x 20	**8570**	32	20	64	68	8,5	42	13	37
EG.5 - 32 x 25	**8571**	32	25	64	68	8,5	42	13	37
EG.5 - 40 x 12	**8835**	40	12	74	79	9	51	14	45
EG.5 - 40 x 14	**8836**	40	14	74	79	9	51	14	45
EG.5 - 40 x 16	**8837**	40	16	74	79	9	51	14	45
EG.5 - 40 x 18	**8838**	40	18	74	79	9	51	14	45
EG.5 - 40 x 20	**8897**	40	20	74	79	9	51	14	45
EG.5 - 40 x 25	**8898**	40	25	74	79	9	51	14	45
EG.5 - 40 x 32	**8899**	40	32	74	79	9	51	14	45

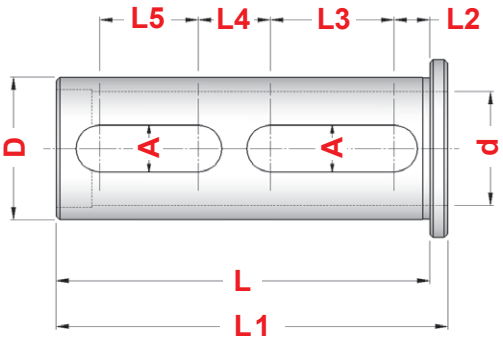

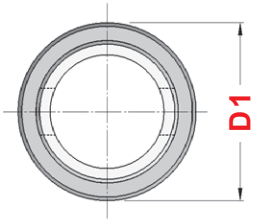

VERSIONE LUNGA CON DOPPIA ASOLA

LONG TYPE WITH DOUBLE SLOT

TIPO	Art.	D	d	L	L1	L2	L3	L4	L5	A	D1
EG.4 - 25 x 16	**8839**	25	16	60	65	9	13	15	12	11	33
EG.4 - 32 x 25	**5333**	32	25	85	90	9	25	18	22	11	40
EG.4 - 40 x 32	**5334**	40	32	105	110	10	35	20	28	13	50
EG.4 - 50 x 40	**5335**	50	40	125	130	10	45	20	37	13	60
EG.4 - 60 x 50	**8844**	60	50	135	140	15	40	28	28	13	70
EG.4 - 80 x 60	**8849**	80	60	145	150	25	30	25	15	14	90

EG.6

BUSSOLE DI RIDUZIONE CON ASOLA E GRANO SULLA BATTUTA

SLOTTED REDUCTION SLEEVES WITH GRAIN ON THE STOP

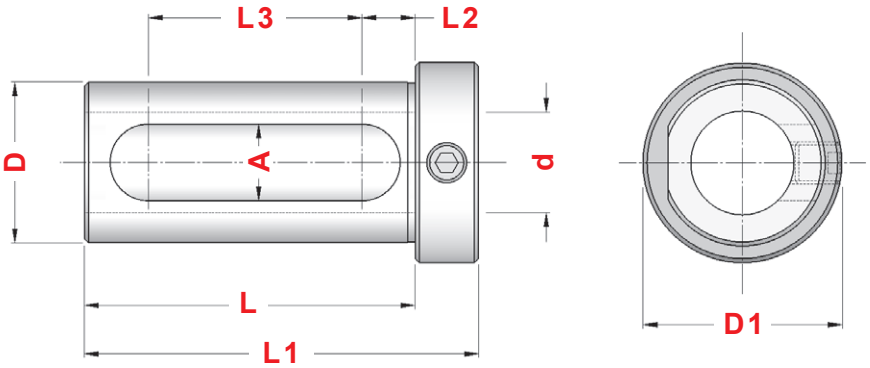

TIPO	Art.	D	d	L	L1	L2	L3	A	D1	
EG.6 - 20 x 8	**8754**	20	8	49	59	7,5	29	11	27	0370
EG.6 - 20 x 10	**8755**	20	10	49	59	7,5	29	11	27	0370
EG.6 - 20 x 12	**8756**	20	12	49	59	7,5	29	11	27	0370
EG.6 - 20 x 14	**8757**	20	14	49	59	7,5	29	11	27	0370
EG.6 - 20 x 16	**8758**	20	16	49	59	7,5	29	11	27	0368
EG.6 - 25 x 12	**8759**	25	12	54	66	8,5	32	13	32	0375
EG.6 - 25 x 14	**8760**	25	14	54	66	8,5	32	13	32	0372
EG.6 - 25 x 16	**8761**	25	16	54	66	8,5	32	13	32	0372
EG.6 - 25 x 18	**8762**	25	18	54	66	8,5	32	13	32	0372
EG.6 - 25 x 20	**8763**	25	20	54	66	8,5	32	13	32	0372
EG.6 - 32 x 16	**8764**	32	16	64	76	8,5	42	13	39	0375
EG.6 - 32 x 18	**8765**	32	18	64	76	8,5	42	13	39	0375
EG.6 - 32 x 20	**8766**	32	20	64	76	8,5	42	13	39	0372
EG.6 - 32 x 25	**8767**	32	25	64	76	8,5	42	13	39	0372
EG.6 - 40 x 16	**8768**	40	16	74	88	9	51	14	48	0377
EG.6 - 40 x 18	**8769**	40	18	74	88	9	51	14	48	0377
EG.6 - 40 x 20	**8770**	40	20	74	88	9	51	14	48	0377
EG.6 - 40 x 25	**8771**	40	25	74	88	9	51	14	48	0060
EG.6 - 40 x 32	**8772**	40	32	74	88	9	51	14	48	0060
EG.6 - 50 x 25	**8773**	50	25	84	98	9	61	14	59	0377
EG.6 - 50 x 32	**8774**	50	32	84	98	9	61	14	59	0377
EG.6 - 50 x 40	**8775**	50	40	84	98	9	61	14	59	0060
EG.6 - 60 x 25	**8881**	60	25	94	108	9	71	14	69	0377
EG.6 - 60 x 32	**8882**	60	32	94	108	9	71	14	69	0377
EG.6 - 60 x 40	**8883**	60	40	94	108	9	71	14	69	0377
EG.6 - 60 x 50	**8884**	60	50	94	108	9	71	14	69	0060

p.259

EG.7

BUSSOLE DI RIDUZIONE CON PROLUNGA

REDUCTION SLEEVES WITH EXTENSION

HRC 55-58

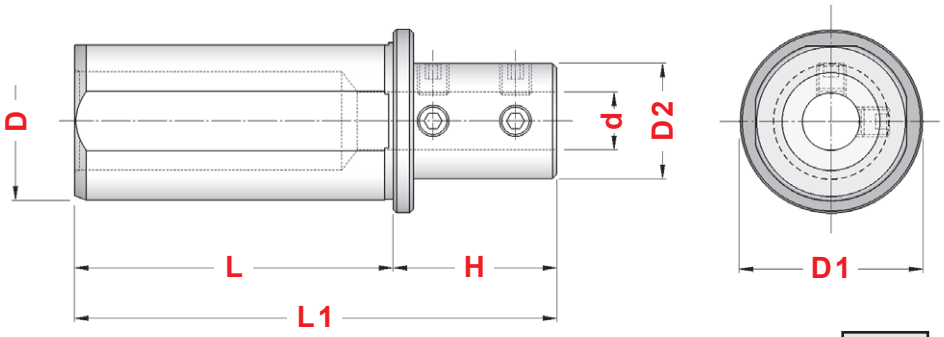

TIPO	Art.	D	d	L	H	L1	D1	D2	
EG.7 - 25 x 6	**9567**	25	6	54	30	84	30	20	0365
EG.7 - 25 x 8	**9568**	25	8	54	30	84	30	22	0370
EG.7 - 25 x 10	**9569**	25	10	54	30	84	30	24	0370
EG.7 - 25 x 12	**9570**	25	12	54	30	84	30	26	0370
EG.7 - 25 x 14	**9571**	25	14	54	30	84	30	28	0370
EG.7 - 25 x 16	**9572**	25	16	54	30	84	30	30	0370
EG.7 - 32 x 6	**9573**	32	6	64	30	94	37	20	0365
EG.7 - 32 x 8	**9574**	32	8	64	30	94	37	22	0370
EG.7 - 32 x 10	**9575**	32	10	64	30	94	37	24	0370
EG.7 - 32 x 12	**9576**	32	12	64	30	94	37	26	0370
EG.7 - 32 x 14	**9577**	32	14	64	30	94	37	28	0370
EG.7 - 32 x 16	**9578**	32	16	64	30	94	37	30	0370
EG.7 - 32 x 18	**9579**	32	18	64	30	94	37	32	0370
EG.7 - 32 x 20	**9580**	32	20	64	30	94	37	34	0370
EG.7 - 40 x 6	**9581**	40	6	74	40	114	45	20	0365
EG.7 - 40 x 8	**9582**	40	8	74	40	114	45	22	0370
EG.7 - 40 x 10	**9583**	40	10	74	40	114	45	24	0370
EG.7 - 40 x 12	**9584**	40	12	74	40	114	45	26	0370
EG.7 - 40 x 14	**9585**	40	14	74	40	114	45	28	0370
EG.7 - 40 x 16	**9586**	40	16	74	40	114	45	30	0370
EG.7 - 40 x 18	**9587**	40	18	74	40	114	45	32	0370
EG.7 - 40 x 20	**9588**	40	20	74	40	114	45	34	0372
EG.7 - 40 x 25	**9589**	40	25	74	40	114	45	39	0372
EG.7 - 50 x 12	**9590**	50	12	84	40	124	55	26	0370
EG.7 - 50 x 14	**9591**	50	14	84	40	124	55	28	0370
EG.7 - 50 x 16	**9592**	50	16	84	40	124	55	30	0370
EG.7 - 50 x 18	**9593**	50	18	84	40	124	55	32	0370
EG.7 - 50 x 20	**9594**	50	20	84	40	124	55	34	0372
EG.7 - 50 x 25	**9595**	50	25	84	40	124	55	39	0372

p.259

RZ

BUSSOLE DI RIDUZIONE TAGLIATE CON BATTUTA - TIPO RZ

SPLITTED REDUCTION SLEEVES WITH STOP - RZ TYPE

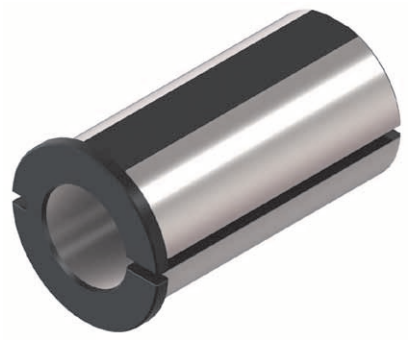

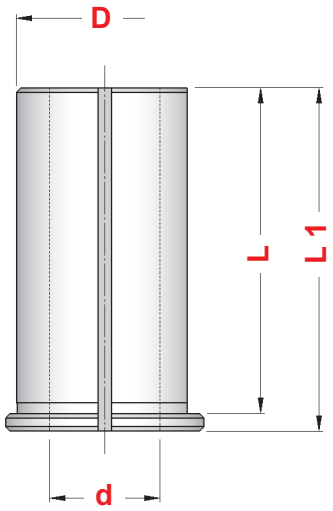

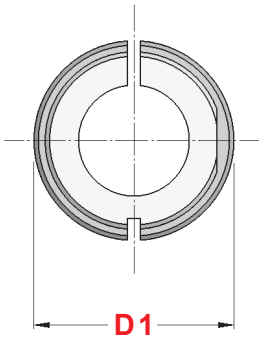

TIPO	Art.	D	d	L	L1	D1
RZ - 20 x 8	**5920**	20	8	36	40	25
RZ - 20 x 10	**5921**	20	10	36	40	25
RZ - 20 x 12	**5922**	20	12	36	40	25
RZ - 20 x 14	**5923**	20	14	36	40	25
RZ - 20 x 16	**5924**	20	16	36	40	25
RZ - 25 x 8	**5925**	25	8	46	50	30
RZ - 25 x 10	**5926**	25	10	46	50	30
RZ - 25 x 12	**5927**	25	12	46	50	30
RZ - 25 x 14	**5928**	25	14	46	50	30
RZ - 25 x 16	**5929**	25	16	46	50	30
RZ - 25 x 18	**5930**	25	18	46	50	30
RZ - 25 x 20	**5931**	25	20	46	50	30
RZ - 32 x 8	**5932**	32	8	56	60	37
RZ - 32 x 10	**5933**	32	10	56	60	37
RZ - 32 x 12	**5934**	32	12	56	60	37
RZ - 32 x 14	**5935**	32	14	56	60	37
RZ - 32 x 16	**5936**	32	16	56	60	37
RZ - 32 x 18	**5937**	32	18	56	60	37
RZ - 32 x 20	**5938**	32	20	56	60	37
RZ - 32 x 25	**5939**	32	25	56	60	37
RZ - 40 x 10	**5941**	40	10	74	78	45
RZ - 40 x 12	**5942**	40	12	74	78	45
RZ - 40 x 14	**5943**	40	14	74	78	45
RZ - 40 x 16	**5944**	40	16	74	78	45
RZ - 40 x 18	**5945**	40	18	74	78	45
RZ - 40 x 20	**5946**	40	20	74	78	45
RZ - 40 x 25	**5947**	40	25	74	78	45
RZ - 40 x 32	**5948**	40	32	74	78	45
RZ - 50 x 20	**5951**	50	20	84	88	55
RZ - 50 x 25	**5952**	50	25	84	88	55
RZ - 50 x 32	**5953**	50	32	84	88	55
RZ - 50 x 40	**5954**	50	40	84	88	55
RZ - 60 x 25	**5956**	60	25	88	92	65
RZ - 60 x 32	**5957**	60	32	88	92	65
RZ - 60 x 40	**5958**	60	40	88	92	65
RZ - 60 x 50	**5959**	60	50	88	92	65

Il doppio taglio aumenta la capacità elastica della bussola riducendo le vibrazioni dell'utensile

The double cut increases the bush elastic capacity reducing thus tool vibrations

E2.LAV

BUSSOLE TENERE LAVORABILI RETTIFICATE CON BATTUTA

GRINDED NOT HARDENED REDUCTION SLEEVES WITH STOP

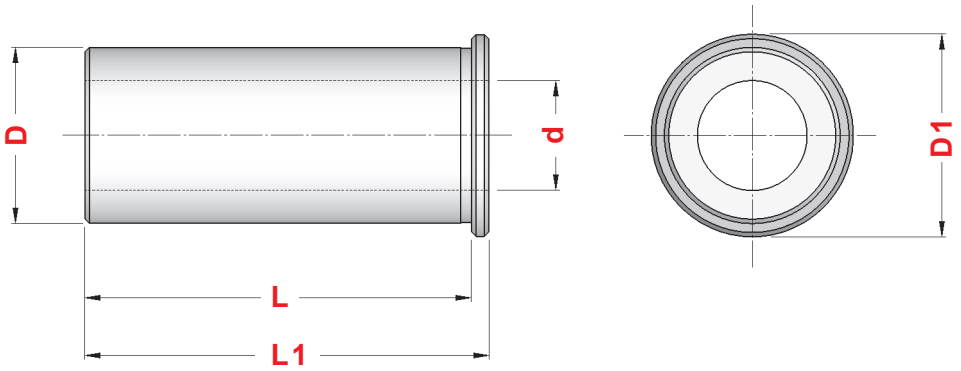

TIPO	Art.	D	d	L	L1	D1
E2 .LAV - 25 x 8	**1509**	25	8	70	74	32
E2 .LAV - 25 x 10	**1511**	25	10	70	74	32
E2 .LAV - 25 x 12	**1513**	25	12	70	74	32
E2 .LAV - 25 x 14	**1516**	25	14	70	74	32
E2 .LAV - 25 x 16	**1517**	25	16	70	74	32
E2 .LAV - 25 x 18	**1518**	25	18	70	74	32
E2 .LAV - 25 x 20	**1519**	25	20	70	74	32
E2 .LAV - 32 x 10	**2284**	32	10	88	92	36
E2 .LAV - 32 x 12	**2286**	32	12	88	92	36
E2 .LAV - 32 x 14	**2287**	32	14	88	92	36
E2 .LAV - 32 x 16	**2289**	32	16	88	92	36
E2 .LAV - 32 x 18	**2290**	32	18	88	92	36
E2 .LAV - 32 x 20	**2291**	32	20	88	92	36
E2 .LAV - 32 x 25	**2293**	32	25	88	92	36
E2 .LAV - 40 x 12	**2440**	40	12	88	92	46
E2 .LAV - 40 x 14	**2441**	40	14	88	92	46
E2 .LAV - 40 x 16	**2442**	40	16	88	92	46
E2 .LAV - 40 x 18	**2445**	40	18	88	92	46
E2 .LAV - 40 x 20	**2446**	40	20	88	92	46
E2 .LAV - 40 x 25	**2460**	40	25	88	92	46
E2 .LAV - 40 x 32	**2466**	40	32	88	92	46

EG.R

BUSSOLE DI RIDUZIONE PER PORTABARENI

REDUCTION SLEEVES FOR BORING BAR HOLDERS

Figura 1

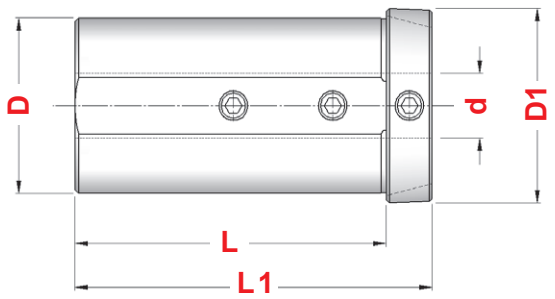

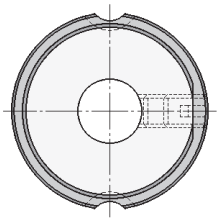

Figura 2

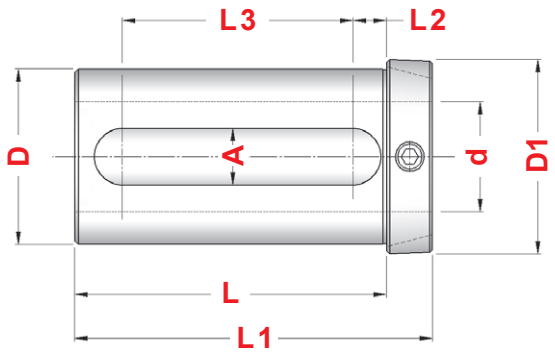

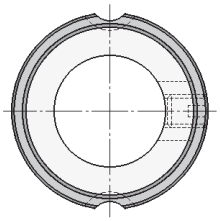

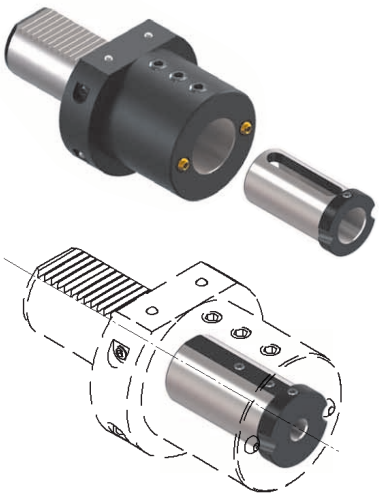

Utilizzabili con portabareni
VDI, HSK, Poligonali, etc.
La battuta è sagomata per evitare interferenza con gli ugelli di refrigerazione

Usable with boring bar holders VDI, HSK, Polygonal, etc. The stop is shaped to avoid interference with the refrigeration nozzles

TIPO	Art.	D	d	L	L1	L2	L3	A	D1	Fig.
EG.R - 25 x 8	**9600**	25	8	51	61	–	–	–	30	1
EG.R - 25 x 10	**9601**	25	10	51	61	–	–	–	30	1
EG.R - 25 x 12	**9602**	25	12	51	61	–	–	–	30	1
EG.R - 25 x 14	**9603**	25	14	51	61	–	–	–	30	1
EG.R - 25 x 16	**9604**	25	16	51	61	8	34	13	30	2
EG.R - 25 x 18	**9605**	25	18	51	61	8	34	13	30	2
EG.R - 25 x 20	**9606**	25	20	51	61	8	34	13	30	2
EG.R - 32 x 8	**9607**	32	8	57,5	67,5	–	–	–	37	1
EG.R - 32 x 10	**9608**	32	10	57,5	67,5	–	–	–	37	1
EG.R - 32 x 12	**9609**	32	12	57,5	67,5	–	–	–	37	1
EG.R - 32 x 14	**9610**	32	14	57,5	67,5	–	–	–	37	1
EG.R - 32 x 16	**9611**	32	16	57,5	67,5	8	40	13	37	2
EG.R - 32 x 18	**9612**	32	18	57,5	67,5	8	40	13	37	2
EG.R - 32 x 20	**9613**	32	20	57,5	67,5	8	40	13	37	2
EG.R - 32 x 25	**9614**	32	25	57,5	67,5	8	40	13	37	2
EG.R - 40 x 8	**9615**	40	8	71	81	–	–	–	45	1
EG.R - 40 x 10	**9616**	40	10	71	81	–	–	–	45	1
EG.R - 40 x 12	**9617**	40	12	71	81	–	–	–	45	1
EG.R - 40 x 14	**9618**	40	14	71	81	–	–	–	45	1
EG.R - 40 x 16	**9619**	40	16	71	81	8	52	13	45	2
EG.R - 40 x 18	**9620**	40	18	71	81	8	52	13	45	2
EG.R - 40 x 20	**9621**	40	20	71	81	8	52	13	45	2
EG.R - 40 x 25	**9622**	40	25	71	81	8	52	13	45	2
EG.R - 40 x 32	**9623**	40	32	71	81	8	52	13	45	2

E 2.3

BUSSOLE DI RIDUZIONE A CONO MORSE SENZA BATTUTA

MORSE TAPER REDUCTION SLEEVES WITHOUT STOP

Figura 1	**HRC 55-58**
Figura 2	**HRC 55-58**

Figura 1

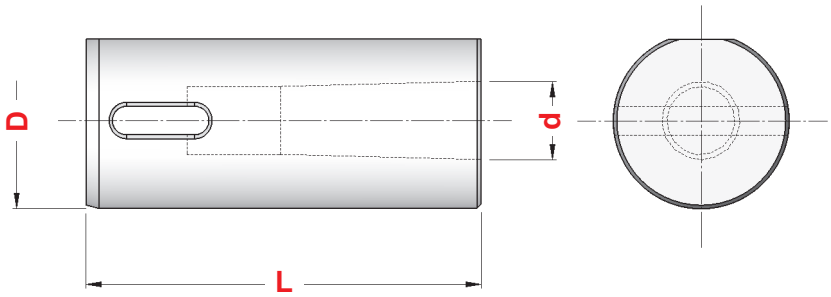

Figura 2

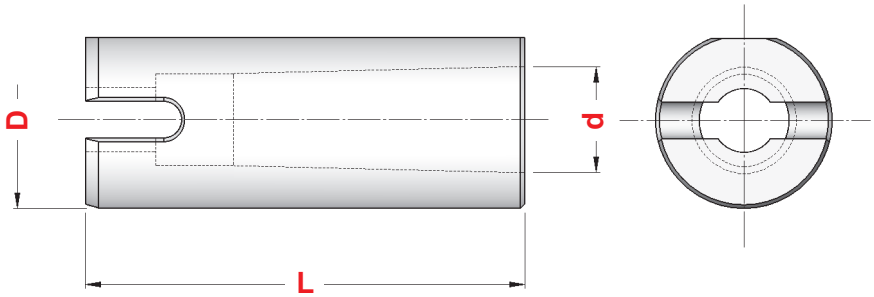

TIPO	Art.	D	CM	d	L	Fig.
E 2.3 - 20 x 1	**5217**	20	1	12,065	60	2
E 2.3 - 20 x 2	**5218**	20	2	17,780	90	1
E 2.3 - 25 x 1	**5219**	25	1	12,065	60	2
E 2.3 - 25 x 2	**5220**	25	2	17,780	90	1
E 2.3 - 32 x 1	**5221**	32	1	12,065	60	2
E 2.3 - 32 x 2	**4322**	32	2	17,780	90	1
E 2.3 - 32 x 3	**4323**	32	3	23,825	100	2
E 2.3 - 40 x 2	**4324**	40	2	17,780	90	1
E 2.3 - 40 x 3	**4325**	40	3	23,825	100	2
E 2.3 - 40 x 4	**2857**	40	4	31,267	120	2
E 2.3 - 50 x 2	**4326**	50	2	17,780	90	1
E 2.3 - 50 x 3	**4327**	50	3	23,825	100	2
E 2.3 - 50 x 4	**4328**	50	4	31,267	120	2
E 2.3 - 60 x 3	**8891**	60	3	23,825	160	1
E 2.3 - 60 x 4	**8892**	60	4	31,267	160	1
E 2.3 - 60 x 5	**8893**	60	5	44,399	160	2

E 2.G6

BUSSOLE DI RIDUZIONE A CONO MORSE CON BATTUTA

MORSE TAPER REDUCTION SLEEVES WITH STOP

Figura 1	**HRC 55-58**
Figura 2	**HRC 55-58**

Figura 1

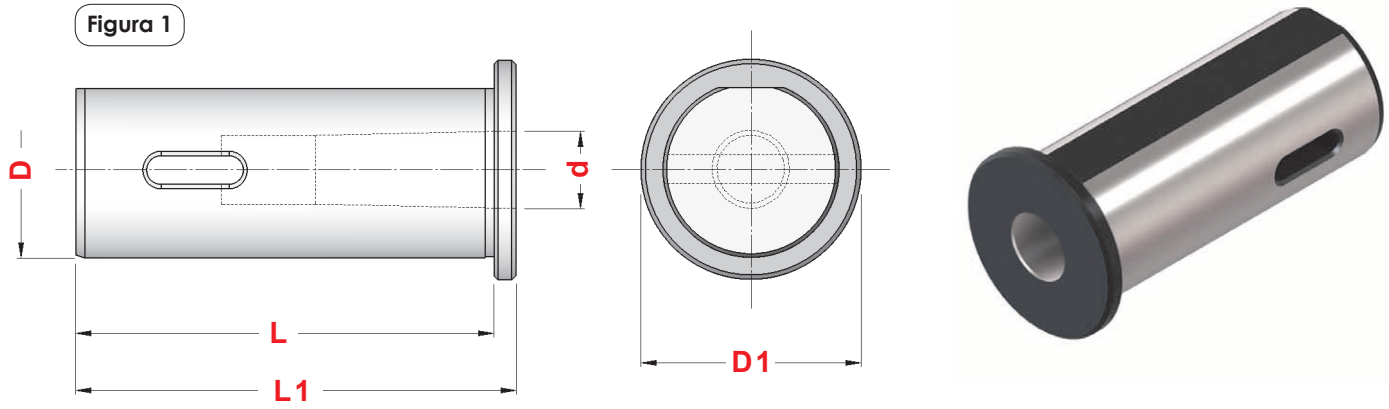

Figura 2

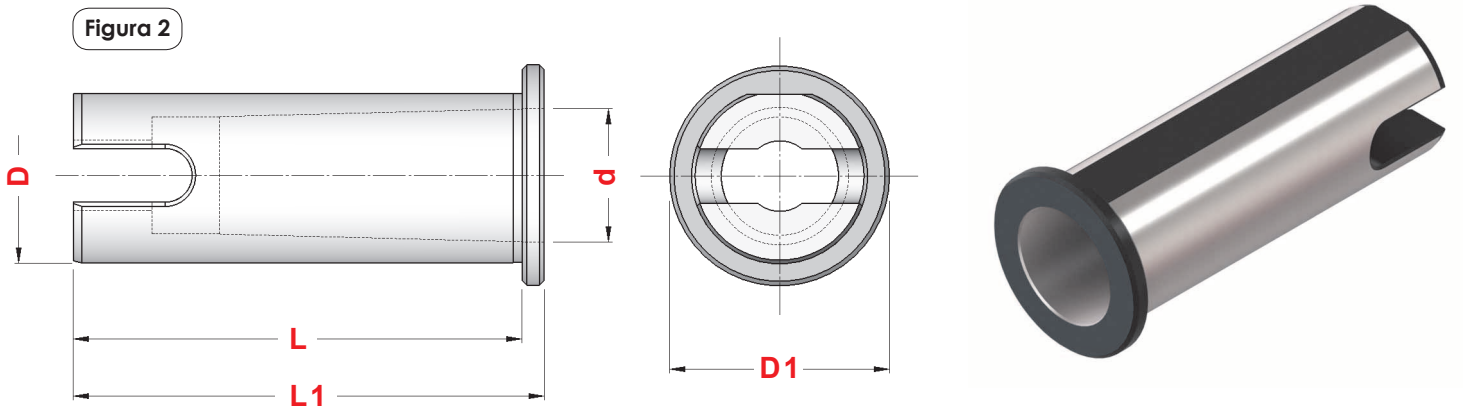

TIPO	Art.	D	CM	d	L	L1	D1	Fig.
E2.G6 - 20 x 1	**1722**	20	1	12,065	65	70	28	2
E2.G6 - 20 x 2	**1723**	20	2	17,780	70	75	28	2
E2.G6 - 25 x 1	**1786**	25	1	12,065	70	75	33	2
E2.G6 - 25 x 2	**1787**	25	2	17,780	70	75	33	2
E2.G6 - 25 x 3	**1788**	25	3	23,825	79	98	33	2
E2.G6 - 32 x 1	**1376**	32	1	12,065	85	90	40	1
E2.G6 - 32 x 2	**1377**	32	2	17,780	85	90	40	1
E2.G6 - 32 x 3	**1378**	32	3	23,825	95	100	40	2
E2.G6 - 40 x 2	**3245**	40	2	17,780	105	110	50	1
E2.G6 - 40 x 3	**1232**	40	3	23,825	105	110	50	1
E2.G6 - 40 x 4	**5603**	40	4	31,267	120	125	50	2
E2.G6 - 50 x 2	**5961**	50	2	17,780	125	130	63	1
E2.G6 - 50 x 3	**5962**	50	3	23,825	125	130	63	1
E2.G6 - 50 x 4	**5963**	50	4	31,267	125	130	63	1
E2.G6 - 60 x 3	**8894**	60	3	23,825	130	140	70	1
E2.G6 - 60 x 4	**8895**	60	4	31,267	130	140	70	1
E2.G6 - 60 x 5	**8896**	60	5	44,399	145	155	70	2

BG.1

BUSSOLE DI RIDUZIONE PER BIGLIA etc.

REDUCTION SLEEVES FOR BIGLIA etc.

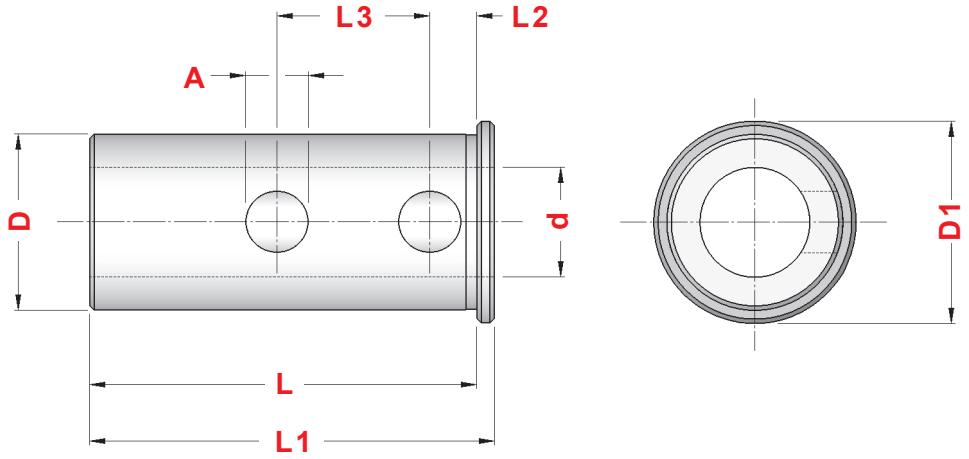

TIPO	Art.	D	d	L	L1	L2	L3	A	D1
BG.1 - 25 x 8	**2823**	25	8	70	74	7	28	9	32
BG.1 - 25 x 10	**2824**	25	10	70	74	7	28	9	32
BG.1 - 25 x 12	**1064**	25	12	70	74	7	28	9	32
BG.1 - 25 x 14	**2722**	25	14	70	74	7	28	9	32
BG.1 - 25 x 16	**2198**	25	16	70	74	7	28	9	32
BG.1 - 25 x 18	**2723**	25	18	70	74	7	28	9	32
BG.1 - 25 x 20	**1212**	25	20	70	74	7	28	9	32
BG.1 - 32 x 8	**3229**	32	8	88	92	9	35	14	36
BG.1 - 32 x 10	**3230**	32	10	88	92	9	35	14	36
BG.1 - 32 x 12	**3231**	32	12	88	92	9	35	14	36
BG.1 - 32 x 14	**2726**	32	14	88	92	9	35	14	36
BG.1 - 32 x 16	**3232**	32	16	88	92	9	35	14	36
BG.1 - 32 x 18	**2737**	32	18	88	92	9	35	14	36
BG.1 - 32 x 20	**3233**	32	20	88	92	9	35	14	36
BG.1 - 32 x 25	**3234**	32	25	88	92	9	35	14	36
BG.1 - 40 x 10	**3240**	40	10	88	92	9	35	14	46
BG.1 - 40 x 12	**3239**	40	12	88	92	9	35	14	46
BG.1 - 40 x 14	**2757**	40	14	88	92	9	35	14	46
BG.1 - 40 x 16	**3238**	40	16	88	92	9	35	14	46
BG.1 - 40 x 18	**2762**	40	18	88	92	9	35	14	46
BG.1 - 40 x 20	**3235**	40	20	88	92	9	35	14	46
BG.1 - 40 x 25	**3236**	40	25	88	92	9	35	14	46
BG.1 - 40 x 32	**3237**	40	32	88	92	9	35	14	46

BG.2

BUSSOLE DI RIDUZIONE CORTE PER BIGLIA etc.

SHORT REDUCTION SLEEVES FOR BIGLIA etc.

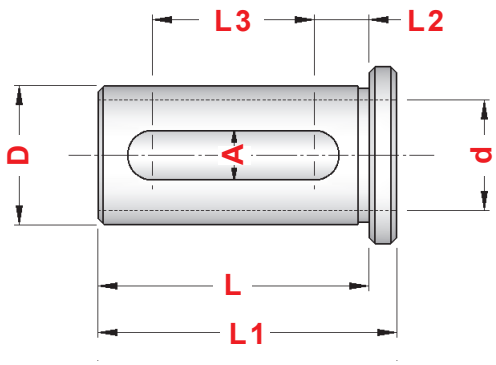

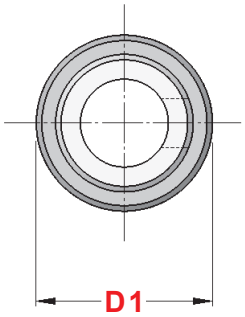

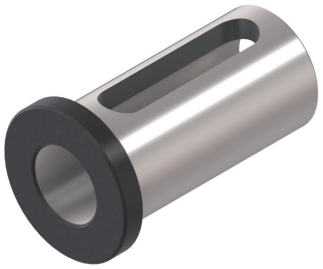

TIPO	Art.	D	d	L	L1	L2	L3	A	D1
BG.2 - 25 x 8	**0022**	25	8	49	54	10	29,5	9	32
BG.2 - 25 x 10	**0024**	25	10	49	54	10	29,5	9	32
BG.2 - 25 x 12	**0025**	25	12	49	54	10	29,5	9	32
BG.2 - 25 x 14	**0091**	25	14	49	54	10	29,5	9	32
BG.2 - 25 x 16	**0026**	25	16	49	54	10	29,5	9	32
BG.2 - 25 x 18	**0092**	25	18	49	54	10	29,5	9	32
BG.2 - 25 x 20	**0034**	25	20	49	54	10	29,5	9	32

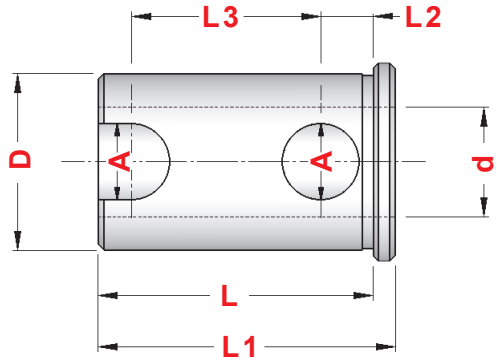

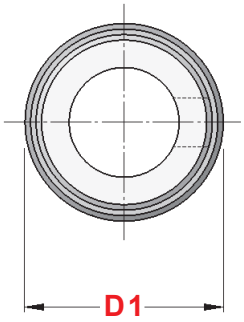

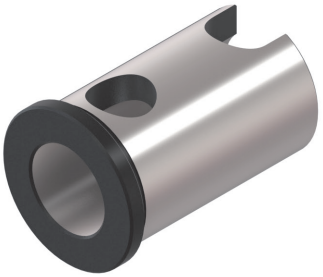

TIPO	Art.	D	d	L	L1	L2	L3	A	D1
BG.2 - 32 x 8	**1083**	32	8	50	54	9	35	14	36
BG.2 - 32 x 10	**1236**	32	10	50	54	9	35	14	36
BG.2 - 32 x 12	**3246**	32	12	50	54	9	35	14	36
BG.2 - 32 x 14	**2604**	32	14	50	54	9	35	14	36
BG.2 - 32 x 16	**3247**	32	16	50	54	9	35	14	36
BG.2 - 32 x 18	**2605**	32	18	50	54	9	35	14	36
BG.2 - 32 x 20	**3248**	32	20	50	54	9	35	14	36
BG.2 - 32 x 25	**3249**	32	25	50	54	9	35	14	36
BG.2 - 40 x 8	**9558**	40	8	50	54	9	35	14	44
BG.2 - 40 x 10	**9559**	40	10	50	54	9	35	14	44
BG.2 - 40 x 12	**9560**	40	12	50	54	9	35	14	44
BG.2 - 40 x 14	**9561**	40	14	50	54	9	35	14	44
BG.2 - 40 x 16	**9562**	40	16	50	54	9	35	14	44
BG.2 - 40 x 18	**9563**	40	18	50	54	9	35	14	44
BG.2 - 40 x 20	**9564**	40	20	50	54	9	35	14	44
BG.2 - 40 x 25	**9565**	40	25	50	54	9	35	14	44
BG.2 - 40 x 32	**9566**	40	32	50	54	9	35	14	44

DW.1

BUSSOLE DI RIDUZIONE CON GRANO SULLA BATTUTA PER DOOSAN DAEWOO etc.

REDUCTION SLEEVES WITH GRAIN ON STOP FOR DOOSAN DAEWOO etc.

Figura 1

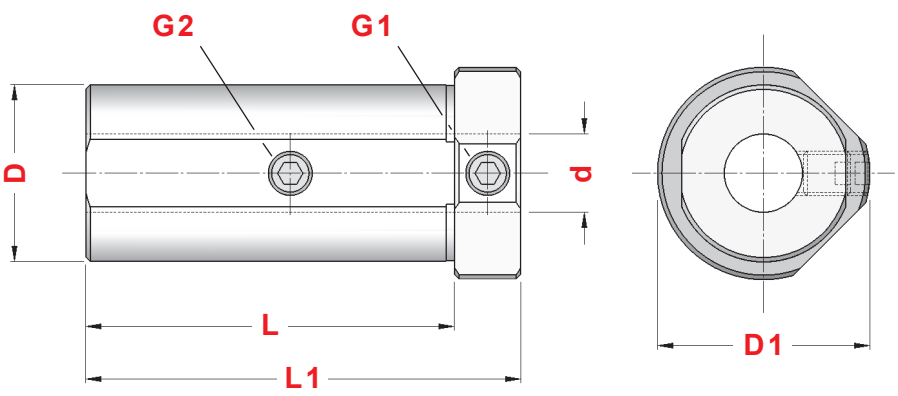

Figura 2

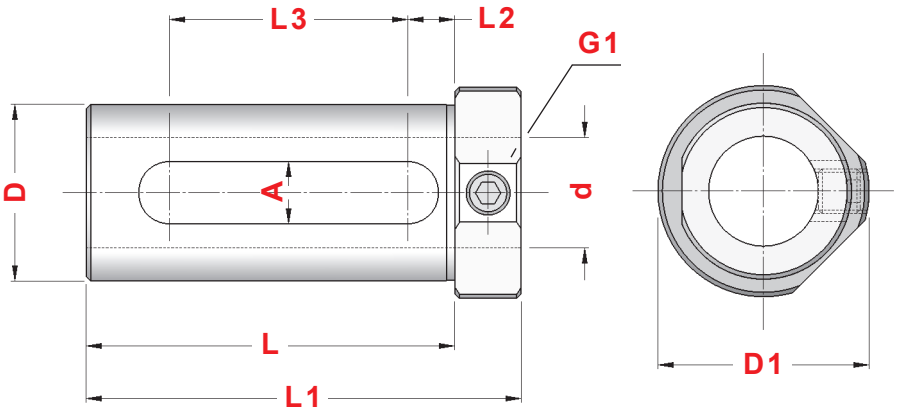

TIPO	Art.	D	d	L	L1	L2	L3	A	D1	Fig.	G1	G2
DW.1 - 32 x 10	**8672**	32	10	79	94	–	–	–	40	1	4972	0385
DW.1 - 32 x 12	**8673**	32	12	79	94	–	–	–	40	1	4972	0385
DW.1 - 32 x 16	**8674**	32	16	79	94	–	–	–	40	1	4972	0385
DW.1 - 32 x 20	**8675**	32	20	79	94	9,5	60	11	40	2	0385	—
DW.1 - 32 x 25	**8676**	32	25	79	94	9,5	60	11	40	2	0385	—
DW.1 - 40 x 10	**8916**	40	10	74	89	–	–	–	48	1	0377	4972
DW.1 - 40 x 12	**8917**	40	12	74	89	–	–	–	48	1	0377	4972
DW.1 - 40 x 16	**8918**	40	16	74	89	–	–	–	48	1	0377	0060
DW.1 - 40 x 20	**8919**	40	20	84	99	9	56	14	48	2	4972	—
DW.1 - 40 x 25	**8920**	40	25	84	99	9	56	14	48	2	4972	—
DW.1 - 40 x 32	**8921**	40	32	84	99	9	56	14	48	2	0385	—

DW.2

BUSSOLE DI RIDUZIONE CON ASOLA E BATTUTA PER DOOSAN DAEWOO etc.

SLOTTED REDUCTION SLEEVES WITH STOP FOR DOOSAN DAEWOO etc.

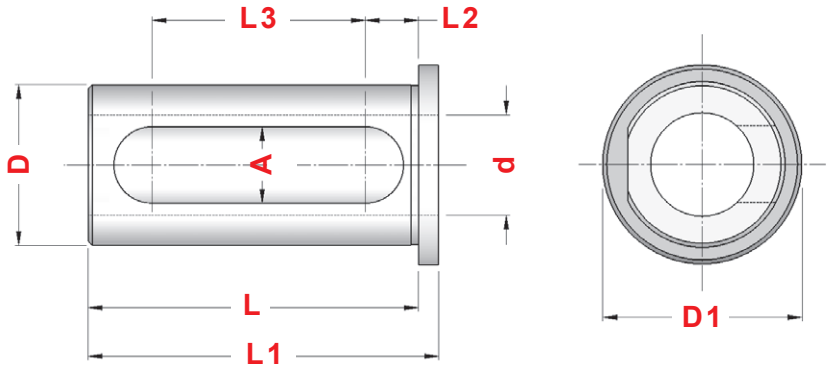

TIPO	Art.	D	d	L	L1	L2	L3	A	D1
DW.2- 20 x 8	**8796**	20	8	44	47	9,5	25	11	25
DW.2- 20 x 10	**8797**	20	10	44	47	9,5	25	11	25
DW.2- 20 x 12	**8798**	20	12	44	47	9,5	25	11	25
DW.2- 20 x 14	**8880**	20	14	44	47	9,5	25	11	25
DW.2- 20 x 16	**8799**	20	16	44	47	9,5	25	11	25
DW.2- 25 x 8	**8557**	25	8	54	57	8,5	33	13	30
DW.2- 25 x 10	**8558**	25	10	54	57	8,5	33	13	30
DW.2- 25 x 12	**8559**	25	12	54	57	8,5	33	13	30
DW.2- 25 x 14	**8560**	25	14	54	57	8,5	33	13	30
DW.2- 25 x 16	**8561**	25	16	54	57	8,5	33	13	30
DW.2- 25 x 18	**8562**	25	18	54	57	8,5	33	13	30
DW.2- 25 x 20	**8563**	25	20	54	57	8,5	33	13	30
DW.2- 32 x 8	**8564**	32	8	64	68	8,5	42	13	37
DW.2- 32 x 10	**8565**	32	10	64	68	8,5	42	13	37
DW.2- 32 x 12	**8566**	32	12	64	68	8,5	42	13	37
DW.2- 32 x 14	**8567**	32	14	64	68	8,5	42	13	37
DW.2- 32 x 16	**8568**	32	16	64	68	8,5	42	13	37
DW.2- 32 x 18	**8569**	32	18	64	68	8,5	42	13	37
DW.2- 32 x 20	**8570**	32	20	64	68	8,5	42	13	37
DW.2- 32 x 25	**8571**	32	25	64	68	8,5	42	13	37
DW.2- 40 x 12	**8835**	40	12	74	79	9	51	14	45
DW.2- 40 x 14	**8836**	40	14	74	79	9	51	14	45
DW.2- 40 x 16	**8837**	40	16	74	79	9	51	14	45
DW.2- 40 x 18	**8838**	40	18	74	79	9	51	14	45
DW.2- 40 x 20	**8897**	40	20	74	79	9	51	14	45
DW.2- 40 x 25	**8898**	40	25	74	79	9	51	14	45
DW.2- 40 x 32	**8899**	40	32	74	79	9	51	14	45

MZ.1

BUSSOLE DI RIDUZIONE PER MAZAK etc.

REDUCTION SLEEVES FOR MAZAK etc.

Figura 1	HRC 55-58
Figura 2	HRC 55-58

Figura 1

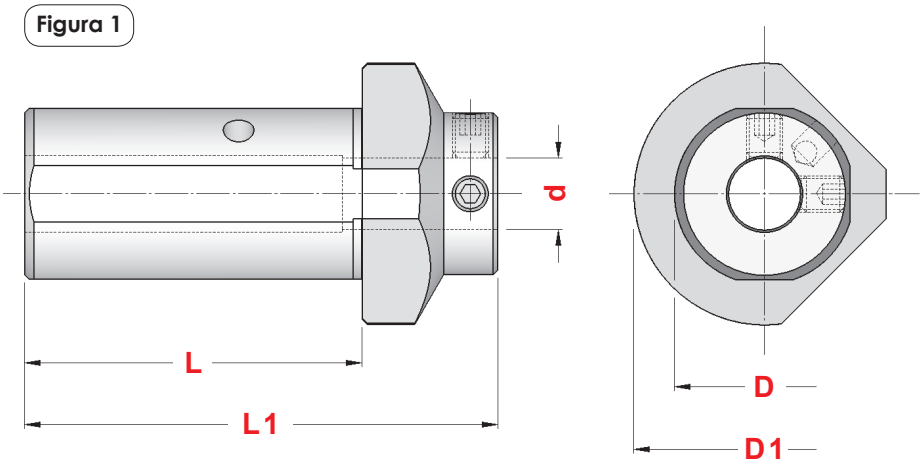

Figura 2

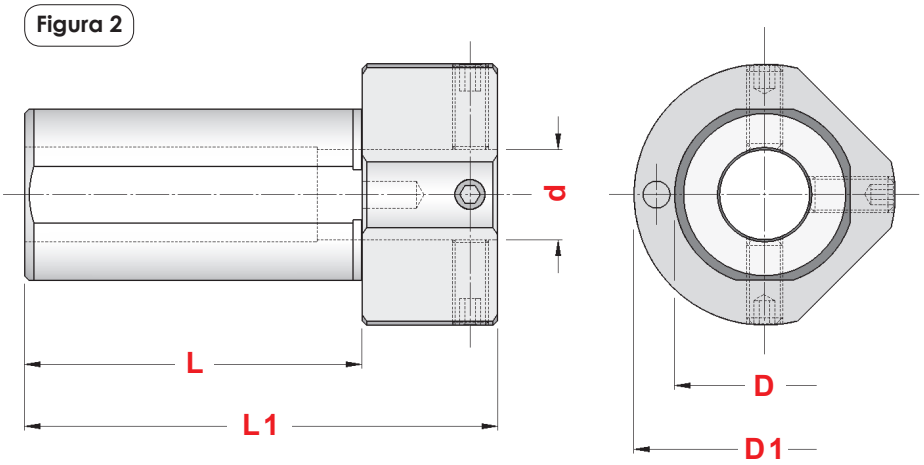

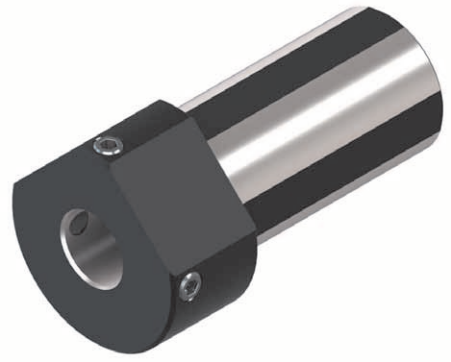

TIPO	Art.	D	d	L	L1	D1	Fig.	
MZ.1 - 32 x 8	**8926**	32	8	60	85	50	1	0371
MZ.1 - 32 x 10	**8927**	32	10	60	85	50	1	0371
MZ.1 - 32 x 12	**8928**	32	12	60	85	50	1	0375
MZ.1 - 32 x 16	**8929**	32	16	60	85	50	1	4971
MZ.1 - 32 x 20	**8930**	32	20	60	85	50	2	0375
MZ.1 - 32 x 25	**8931**	32	25	60	85	50	2	0375
MZ.1 - 40 x 8	**5581**	40	8	75	105	58	1	0371
MZ.1 - 40 x 10	**5582**	40	10	75	105	58	1	0371
MZ.1 - 40 x 12	**5583**	40	12	75	105	58	1	0375
MZ.1 - 40 x 16	**5585**	40	16	75	105	58	1	4971
MZ.1 - 40 x 20	**5587**	40	20	75	105	58	1	0183
MZ.1 - 40 x 25	**5594**	40	25	75	105	58	2	0021
MZ.1 - 40 x 32	**5595**	40	32	75	105	58	2	0021

p.259

MZ.2

BUSSOLE DI RIDUZIONE CORTE PER MAZAK etc.

SHORT REDUCTION SLEEVES FOR MAZAK etc.

HRC 55-58

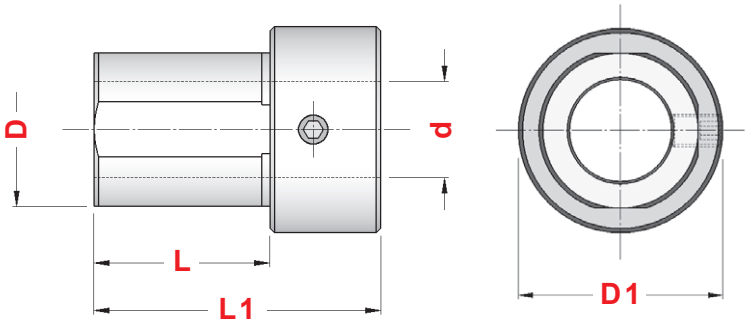

TIPO	Art.	D	d	L	L1	D1	
MZ.2 - 32 x 20	**8932**	32	20	40	65	42	4971
MZ.2 - 32 x 25	**8933**	32	25	40	65	42	0021
MZ.2 - 40 x 20	**5596**	40	20	40	65	50	0382
MZ.2 - 40 x 25	**5597**	40	25	40	65	50	0375
MZ.2 - 40 x 32	**5598**	40	32	40	65	50	4971


p.259

MZ.3

BUSSOLE DI RIDUZIONE A CONO MORSE PER MAZAK etc.

MORSE TAPER REDUCTION SLEEVES FOR MAZAK etc.

Figura 1	HRC 55-58
Figura 2	HRC 55-58

Figura 1

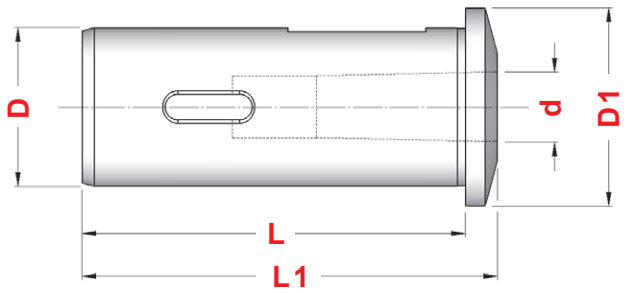

Figura 2

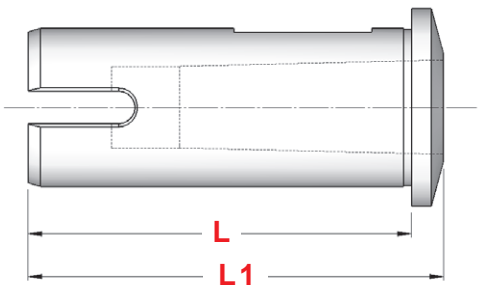

TIPO	Art.	D	CM	d	L	L1	D1	Fig.
MZ.3 - 32 x 1	**8983**	32	1	12,065	54	66	42	2
MZ.3 - 32 x 2	**8984**	32	2	17,780	58	70	42	2
MZ.3 - 40 x 1	**8985**	40	1	12,065	97	105	50	1
MZ.3 - 40 x 2	**8986**	40	2	17,780	97	105	50	1
MZ.3 - 40 x 3	**8987**	40	3	23,825	97	105	50	2

MS.1

BUSSOLE DI RIDUZIONE PER DMG MORI SEIKI etc.

REDUCTION SLEEVES FOR DMG MORI SEIKI etc.

Figura 1

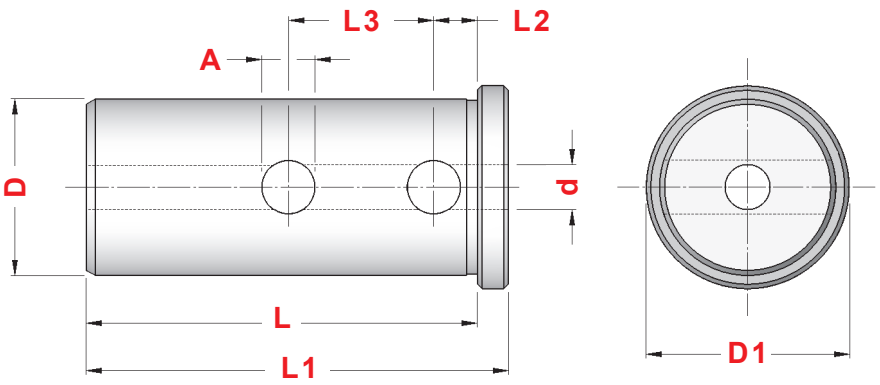

Figura 2

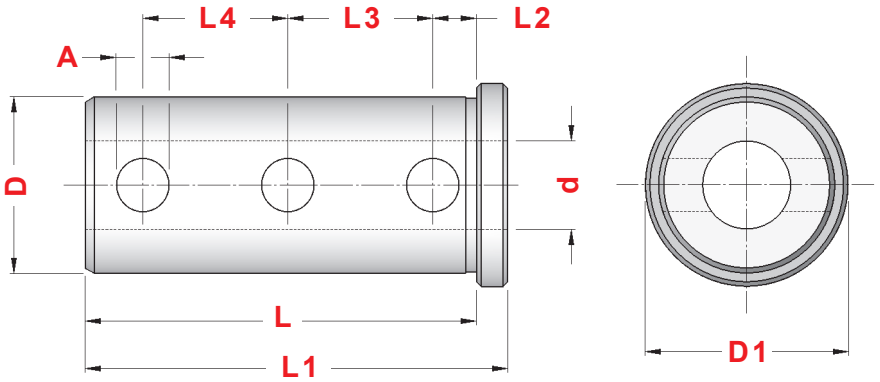

TIPO	Art.	D	d	L	L1	L2	L3	L4	A	D1	Fig.
MS.1 - 25 x 8	**8934**	25	8	78	83	9	31	30	11	30	2
MS.1 - 25 x 10	**8935**	25	10	78	83	9	31	30	11	30	2
MS.1 - 25 x 12	**8936**	25	12	78	83	9	31	30	11	30	2
MS.1 - 25 x 16	**8938**	25	16	78	83	9	31	30	11	30	2
MS.1 - 25 x 20	**8940**	25	20	78	83	9	31	30	11	30	2
MS.1 - 32 x 6	**7035**	32	6	79	86	10	29,5	–	10	38	1
MS.1 - 32 x 8	**8941**	32	8	79	86	10	29,5	–	10	38	1
MS.1 - 32 x 10	**8942**	32	10	79	86	10	29,5	–	10	38	1
MS.1 - 32 x 12	**8943**	32	12	79	86	10	29,5	29,5	10	38	2
MS.1 - 32 x 16	**8944**	32	16	79	86	10	29,5	29,5	10	38	2
MS.1 - 32 x 20	**8945**	32	20	79	86	10	29,5	29,5	10	38	2
MS.1 - 32 x 25	**8946**	32	25	79	86	10	29,5	29,5	10	38	2
MS.1 - 40 x 8	**5900**	40	8	89	96	10	33	–	12	46	1
MS.1 - 40 x 10	**5901**	40	10	89	96	10	33	–	12	46	1
MS.1 - 40 x 12	**5902**	40	12	89	96	10	33	–	12	46	1
MS.1 - 40 x 16	**5903**	40	16	89	96	10	33	33	12	46	2
MS.1 - 40 x 20	**5904**	40	20	89	96	10	33	33	12	46	2
MS.1 - 40 x 25	**5905**	40	25	89	96	10	33	33	12	46	2
MS.1 - 40 x 32	**5906**	40	32	89	96	10	33	33	12	46	2

MS.2

BUSSOLE DI RIDUZIONE CORTE PER DMG MORI SEIKI etc.

SHORT REDUCTION SLEEVES FOR DMG MORI SEIKI etc.

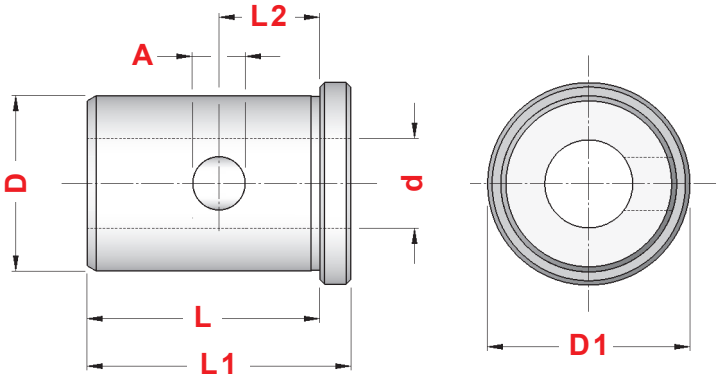

TIPO	Art.	D	d	L	L1	L2	A	D1
MS.2 - 32 x 16	**8947**	32	16	53	60	20	12	38
MS.2 - 32 x 20	**8948**	32	20	53	60	20	12	38
MS.2 - 32 x 25	**8949**	32	25	53	60	20	12	38
MS.2 - 40 x 16	**8950**	40	16	53	60	23	12	46
MS.2 - 40 x 20	**8951**	40	20	53	60	23	12	46
MS.2 - 40 x 25	**8952**	40	25	53	60	23	12	46
MS.2 - 40 x 32	**8953**	40	32	53	60	23	12	46

MS.2A

BUSSOLE DI RIDUZIONE CORTE CON PASSAGGIO REFRIGERANTE PER DMG MORI SEIKI etc.

THROUGH COOLANT SHORT REDUCTION SLEEVES FOR DMG MORI SEIKI etc.

HRC 55-58

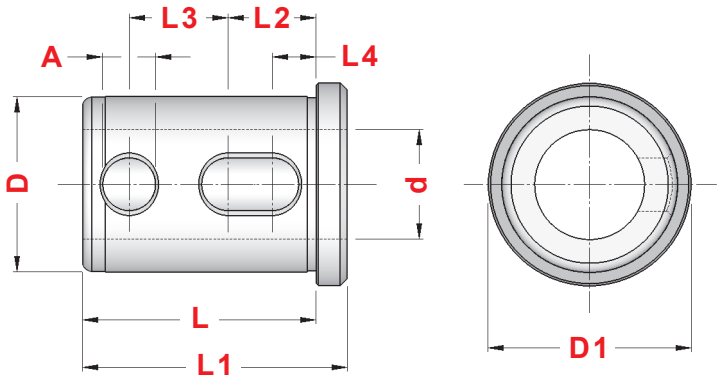

TIPO	Art.	D	d	L	L1	L2	L3	L4	A	D1
MS.2A - 40 x 16	**8922**	40	16	53	60	20	22,5	–	12	46
MS.2A - 40 x 20	**8923**	40	20	53	60	20	22,5	–	12	46
MS.2A - 40 x 25	**8924**	40	25	53	60	20	22,5	10	12	46
MS.2A - 40 x 32	**8925**	40	32	53	60	20	22,5	10	12	46

MS.4

BUSSOLE DI RIDUZIONE A CONO MORSE PER DMG MORI SEIKI etc.

MORSE TAPER REDUCTION SLEEVES FOR DMG MORI SEIKI etc.

HRC 55-58

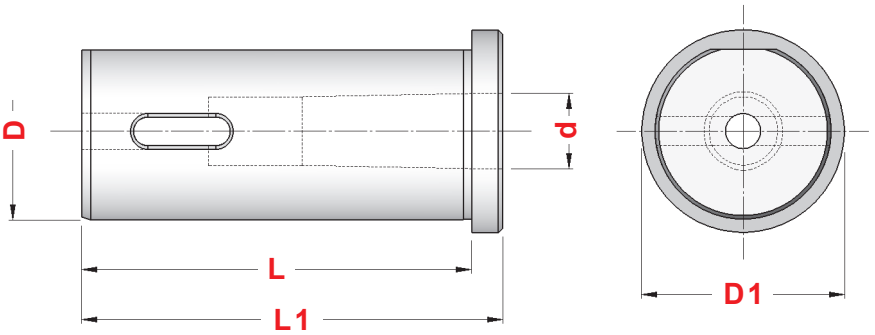

TIPO	Art.	D	CM	d	L	L1	D1
MS.4 - 40 x 1	**8958**	40	1	12,065	89	96	46
MS.4 - 40 x 2	**8959**	40	2	17,780	89	96	46
MS.4 - 40 x 3	**8960**	40	3	23,825	89	108	46
MS.4 - 50 x 4	**8961**	50	4	31,267	89	135	56

MS.4A

BUSSOLE DI RIDUZIONE A CONO MORSE CON PASSAGGIO REFRIGERANTE PER DMG MORI SEIKI etc.

THROUGH COOLANT MORSE TAPER REDUCTION SLEEVES FOR DMG MORI SEIKI etc.

HRC 55-58

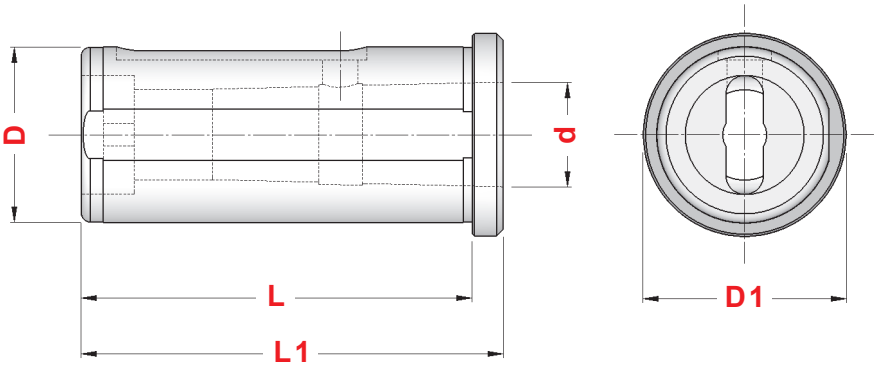

TIPO	Art.	D	CM	d	L	L1	D1
MS.4A - 32 x 1	**8868**	32	1	12,065	78	85	40
MS.4A - 32 x 2	**8869**	32	2	17,780	78	85	40
MS.4A - 40 x 1	**8870**	40	1	12,065	89	96	46
MS.4A - 40 x 2	**8871**	40	2	17,780	89	96	46
MS.4A - 40 x 3	**8872**	40	3	23,825	89	96	46
MS.4A - 40 x 4	**8873**	40	4	31,267	109	116	46

MS.3A

BUSSOLE DI RIDUZIONE PROLUNGATE CON PASSAGGIO REFRIGERANTE PER DMG MORI SEIKI etc.

THROUGH COOLANT EXTENDED REDUCTION SLEEVES FOR DMG MORI SEIKI etc.

HRC 55-58

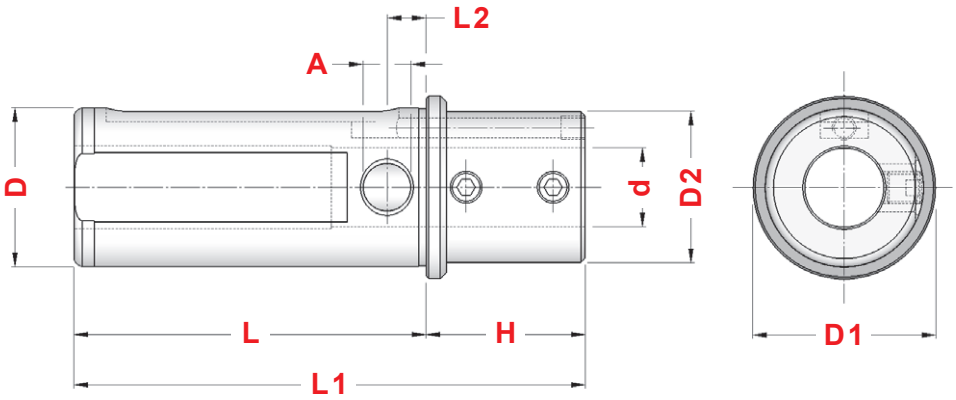

TIPO	Art.	D	d	L	H	L1	L2	A	D1	D2	
MS.3A - 40 x 8	**8863**	40	8	89	40	129	10	12	46	38	0375
MS.3A - 40 x 10	**8864**	40	10	89	40	129	10	12	46	38	0375
MS.3A - 40 x 12	**8865**	40	12	89	40	129	10	12	46	38	0375
MS.3A - 40 x 16	**8866**	40	16	89	40	129	10	12	46	38	4971
MS.3A - 40 x 20	**8867**	40	20	89	40	129	10	12	46	38	0021

NT.1

BUSSOLE DI RIDUZIONE PER NAKAMURA TOME etc.

REDUCTION SLEEVES FOR NAKAMURA TOME etc.

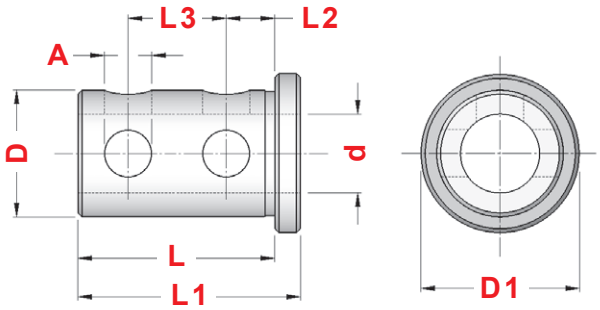

TIPO	Art.	D	d	L	L1	L2	L3	A	D1
NT.1 - 25 x 10	**8876**	25	10	40	45	10	20	10,5	32
NT.1 - 25 x 12	**8877**	25	12	40	45	10	20	10,5	32
NT.1 - 25 x 16	**8878**	25	16	40	45	10	20	10,5	32
NT.1 - 25 x 20	**8879**	25	20	40	45	10	20	10,5	32

OK.1

BUSSOLE DI RIDUZIONE PER OKUMA LT 10M / LT 200M etc.

REDUCTION SLEEVES FOR OKUMA LT10M / LT200M etc.

Figura 1

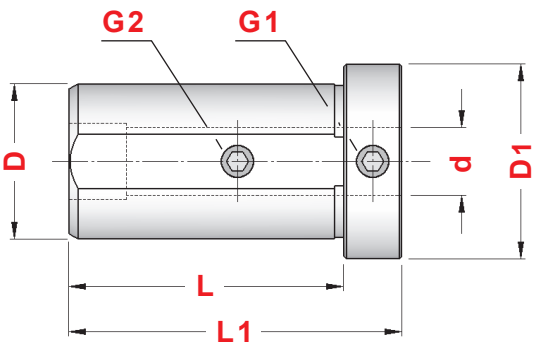

Figura 2

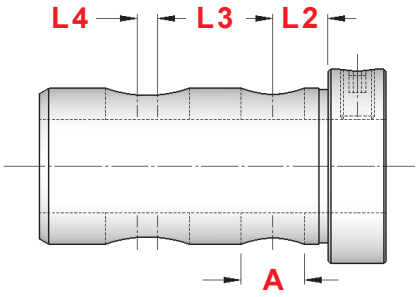

TIPO	Art.	D	d	L	L1	L2	L3	L4	A	D1	Fig.	G1	G2
OK.1 - 32 x 8	**8900**	32	8	57	69	–	–	–	–	40	1	0382	4971
OK.1 - 32 x 10	**8901**	32	10	57	69	–	–	–	–	40	1	0382	4971
OK.1 - 32 x 12	**8902**	32	12	57	69	–	–	–	–	40	1	0375	0021
OK.1 - 32 x 16	**8904**	32	16	59	71	11,5	35	4	13	40	2	0375	—
OK.1 - 32 x 20	**8906**	32	20	59	71	11,5	35	4	13	40	2	4971	—
OK.1 - 32 x 25	**8907**	32	25	59	71	11,5	35	4	13	40	2	0021	—

OK.2

BUSSOLE DI RIDUZIONE PER OKUMA LT 15M / LT 300M etc.

REDUCTION SLEEVES FOR OKUMA LT15M / LT300M etc.

Figura 1

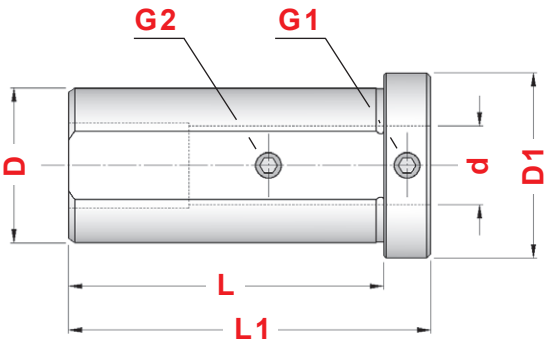

Figura 2

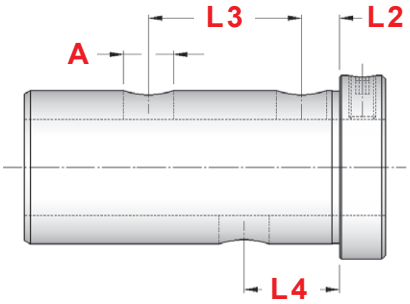

TIPO	Art.	D	d	L	L1	L2	L3	L4	A	D1	Fig.	G1	G2
OK.2 - 40 x 12	**8963**	40	12	82	94	–	–	–	–	48	1	0382	0375
OK.2 - 40 x 16	**8964**	40	16	82	94	–	–	–	–	48	1	0382	4971
OK.2 - 40 x 20	**8965**	40	20	82	94	–	–	–	–	48	1	0375	0021
OK.2 - 40 x 25	**8966**	40	25	82	94	10	40	25	13	48	2	0375	—
OK.2 - 40 x 32	**8967**	40	32	82	94	10	40	25	13	48	2	0021	—

OK.4

BUSSOLE DI RIDUZIONE PER OKUMA LB15 II etc.

REDUCTION SLEEVES FOR OKUMA LB15 II etc.

Figura 1

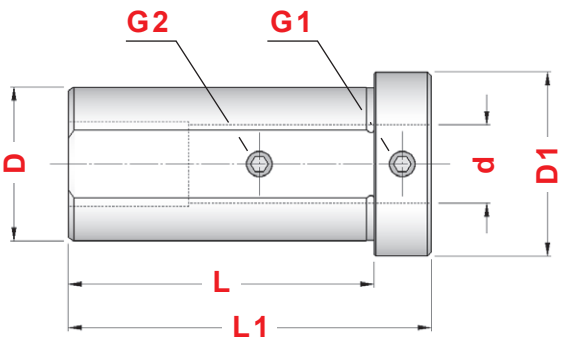

Figura 2

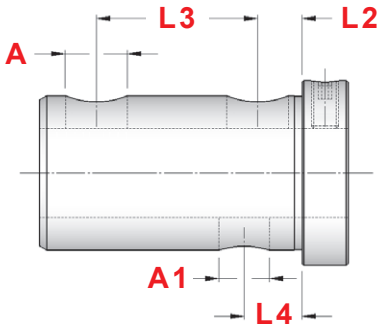

TIPO	Art.	D	d	L	L1	L2	L3	L4	A	A1	D1	Fig.	G1	G2
OK.4 - 40 x 10	**8971**	40	10	80	95	–	–	–	–	–	48	1	0183	0375
OK.4 - 40 x 12	**8972**	40	12	80	95	–	–	–	–	–	48	1	0377	4972
OK.4 - 40 x 16	**8973**	40	16	80	95	–	–	–	–	–	48	1	0377	0060
OK.4 - 40 x 20	**8974**	40	20	80	95	–	–	–	–	–	48	1	4972	0385
OK.4 - 40 x 25	**8975**	40	25	68	80	11,5	42	15	16	13	48	2	4971	—
OK.4 - 40 x 32	**8976**	40	32	68	80	11,5	42	15	16	13	48	2	0021	—

OK.7

BUSSOLE DI RIDUZIONE PER OKUMA MACTURN 250 / MULTUS etc.

REDUCTION SLEEVES FOR OKUMA MACTURN 250 / MULTUS etc.

Figura 1

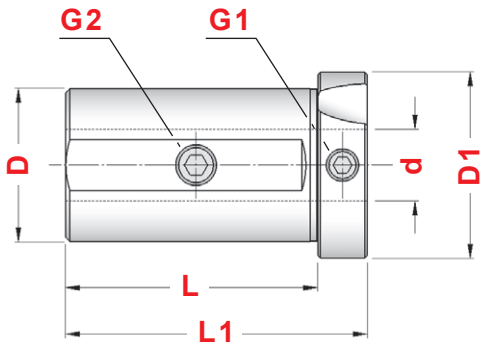

Figura 2

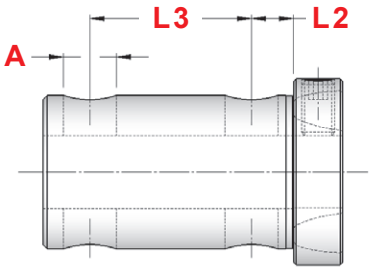

TIPO	Art.	D	d	L	L1	L2	L3	A	D1	Fig.	G1	G2
OK.7 - 40 x 10	**8910**	40	10	62	74	–	–	–	48	1	0382	0375
OK.7 - 40 x 12	**8911**	40	12	62	74	–	–	–	48	1	0382	0375
OK.7 - 40 x 16	**8912**	40	16	62	74	–	–	–	48	1	0382	0060
OK.7 - 40 x 20	**8913**	40	20	62	74	–	–	–	48	1	0375	0060
OK.7 - 40 x 25	**8914**	40	25	62	74	11,5	40	13	48	2	0375	—
OK.7 - 40 x 32	**8915**	40	32	62	74	11,5	40	13	48	2	0021	—

INDICE DELL' ATTACCO VDI - DIN 69880 (ISO 10889)

INDEX OF VDI - DIN 69880 SHANK (ISO 10889)

segue
continue

segue
continue

IMPIEGO DEI PORTAUTENSILI VDI RADIALI
USE OF RADIAL VDI TOOLHOLDERS

CON ROTAZIONE M4 DEL MANDRINO
WITH M4 SPINDLE ROTATION

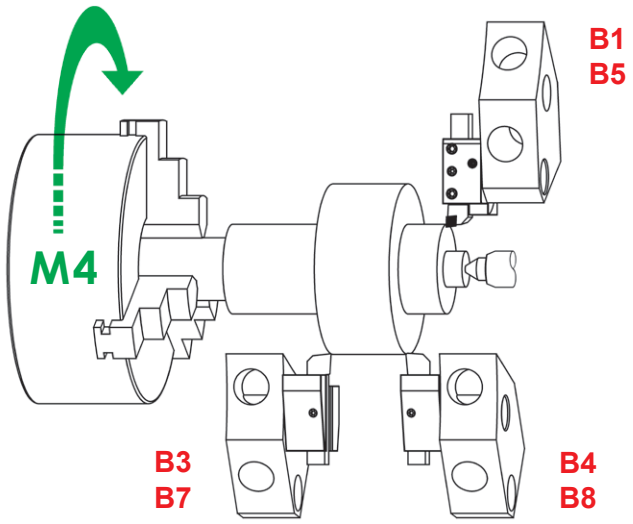

CON ROTAZIONE M3 DEL MANDRINO
WITH M3 SPINDLE ROTATION

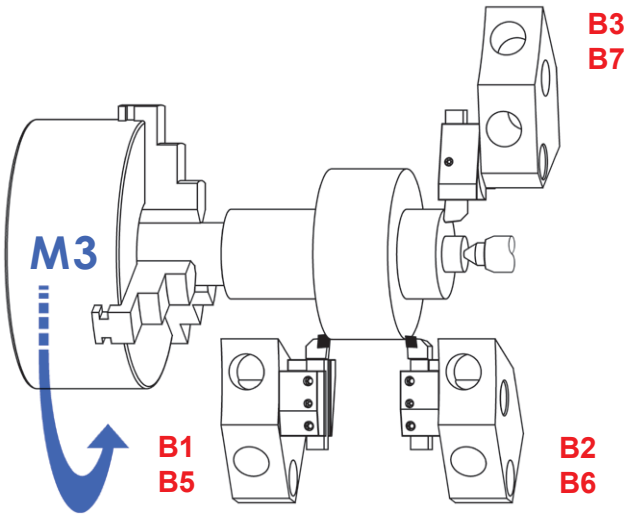

IMPIEGO DEI PORTAUTENSILLI VDI ASSIALI
USE OF AXIAL VDI TOOLHOLDERS

CON ROTAZIONE M4 DEL MANDRINO
WITH M4 SPINDLE ROTATION

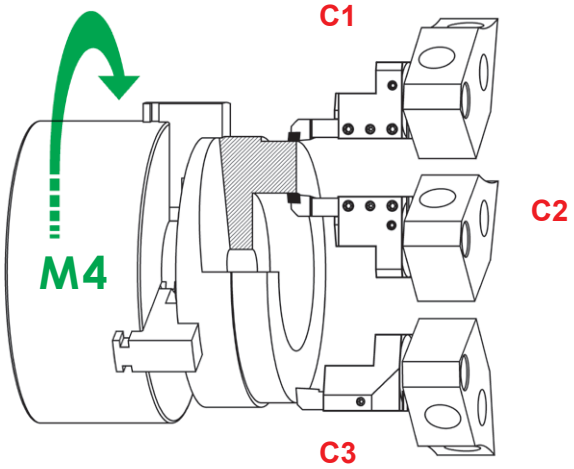

CON ROTAZIONE M3 DEL MANDRINO
WITH M3 SPINDLE ROTATION

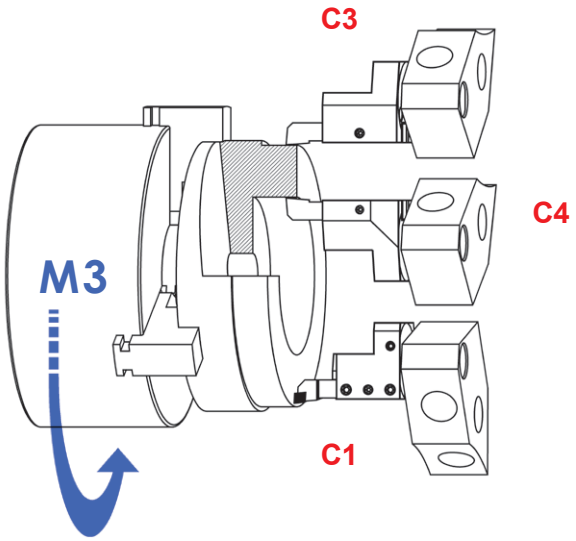

VDI
DIN 69880 / ISO 10889

PORTAUTENSILI LAVORABILI A SEZIONE RETTANGOLARE
RECTANGULAR SECTION BLANK TOOLHOLDERS

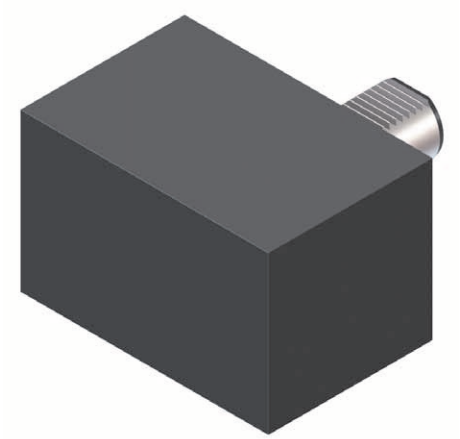

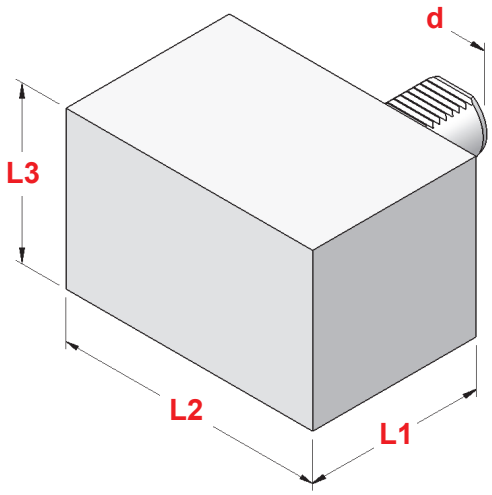

DIN ISO 10889-2 A1

TIPO	Art.	d	L1	L2	L3
A1- 16x44	**5600**	16	44	78	44
A1- 20x65	**5634**	20	65	100	60
A1- 30x85	**5616**	30	85	130	76
A1- 40x100	**5635**	40	100	151	96
A1- 50x125	**5636**	50	125	160	120
A1- 60x160	**9356**	60	160	165	125

VDI
DIN 69880 / ISO 10889

PORTAUTENSILI LAVORABILI A SEZIONE TONDA
ROUND SECTION BLANK TOOLHOLDERS

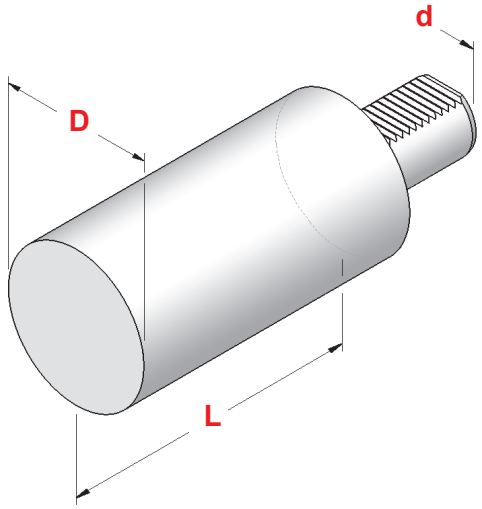

DIN ISO 10889-2 A2

TIPO	Art.	d	D	L
A2- 16x60	**5602**	16	40	60
A2- 20x70	**5637**	20	50	70
A2- 30x100	**5615**	30	68	100
A2- 30x240	**5638**			240
A2- 40x120	**5639**	40	83	120
A2- 40x320	**5640**			320
A2- 50x135	**5641**	50	98	135
A2- 50x400	**5642**			400
A2- 60x150	**9357**	60	123	150
A2- 60x480	**9358**			480

VDI
DIN 69880 / ISO 10889

PORTAUTENSILI CON SEDE TRASVERSALE DESTRI CORTI
RADIAL TOO LHOLDERS - RIGHT HAND - SHORT TYPE

B1

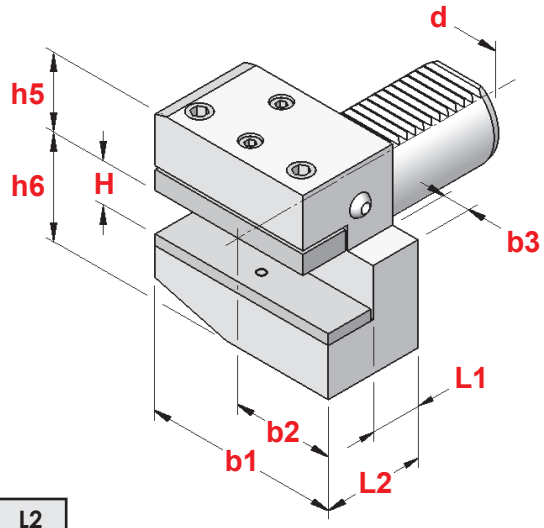

DIN ISO 10889-3 B1

TIPO	Art.	d	b1	b2	b3	H	h5	h6	L1	L2
B1 - 16x12x24	**5605**	16	42	23	5	12	20	22	13	24
B1 - 20x16x30	**5643**	20	55	30	7	16/12	25	30	16	30
B1 - 30x20x40	**5617**	30	70	35	10	20/16	28	38	22	40
B1 - 30x20x**60**	**5738**	30	70	35	10	20/16	28	38	**42**	**60**
B1 - 40x25x44	**5649**	40	85	42,5	12,5	25/20	32,5	48	22	44
B1 - 50x32x55	**5795**	50	100	50	16	32/25	35	60	30	55
B1 - 60x32x60	**9359**	60	125	62,5	16	32/25	42,5	62,5	30	60

VDI
DIN 69880 / ISO 10889

PORTAUTENSILI CON SEDE TRASVERSALE SINISTRI CORTI
RADIAL TOOLHOLDERS - LEFT HAND - SHORT TYPE

B2

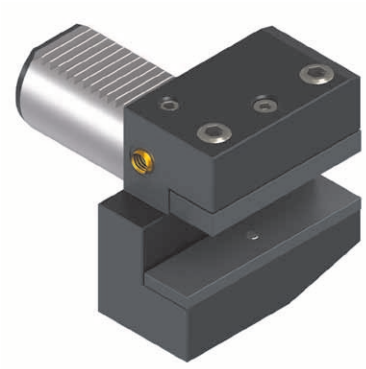

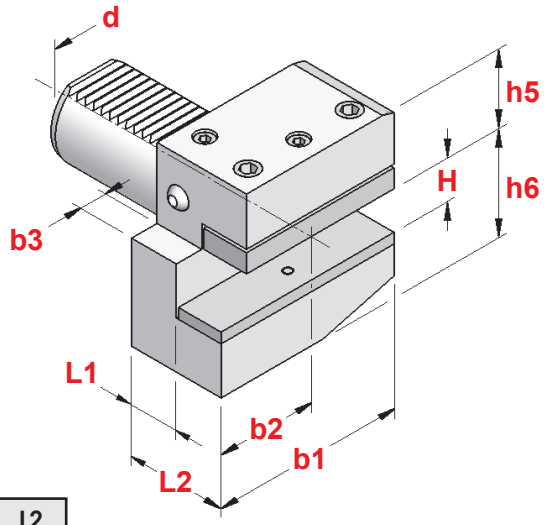

DIN ISO 10889-3 B2

TIPO	Art.	d	b1	b2	b3	H	h5	h6	L1	L2
B2 - 16x12x24	**9324**	16	42	23	5	12	20	22	13	24
B2 - 20x16x30	**5650**	20	55	30	7	16/12	25	30	16	30
B2 - 30x20x40	**5624**	30	70	35	10	20/16	28	38	22	40
B2 - 30x20x**60**	**5739**	30	70	35	10	20/16	28	38	**42**	**60**
B2 - 40x25x44	**5656**	40	85	42,5	12,5	25/20	32,5	48	22	44
B2 - 50x32x55	**5796**	50	100	50	16	32/25	35	60	30	55
B2 - 60x32x60	**9360**	60	125	62,5	16	32/25	42,5	62,5	30	60

VDI
DIN 69880 / ISO 10889

PORTAUTENSILI CON SEDE TRASVERSALE ROVESCIATI DESTRI CORTI

RADIAL UPSIDE-DOWN TOOLHOLDERS - RIGHT HAND - SHORT TYPE

B3

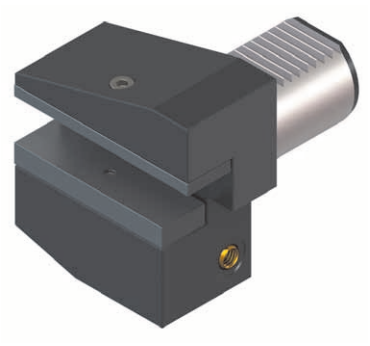

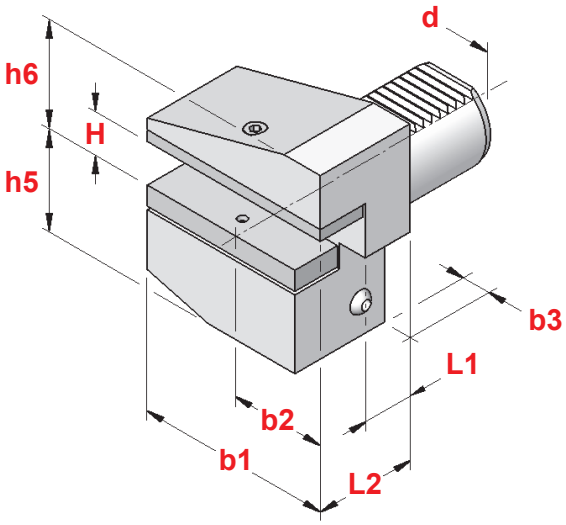

DIN ISO 10889-3 B3

TIPO	Art.	d	b1	b2	b3	H	h5	h6	L1	L2
B3 - 16x12x24	**5654**	16	42	23	5	12	20	22	13	24
B3 - 20x16x30	**5657**	20	55	30	7	16/12	25	30	16	30
B3 - 30x20x40	**5621**	30	70	35	10	20/16	35	38	22	40
B3 - 40x25x44	**5663**	40	85	42,5	12,5	25/20	40,5	48	22	44
B3 - 50x32x55	**5797**	50	100	50	16	32/25	50	60	30	55
B3 - 60x32x60	**9361**	60	125	62,5	16	32/25	62,5	62,5	30	60

VDI
DIN 69880 / ISO 10889

PORTAUTENSILI CON SEDE TRASVERSALE ROVESCIATI SINISTRI CORTI

RADIAL UPSIDE-DOWN TOOLHOLDERS - LEFT HAND - SHORT TYPE

B4

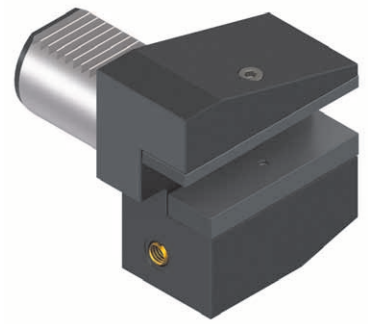

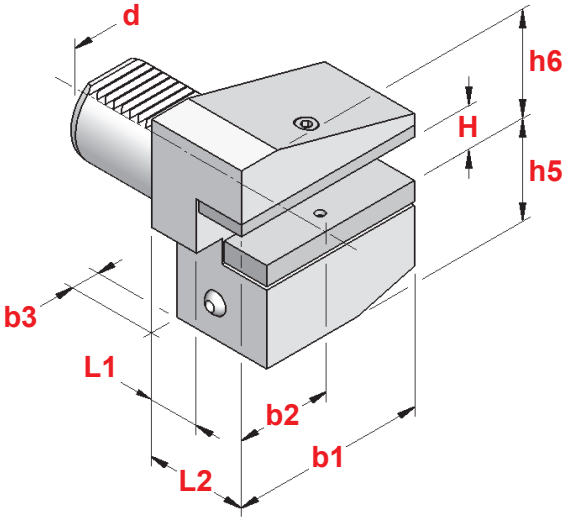

DIN ISO 10889-3 B4

TIPO	Art.	d	b1	b2	b3	H	h5	h6	L1	L2
B4 - 16x12x24	**9326**	16	42	23	5	12	20	22	13	24
B4 - 20x16x30	**5664**	20	55	30	7	16/12	25	30	16	30
B4 - 30x20x40	**5627**	30	70	35	10	20/16	35	38	22	40
B4 - 40x25x44	**5670**	40	85	42,5	12,5	25/20	42,5	48	22	44
B4 - 50x32x55	**5798**	50	100	50	16	32/25	50	60	30	55
B4 - 60x32x60	**9362**	60	125	62,5	16	32/25	62,5	62,5	30	60

VDI
DIN 69880 / ISO 10889

PORTAUTENSILI CON SEDE TRASVERSALE DESTRI LUNGHI
RADIAL TOOLHOLDERS - RIGHT HAND - LONG TYPE

B5

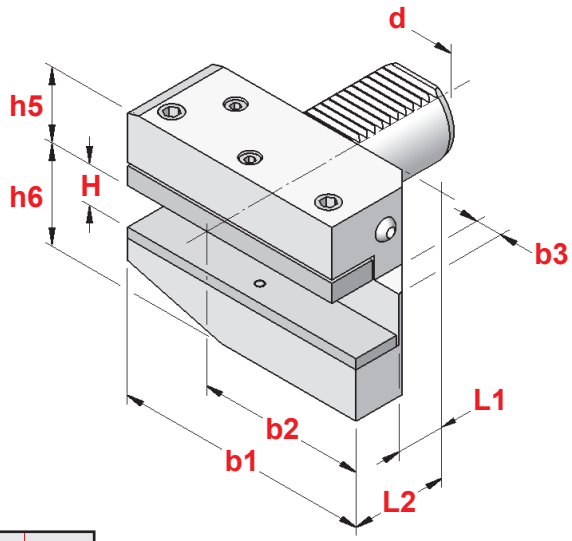

DIN ISO 10889-3 B5

TIPO	Art.	d	b1	b2	b3	H	h5	h6	L1	L2
B5 - 16x12x24	**9328**	16	58	39	5	12	20	22	13	24
B5 - 20x16x30	**5671**	20	75	50	7	16/12	25	30	16	30
B5 - 30x20x40	**5620**	30	100	65	10	20/16	28	38	22	40
B5 - 40x25x44	**5677**	40	118	75,5	12,5	25/20	32,5	48	22	44
B5 - 50x32x55	**5802**	50	130	80	16	32/25	35	60	30	55
B5 - 60x32x60	**9363**	60	145	82,5	16	32/25	42,5	62,5	30	60

VDI
DIN 69880 / ISO 10889

PORTAUTENSILI CON SEDE TRASVERSALE SINISTRI LUNGHI
RADIAL TOOLHOLDERS - LEFT HAND - LONG TYPE

B6

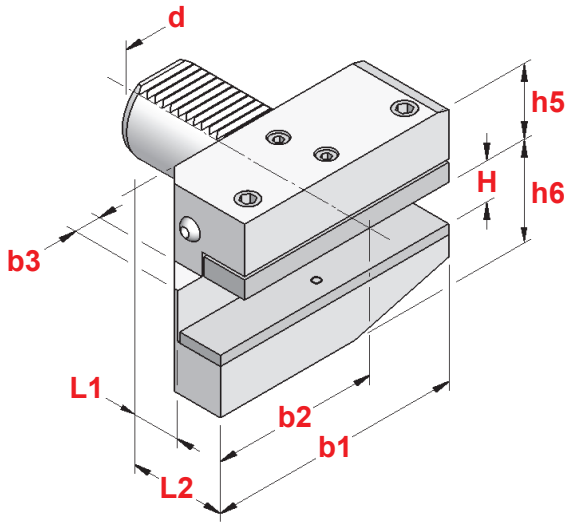

DIN ISO 10889-3 B6

TIPO	Art.	d	b1	b2	b3	H	h5	h6	L1	L2
B6 - 16x12x24	**9330**	16	58	39	5	12	20	22	13	24
B6 - 20x16x30	**5678**	20	75	50	7	16/12	25	30	16	30
B6 - 30x20x40	**5619**	30	100	65	10	20/16	28	38	22	40
B6 - 40x25x44	**5684**	40	118	75,5	12,5	25/20	32,5	48	22	44
B6 - 50x32x55	**5791**	50	130	80	16	32/25	35	60	30	55
B6 - 60x32x60	**9364**	60	145	82,5	16	32/25	42,5	62,5	30	60

VDI
DIN 69880 / ISO 10889

PORTAUTENSILI CON SEDE TRASVERSALE ROVESCIATI DESTRI LUNGHI

RADIAL UPSIDE-DOWN TOOLHOLDERS - RIGHT HAND - LONG TYPE

B7

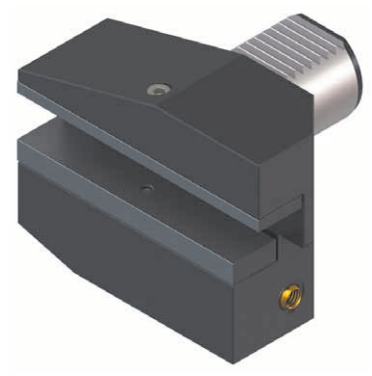

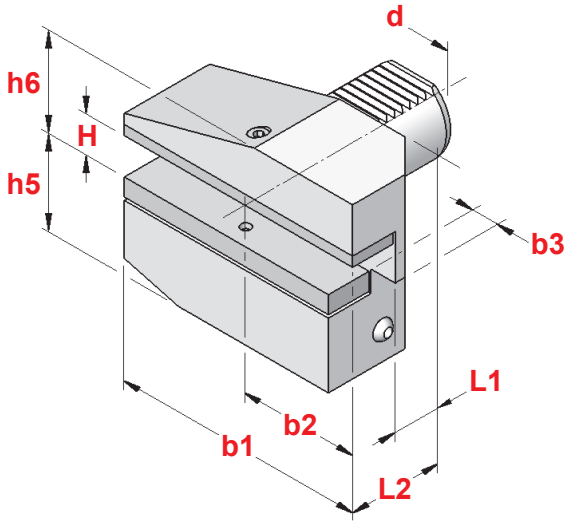

DIN ISO 10889-3 B7

TIPO	Art.	d	b1	b2	b3	H	h5	h6	L1	L2
B7 - 16x12x24	**9332**	16	58	39	5	12	20	22	13	24
B7 - 20x16x30	**5685**	20	75	50	7	16/12	25	30	16	30
B7 - 30x20x40	**5689**	30	100	65	10	20/16	35	38	22	40
B7 - 40x25x44	**5692**	40	118	75,5	12,5	25/20	42,5	48	22	44
B7 - 50x32x55	**5803**	50	130	80	16	32/25	50	60	30	55
B7 - 60x32x60	**9365**	60	145	82,5	16	32/25	62,5	62,5	30	60

VDI
DIN 69880 / ISO 10889

PORTAUTENSILI CON SEDE TRASVERSALE ROVESCIATI SINISTRI LUNGHI

RADIAL UPSIDE-DOWN TOOLHOLDERS - LEFT HAND - LONG TYPE

B8

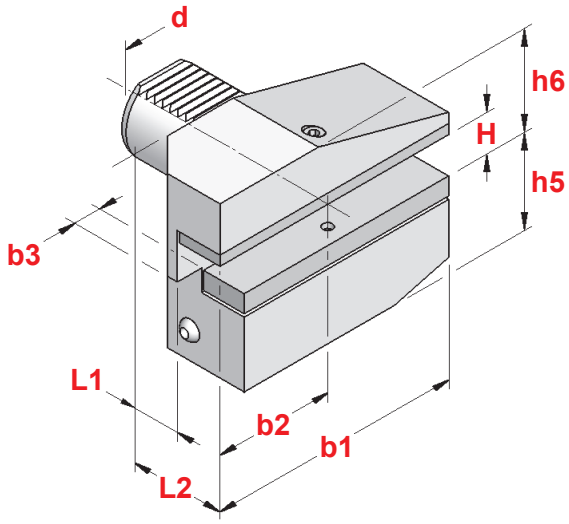

DIN ISO 10889-3 B8

TIPO	Art.	d	b1	b2	b3	H	h5	h6	L1	L2
B8 - 16x12x24	**9334**	16	58	39	5	12	20	22	13	24
B8 - 20x16x30	**5693**	20	75	50	7	16/12	25	30	16	30
B8 - 30x20x40	**5697**	30	100	65	10	20/16	35	38	22	40
B8 - 40x25x44	**5700**	40	118	75,5	12,5	25/20	42,5	48	22	44
B8 - 50x32x55	**5804**	50	130	80	16	32/25	50	60	30	55
B8 - 60x32x60	**9366**	60	145	82,5	16	32/25	62,5	62,5	30	60

VDI
DIN 69880 / ISO 10889

PORTAUTENSILI CON SEDE LONGITUDINALE **DESTRI**
AXIAL TOOLHOLDERS - RIGHT HAND

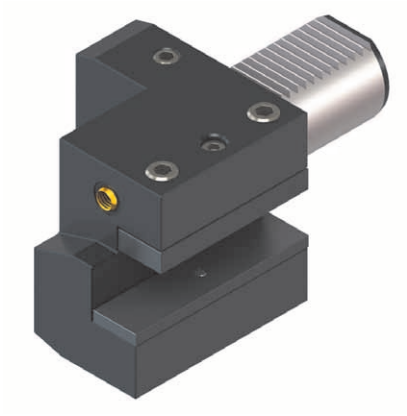

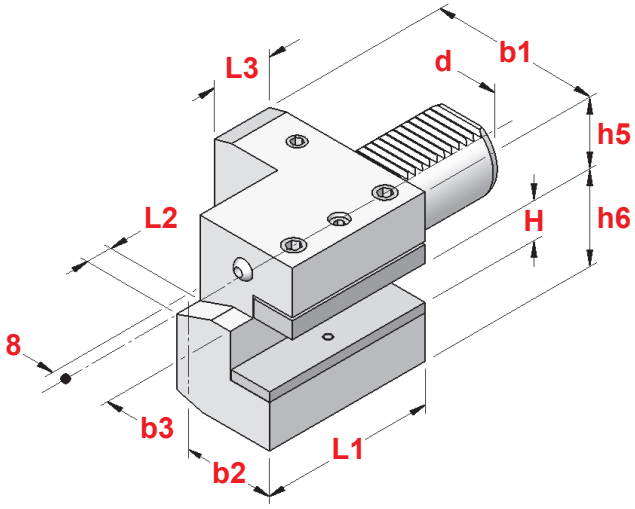

DIN ISO 10889-4 C1

TIPO	Art.	d	b1	b2	b3	H	h5	h6	L1	L2	L3
C1- 16x12x44	**5702**	16	43	24	13	12	20	22	44	5	20
C1- 20x16x55	**5704**	20	52	27	13	16/12	25	30	55	7	30
C1- 30x20x70	**5703**	30	70	35	17	20/16	28	38	70	10	30
C1- 40x25x85	**5705**	40	85	42,5	21	25/20	32,5	48	85	12,5	30
C1- 50x32x100	**5806**	50	100	50	26	32/25	35	60	100	16	40
C1- 60x32x125	**9367**	60	125	62,5	33	32/25	42,5	62,5	125	16	40

VDI
DIN 69880 / ISO 10889

PORTAUTENSILI CON SEDE LONGITUDINALE **SINISTRI**
AXIAL TOOLHOLDERS - LEFT HAND

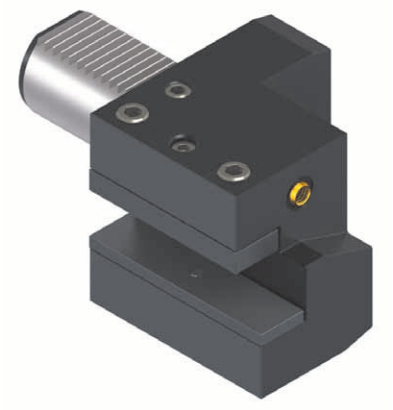

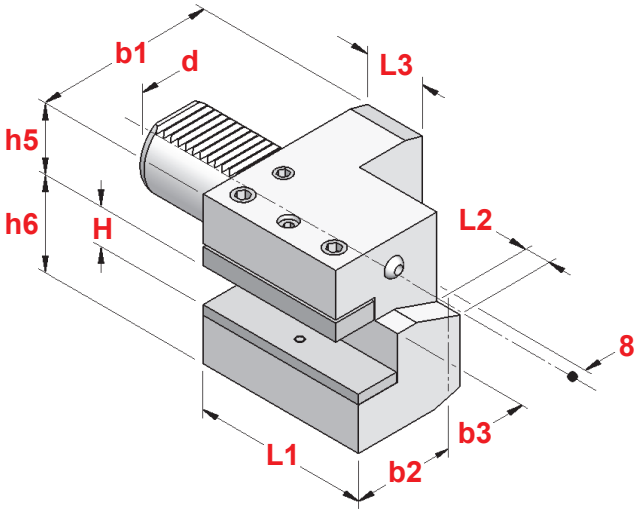

DIN ISO 10889-4 C2

TIPO	Art.	d	b1	b2	b3	H	h5	h6	L1	L2	L3
C2- 16x12x44	**5707**	16	43	24	13	12	20	22	44	5	20
C2- 20x16x55	**5722**	20	65	40	26	16/12	25	30	55	7	30
C2- 30x20x70	**5724**	30	76	41	23	20/16	28	38	70	10	30
C2- 40x25x85	**5727**	40	90	47,5	25,5	25/20	32,5	48	85	12,5	30
C2- 50x32x100	**5807**	50	105	55	30,5	32/25	35	60	100	16	40
C2- 60x32x125	**9368**	60	125	62,5	33	32/25	42,5	62,5	125	16	40

VDI
DIN 69880 / ISO 10889

PORTAUTENSILI CON SEDE LONGITUDINALE ROVESCIATI DESTRI
AXIAL UPSIDE-DOWN TOOLHOLDERS - RIGHT HAND

C3

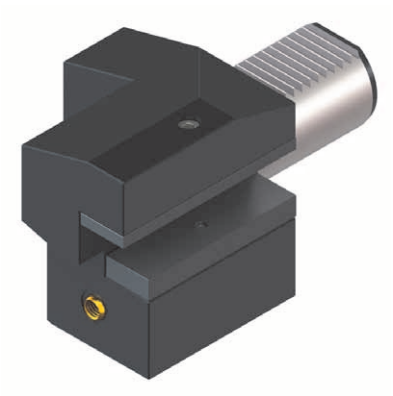

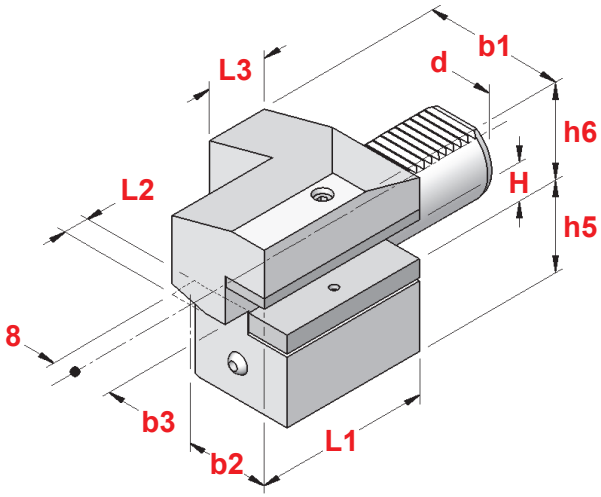

DIN ISO 10889-4 C3

TIPO	Art.	d	b1	b2	b3	H	h5	h6	L1	L2	L3
C3- 16x12x44	**5716**	16	43	24	13	12	20	22	44	5	20
C3- 20x16x55	**5736**	20	52	27	13	16/12	25	30	55	7	30
C3- 30x20x70	**5740**	30	70	35	17	20/16	35	38	70	10	30
C3- 40x25x85	**5742**	40	85	42,5	21	25/20	42,5	48	85	12,5	30
C3- 50x32x100	**5808**	50	100	50	26	32/25	50	60	100	16	40
C3- 60x32x125	**9369**	60	125	62,5	33	32/25	62,5	62,5	125	16	40

VDI
DIN 69880 / ISO 10889

PORTAUTENSILI CON SEDE LONGITUDINALE ROVESCIATI SINISTRI
AXIAL UPSIDE-DOWN TOOLHOLDERS - LEFT HAND

C4

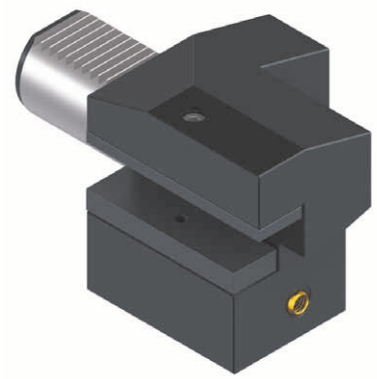

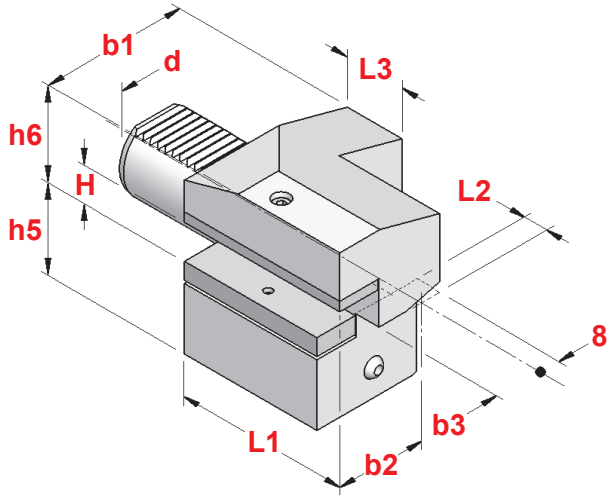

DIN ISO 10889-4 C4

TIPO	Art.	d	b1	b2	b3	H	h5	h6	L1	L2	L3
C4- 16x12x44	**5614**	16	43	24	13	12	20	22	44	5	20
C4- 20x16x55	**5743**	20	65	40	26	16/12	25	30	55	7	30
C4- 30x20x70	**5618**	30	76	41	23	20/16	35	38	70	10	30
C4- 40x25x85	**5746**	40	90	47,5	25,5	25/20	42,5	48	85	12,5	30
C4- 50x32x100	**5809**	50	105	55	30,5	32/25	50	60	100	16	40
C4- 60x32x125	**9370**	60	125	62,5	33	32/25	62,5	62,5	125	16	40

VDI
DIN 69880 / ISO 10889

PORTAUTENSILI A PIU' SEDI RETTANGOLARI
TOOLHOLDERS WITH MULTIPLE SEATS

D1

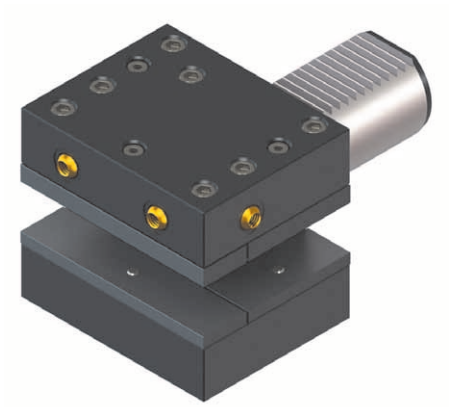

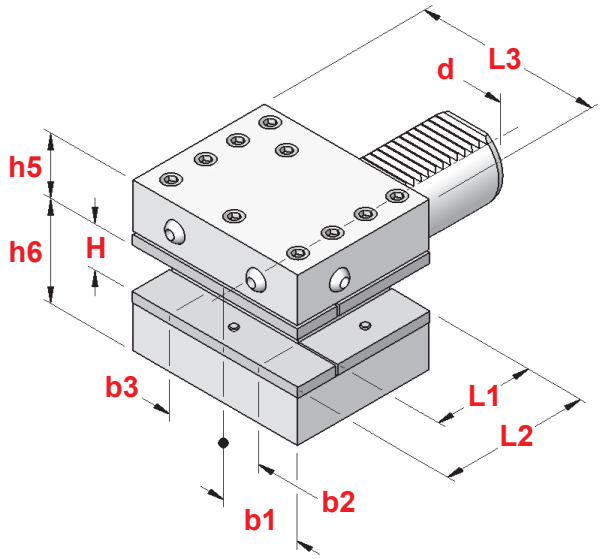

DIN ISO 10889-5 D1

TIPO	Art.	d	b1	b2	b3	H	h5	h6	L1	L2	L3
D1- 30x20x60	**5748**	30	35	17	23	20/16	28	38	42	60	76
D1- 40x25x72	**5750**	40	42,5	21	25,5	25/20	32,5	48	50	72	90
D1- 50x32x85	**5810**	50	50	26	30,5	32/25	35	60	60	85	105
D1- 60x32x110	**9371**	60	57,5	33	33	32/25	42,5	62,5	85	110	115

VDI
DIN 69880 / ISO 10889

PORTAUTENSILI A PIU' SEDI RETTANGOLARI ROVESCIATI
UPSIDE-DOWN TOOLHOLDERS WITH MULTIPLE SEATS

D2

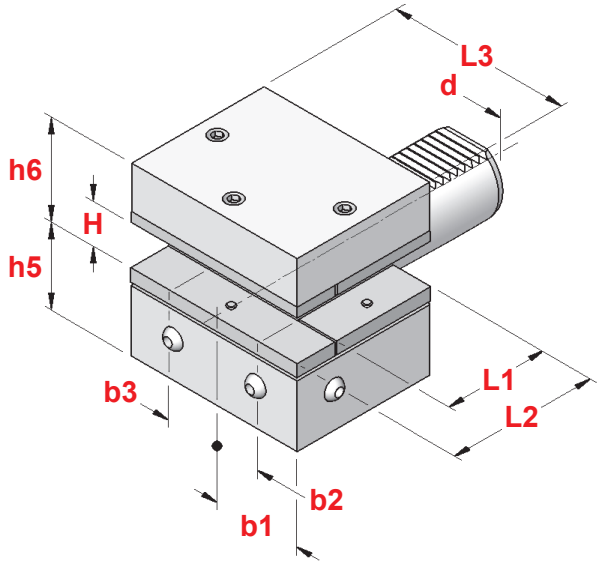

DIN ISO 10889-5 D2

TIPO	Art.	d	b1	b2	b3	H	h5	h6	L1	L2	L3
D2- 30x20x60	**5752**	30	35	17	23	20/16	35	38	42	60	76
D2- 40x25x72	**5754**	40	42,5	21	25,5	25/20	42,5	48	50	72	90
D2- 50x32x85	**5811**	50	50	26	30,5	32/25	50	60	60	85	105
D2- 60x32x110	**9372**	60	57,5	33	33	32/25	62,5	62,5	85	110	115

VDI
DIN 69880 / ISO 10889

FERMOBARRA ROTANTI REGOLABILI
ROTARY ADJUSTABLE BAR-STOP

BS 1

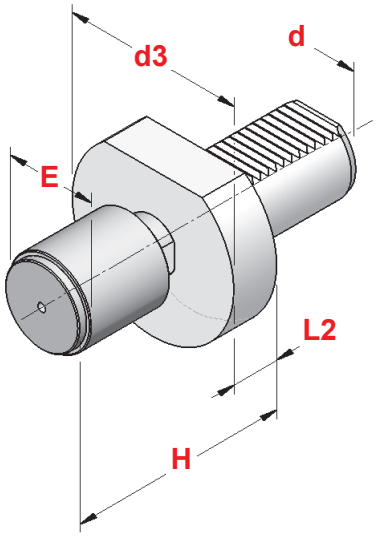

TIPO	Art.	d	H	d3	L2	E
BS 1 - 20 x 34	**7943**	20	74 - 87	50	30	**34**
BS 1 - 20 x 42	**7944**	20	82 - 95	50	30	**42**
BS 1 - 30 x 42	**7945**	30	68 -100	68	16	**42**
BS 1 - 30 x 56	**7946**	30	68 -100	68	16	**56**
BS 1 - 40 x 42	**7947**	40	74 -100	83	22	**42**
BS 1 - 40 x 56	**7948**	40	74 -100	83	22	**56**

VDI
DIN 69880 / ISO 10889

FERMOBARRA ROTANTI REGOLABILI **AMMORTIZZATI**
DAMPED ROTARY ADJUSTABLE BAR-STOP

BS 2

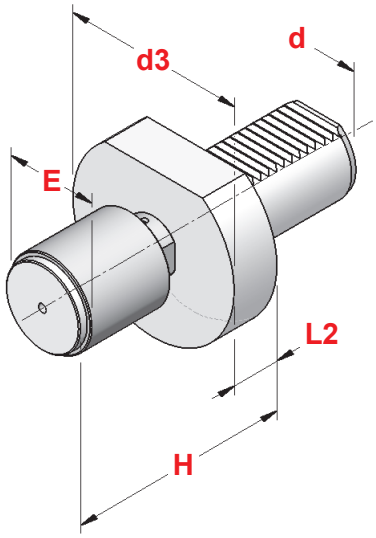

TIPO	Art.	d	H	d3	L2	E
BS 2 - 20 x 34	**5787**	20	82 - 95	50	30	**34**
BS 2 - 20 x 42	**5788**	20	82 - 95	50	30	**42**
BS 2 - 30 x 42	**5789**	30	68 -100	68	16	**42**
BS 2 - 30 x 56	**3586**	30	68 -100	68	16	**56**
BS 2 - 40 x 42	**5790**	40	74 -100	83	22	**42**
BS 2 - 40 x 56	**3587**	40	74 -100	83	22	**56**
BS 2 - 50 x 42	**5832**	50	82 -110	98	30	**42**
BS 2 - 50 x 56	**3588**	50	82 -110	98	30	**56**

CARATTERISTICHE : a differenza del normale fermobarra rotante, nel modello ammortizzato, oltre al cuscinetto radiale ed al reggispinta, è presente una serie di molle a tazza per meglio assorbire eventuali urti della barra

CHARACTERISTICS: *unlike normal rotary bar stop, inside damped model, besides radial bearing and thrust bearing, there is a set of spring washers in order to absorb well any bar shoves*

VDI
DIN 69880 / ISO 10889

PORTAUTENSILI CON REFRIGERAZIONE INTERNA PER PUNTE AD INSERTI

INDEXABLE DRILL HOLDERS WITH INSIDE COOLING

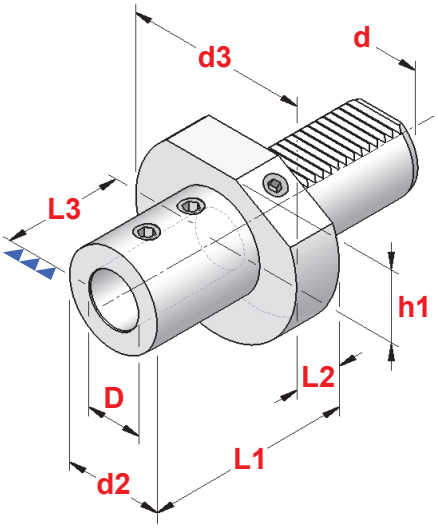

DIN ISO 10889-6 E1

TIPO	Art.	d	D	d2	d3	h1	L1	L2	L3	
E1 - 20x16	**5728**	20	16	36	50	–	64	18	51	0403
E1 - 20x20	**5729**	20	20	40	50	–	67	18	54	0403
E1 - 20x25	**5730**	20	25	45	50	–	71	18	59	0417
E1 - 30x6	**9347**	30	6	36	68	28	64	22	46	4970
E1 - 30x8	**9348**	30	8	36	68	28	64	22	46	4970
E1 - 30x10	**9349**	30	10	36	68	28	64	22	46	4970
E1 - 30x12	**9350**	30	12	36	68	28	64	22	55	0403
E1 - 30x16	**5731**	30	16	36	68	28	64	22	51	0403
E1 - 30x20	**5732**	30	20	40	68	28	67	22	54	0403
E1 - 30x25	**5733**	30	25	45	68	28	71	22	59	0417
E1 - 30x32	**5734**	30	32	52	68	28	75	22	63	0417
E1 - 30x40	**5735**	30	40	68	68	28	85	–	73	0493
E1 - 40x6	**9351**	40	6	36	83	32,5	64	22	46	4970
E1 - 40x8	**9352**	40	8	36	83	32,5	64	22	46	4970
E1 - 40x10	**9353**	40	10	36	83	32,5	64	22	46	4971
E1 - 40x12	**9354**	40	12	36	83	32,5	64	22	55	4971
E1 - 40x16	**5833**	40	16	36	83	32,5	64	22	51	0403
E1 - 40x20	**5834**	40	20	40	83	32,5	67	22	54	0403
E1 - 40x25	**5835**	40	25	45	83	32,5	75	22	59	0417
E1 - 40x32	**5836**	40	32	52	83	32,5	75	22	63	0417
E1 - 40x40	**5837**	40	40	65	83	32,5	90	22	73	0493
E1 - 40x50	**9355**	40	50	75	83	32,5	100	22	83	0493
E1 - 50x16	**5838**	50	16	36	98	35	64	30	55	0403
E1 - 50x20	**5839**	50	20	40	98	35	67	30	54	0403
E1 - 50x25	**5840**	50	25	45	98	35	80	30	59	0417
E1 - 50x32	**5841**	50	32	52	98	35	80	30	63	0417
E1 - 50x40	**5842**	50	40	65	98	35	90	30	73	0493
E1 - 50x50	**5843**	50	50	75	98	35	100	30	83	0493
E1 - 60x16	**9373**	60	16	36	123	42,5	64	30	55	0403
E1 - 60x20	**9374**	60	20	40	123	42,5	80	30	54	0403
E1 - 60x25	**9375**	60	25	45	123	42,5	80	30	59	0417
E1 - 60x32	**9376**	60	32	52	123	42,5	80	30	63	0417
E1 - 60x40	**9377**	60	40	65	123	42,5	90	30	73	0493
E1 - 60x50	**9378**	60	50	75	123	42,5	100	30	83	0493

p.259

VDI
DIN 69880 / ISO 10889

PORTABARENI CON REFRIGERAZIONE INTERNA E ESTERNA
BORING BAR HOLDERS WITH INSIDE AND OUTSIDE COOLING

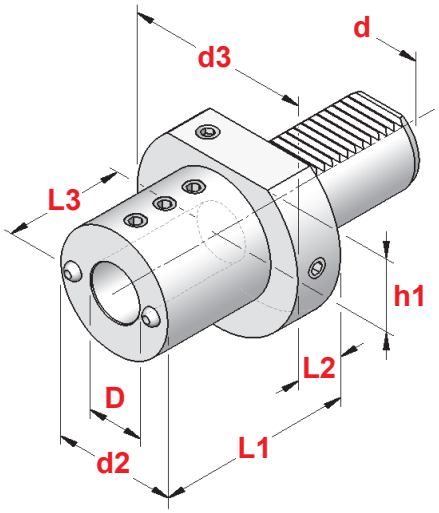

DIN ISO 10889-6 E2

TIPO	Art.	d	D	d2	d3	h1	L1	L2	L3	
E2-16x6	**9336**	16	6	32	40	18	44	13	34	0371
E2-16x8	**9337**	16	8	32	40	18	44	13	34	0371
E2-16x10	**9338**	16	10	32	40	18	44	13	34	0371
E2-16x12	**9339**	16	12	40	40	18	44	–	34	0375
E2-16x16	**9340**	16	16	40	40	18	44	–	34	0375
E2-20x6	**5725**	20	6	40	50	–	50	18	42	0208
E2-20x8	**5762**	20	8	40	50	–	50	18	42	0208
E2-20x10	**5763**	20	10	40	50	–	50	18	42	0208
E2-20x12	**5764**	20	12	40	50	–	50	18	42	0375
E2-20x16	**5765**	20	16	40	50	–	50	18	42	0375
E2-20x20	**5766**	20	20	50	50	–	50	–	42	0375
E2-20x25	**5767**	20	25	50	50	–	60	–	52	0375
E2-30x6	**5741**	30	6	55	68	28	60	22	42	0248
E2-30x8	**5768**	30	8	55	68	28	60	22	51	0248
E2-30x10	**5769**	30	10	55	68	28	60	22	51	0248
E2-30x12	**5631**	30	12	55	68	28	60	22	51	0183
E2-30x16	**5632**	30	16	55	68	28	60	22	51	0183
E2-30x20	**5633**	30	20	55	68	28	60	22	51	0382
E2-30x25	**5622**	30	25	60	68	28	60	22	51	0382
E2-30x32	**5629**	30	32	68	68	28	75	–	61	0382
E2-30x40	**5628**	30	40	68	68	28	88	–	76	0382
E2-40x6	**5747**	40	6	55	83	32,5	75	22	42	0248
E2-40x8	**5749**	40	8	55	83	32,5	75	22	61	0248
E2-40x10	**5751**	40	10	55	83	32,5	75	22	61	0183
E2-40x12	**5770**	40	12	55	83	32,5	75	22	61	0183
E2-40x16	**5771**	40	16	55	83	32,5	75	22	61	0186
E2-40x20	**5772**	40	20	55	83	32,5	75	22	61	0186
E2-40x25	**5773**	40	25	55	83	32,5	75	22	61	0377
E2-40x32	**5774**	40	32	83	83	32,5	75	–	61	0186
E2-40x40	**5775**	40	40	83	83	32,5	90	–	76	0377
E2-40x50	**5785**	40	50	83	83	32,5	100	–	86	0260
E2-50x12	**5805**	50	12	68	98	35	90	30	61	0249
E2-50x16	**5812**	50	16	68	98	35	90	30	76	0250
E2-50x20	**5813**	50	20	68	98	35	90	30	76	0257
E2-50x25	**5814**	50	25	68	98	35	90	30	76	0257
E2-50x32	**5815**	50	32	68	98	35	90	30	76	0277
E2-50x40	**5816**	50	40	98	98	35	90	–	76	4973
E2-50x50	**5817**	50	50	98	98	35	100	–	86	0260
E2-60x16	**9379**	60	16	68	123	42,5	90	30	76	0250
E2-60x20	**9380**	60	20	68	123	42,5	90	30	76	0257
E2-60x25	**9381**	60	25	68	123	42,5	90	30	76	0257
E2-60x32	**9382**	60	32	68	123	42,5	90	30	76	0277
E2-60x40	**9383**	60	40	98	123	42,5	90	30	76	0277
E2-60x50	**9384**	60	50	98	123	42,5	100	30	86	0277

Bussole di riduzione
Reduction sleeves

p.297

p.337

p.259

VDI
DIN 69880 / ISO 10889

PORTABARENI CON REFRIGERAZIONE ESTERNA - INTERNA
A CHIUSURA ELASTICA
ELASTIC GRIPPING BORING BAR HOLDERS WITH OUTSIDE - INSIDE COOLING

TIPO	Art.	d	D	d2	d3	h1	L1	L2	L3	
E2 S - 30x 6	**7951**	30	6	32	68	28	75	22	65	0371
E2 S - 30x 8	**7952**	30	8	34	68	28	75	22	65	0371
E2 S - 30x10	**7953**	30	10	38	68	28	75	22	65	0375
E2 S - 30x12	**7954**	30	12	38	68	28	75	22	65	0375
E2 S - 30x16	**7955**	30	16	42	68	28	75	22	70	4972
E2 S - 30x20	**7956**	30	20	42	68	28	75	22	66	4972
E2 S - 30x25	**7957**	30	25	48	68	28	75	22	66	4972
E2 S - 30x32	**7958**	30	32	56	68	28	75	22	65	4972
E2 S - 40x 8	**7961**	40	8	34	83	32,5	75	22	65	0371
E2 S - 40x10	**7962**	40	10	38	83	32,5	75	22	65	0375
E2 S - 40x12	**7963**	40	12	38	83	32,5	75	22	65	0375
E2 S - 40x16	**7964**	40	16	42	83	32,5	75	22	68	4972
E2 S - 40x20	**7965**	40	20	42	83	32,5	85	22	80	4972
E2 S - 40x25	**7966**	40	25	48	83	32,5	85	22	76	4972
E2 S - 40x32	**7967**	40	32	56	83	32,5	85	22	76	4972
E2 S - 40x40	**7968**	40	40	65	83	32,5	97	22	90	0390
E2 S - 50x32	**7972**	50	32	56	98	35	98	30	90	4972
E2 S - 50x40	**7973**	50	40	65	98	35	115	30	105	0390
E2 S - 50x50	**7974**	50	50	76	98	35	125	30	112	0390

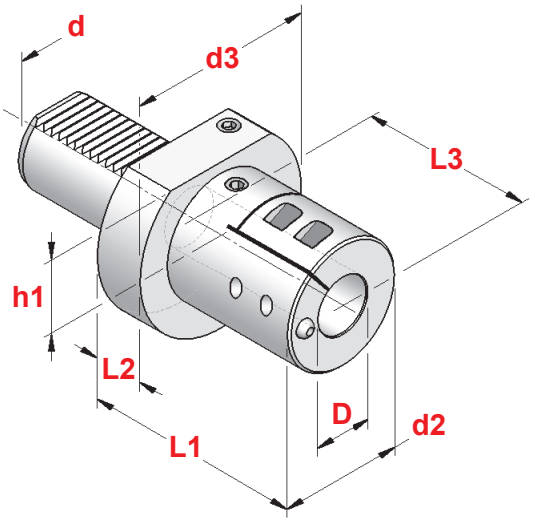

CARATTERISTICHE

- La chiusura a collare è consigliata per il bloccaggio di utensili che lavorano a sbalzo e di bareni antivibranti
- Fissaggio effettuato con viti : una direttamente sul piano dell'utensile mentre le altre ne stringono lo stelo

CHARACTERISTICS

- *The collar closure is recommended for locking tools that work cantilever and anti-vibration boring bars*
- *Fixing carried out with screws: one directly on the tool plane while the others tighten the shank*


p.259


p.337

VDI
DIN 69880 / ISO 10889

PORTABARENI DOPPI DESTRI
DOUBLE BORING BAR HOLDERS - RIGHT HAND

E7

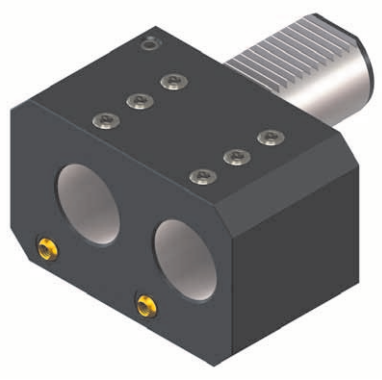

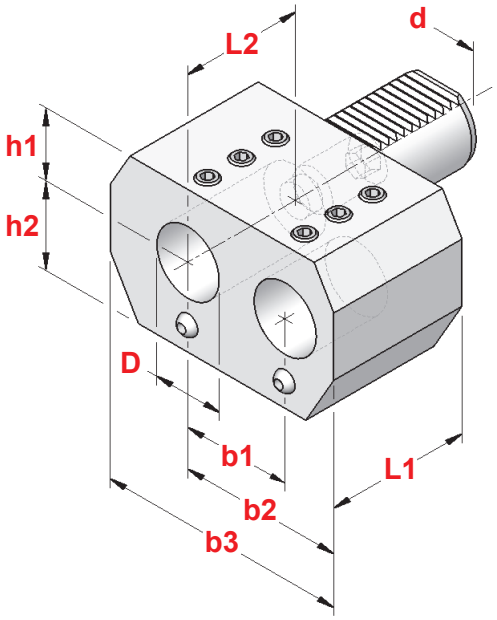

TIPO	Art.	d	D	h1	h2	L1	L2	b1	b2	b3
E7 - 20x16	**7979**	20	16	25	25	45	42	32	51	76
E7 - 20x20	**7980**	20	20	25	25	45	42	32	51	76
E7 - 30x25	**7981**	30	25	28	32	56	52	45	65	95
E7 - 40x32	**7982**	40	32	32,5	40	66	60	50	75	115
E7 - 50x32	**7983**	50	32	32,5	47,5	66	60	50	75	115
E7 - 50x50	**7984**	50	50	35	49	115	100	68	103	152

VDI
DIN 69880 / ISO 10889

PORTABARENI DOPPI SINISTRI
DOUBLE BORING BAR HOLDERS - LEFT HAND

E8

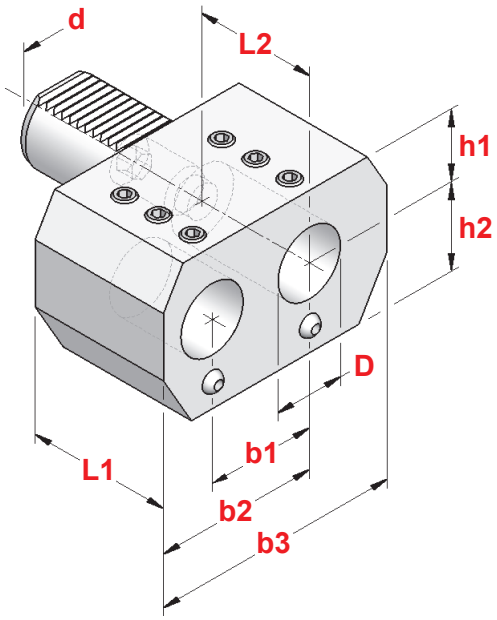

TIPO	Art.	d	D	h1	h2	L1	L2	b1	b2	b3
E8 - 20x16	**7985**	20	16	25	25	45	42	32	51	76
E8 - 20x20	**7986**	20	20	25	25	45	42	32	51	76
E8 - 30x25	**7987**	30	25	28	32	56	52	50	65	95
E8 - 40x32	**7988**	40	32	32,5	40	66	60	50	75	115
E8 - 50x32	**7989**	50	32	32,5	47,5	66	60	50	75	115
E8 - 50x50	**7990**	50	50	35	49	115	100	68	103	152

VDI
DIN 69880 / ISO 10889

AUTOSERRANTI CON PASSAGGIO CENTRALE DEL REFRIGERANTE
MONOLITHIC DRILL CHUCKS WITH CENTRAL COOLANT FLOW

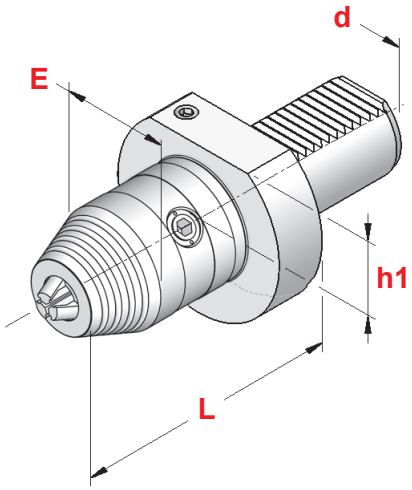

TIPO	Art.	d	E	h1	L	RANGE	
VDI 30 - DCU 13 **C**	**9304**	30	50	28	93	0,5 ÷ 13	2372
VDI 30 - DCU 16 **C**	**9305**	30	50	28	98	3 ÷ 16	
VDI 40 - DCU 13 **C**	**9306**	40	50	32,5	93	0,5 ÷ 13	2372
VDI 40 - DCU 16 **C**	**9307**	40	50	32,5	98	3 ÷ 16	

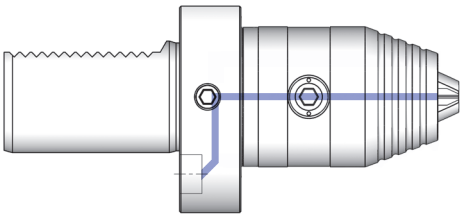

Uscita del refrigerante dalla sede utensile

Coolant exit through the tool seat

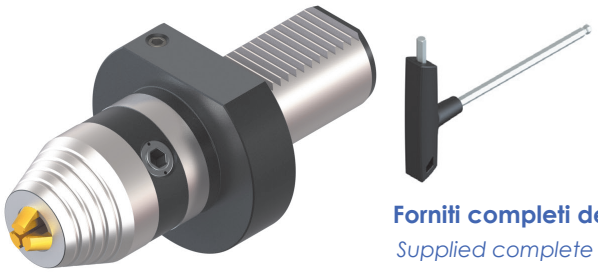

Forniti completi dell'apposita chiave
Supplied complete with suitable wrench

VDI
DIN 69880 / ISO 10889

AUTOSERRANTI CON UGELLI DI REFRIGERAZIONE
MONOLITHIC DRILL CHUCKS WITH COOLING NOZZLES

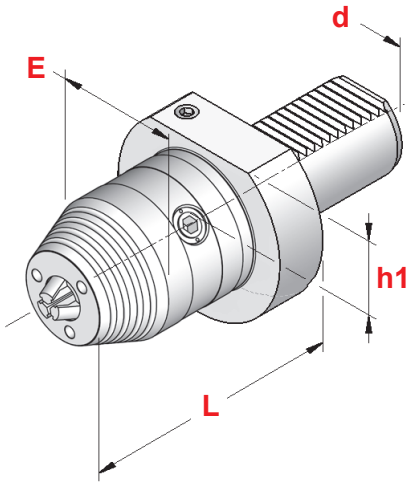

TIPO	Art.	d	E	h1	L	RANGE	
VDI 30 - DCU 13 **E**	**9312**	30	57	28	87	0,5 ÷ 13	2372
VDI 30 - DCU 16 **E**	**9313**	30	57	28	92	3 ÷ 16	
VDI 40 - DCU 13 **E**	**9314**	40	57	32,5	87	0,5 ÷ 13	2372
VDI 40 - DCU 16 **E**	**9315**	40	57	32,5	92	3 ÷ 16	
VDI 50 - DCU 16 **E**	**9317**	50	57	35	101,5	3 ÷ 16	2372

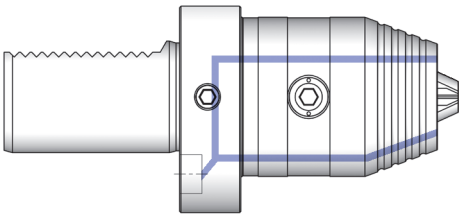

Uscita del refrigerante attraverso ugelli frontali

Coolant exit through front nozzles

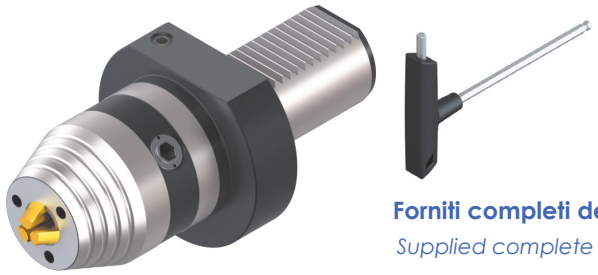

Forniti completi dell'apposita chiave
Supplied complete with suitable wrench

VDI
DIN 69880 / ISO 10889

PORTAPINZA PER PINZE ER

DIN 6499 ER COLLET CHUCKS

TIPO	Art.	d	d2	d3	RANGE	L1	L2			
E4-16x16 (ER 16)	**3076**	16	32	40	ER16 1÷12	38	13	4993	3698	0364
E4-16x20 (ER 20)	**3078**	16	35	40	ER20 1÷15	44	13	4994	3699	0787
E4-20x16 (ER 16)	**3547**	20	32	50	ER16 1÷12	44	18	4993	3698	0364
E4-20x20 (ER 20)	**3303**	20	35	50	ER20 1÷15	44	18	4994	3699	0787
E4-20x25 (ER 25)	**3304**	20	42	50	ER25 1÷20	50	18	4995	3669	0996
E4-20x32 (ER 32)	**3549**	20	50	50	ER32 2÷25	62	18	4996	3670	0988
E4-30x16 (ER 16)	**3550**	30	32	68	ER16 1÷12	48	22	4993	3698	0364
E4-30x20 (ER 20)	**3551**	30	35	68	ER20 1÷15	59	22	4994	3699	0787
E4-30x25 (ER 25)	**3305**	30	42	68	ER25 1÷20	57	22	4995	3669	0996
E4-30x32 (ER 32)	**3306**	30	50	68	ER32 2÷25	62	22	4996	3670	0988
E4-30x40 (ER 40)	**3307**	30	63	68	ER40 3÷32	70	22	4997	3671	0821
E4-40x20 (ER 20)	**3553**	40	35	83	ER20 1÷15	59	22	4994	3699	0787
E4-40x25 (ER 25)	**3554**	40	42	83	ER25 1÷20	62	22	4995	3669	0996
E4-40x32 (ER 32)	**3308**	40	50	83	ER32 2÷25	62	22	4996	3670	0988
E4-40x40 (ER 40)	**3309**	40	63	83	ER40 3÷32	75	22	4997	3671	0821
E4-50x25 (ER 25)	**2304**	50	42	98	ER25 1÷20	67	30	4995	3669	0996
E4-50x32 (ER 32)	**2320**	50	50	98	ER32 2÷25	75	30	4996	3670	0988
E4-50x40 (ER 40)	**3311**	50	63	98	ER40 3÷32	75	30	4997	3671	0821
E4-60x32 (ER 32)	**9387**	60	50	123	ER32 2÷25	78	30	4996	3670	0988
E4-60x40 (ER 40)	**9388**	60	63	123	ER40 3÷32	75	30	4997	3671	0821

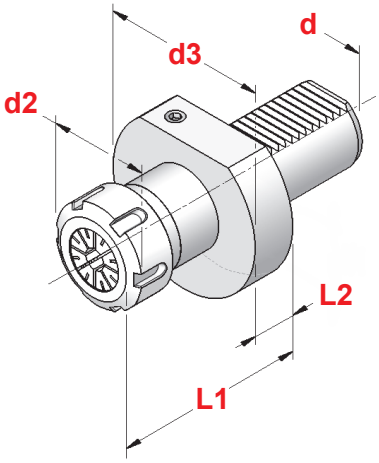

DIN ISO 10889-6 E4


p.28


p.30


p.10

VDI
DIN 69880 / ISO 10889

PORTAPINZA PER PINZE EOC

DIN 6388 EOC COLLET CHUCKS

TIPO	Art.	d	d2	RANGE	L1	L2			
E3-30x25 (EOC 25)	**5613**	30	60	EOC25 2÷25	75	22	4068	2909	0769
E3-40x25 (EOC 25)	**5645**	40	60	EOC25 2÷25	75	22	4068	2909	0769
E3-40x32 (EOC 32)	**5646**	40	72	EOC32 3÷32	90	22	4069	2910	0770
E3-50x25 (EOC 25)	**5652**	50	60	EOC25 2÷25	75	30	4068	2909	0769
E3-50x32 (EOC 32)	**5653**	50	72	EOC32 3÷32	90	30	4069	2910	0770

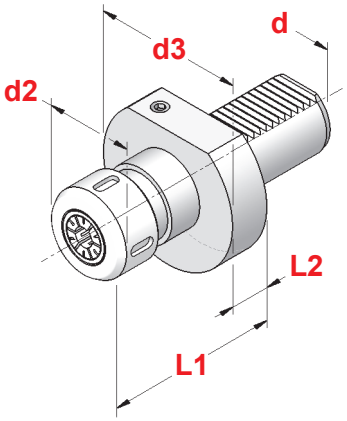

DIN ISO 10889-6 E3


p.269


p.269


p.268

VDI
DIN 69880 / ISO 10889

PORTAUTENSILI CON SEDE CONO MORSE
MORSE TAPER TOOLHOLDERS

F

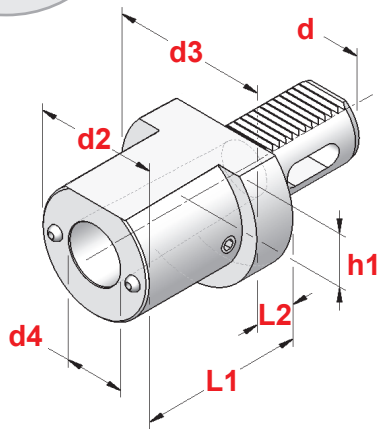

DIN ISO 10889-7 F

TIPO	Art.	d	CM	d2	d3	d4	h1	L1	L2
F20-MK-D1	**5776**	20	1	50	50	12,065	–	23	–
F30-MK-D1	**5630**	30	1	68	68	12,065	28	27	–
F30-MK-D2	**5625**	30	2	68	68	17,780	28	27	–
F30-MK-D3	**5818**	30	3	68	68	23,825	28	73	–
F40-MK-D1	**5723**	40	1	55	83	12,065	32,5	36	22
F40-MK-D2	**5777**	40	2	55	83	17,780	32,5	36	22
F40-MK-D3	**5778**	40	3	58	83	23,825	32,5	36	22
F40-MK-D4	**5779**	40	4	68	83	31,267	32,5	80	22
F50-MK-D2	**5819**	50	2	55	98	17,780	35	36	30
F50-MK-D3	**5820**	50	3	58	98	23,825	35	36	30
F50-MK-D4	**5821**	50	4	68	98	31,267	35	50	30
F60-MK-D2	**9389**	60	2	55	123	17,780	42,5	36	30
F60-MK-D3	**9390**	60	3	58	123	23,825	42,5	36	30
F60-MK-D4	**9391**	60	4	68	123	31,267	42,5	50	30
F60-MK-D5	**9392**	60	5	98	123	44,399	42,5	63	30


p.73

VDI
DIN 69880 / ISO 10889

BARRE DI CONTROLLO
TEST ARBORS

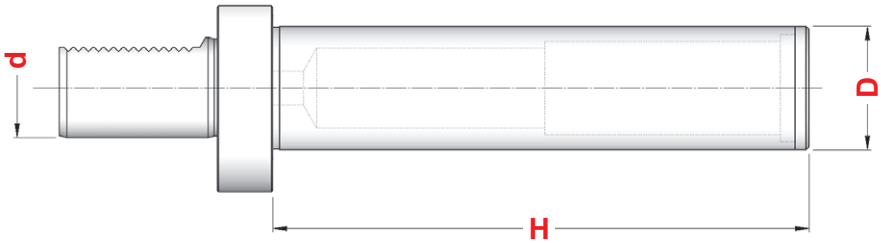

TIPO	Art.	d	D	H
VDI 20	**7895**	20	30	220
VDI 30	**7896**	30	40	230
VDI 40	**7897**	40	50	300
VDI 50	**7898**	50	50	300
VDI 60	**7899**	60	60	300

Dati costruttivi
- **Costruite in acciaio da cementazione certificato**
- **Cementate con profondità 0,6 - 0,8 mm**
- **Temprate, rinvenute, brunite**
- **Durezza HRC 58 ± 2, resistenza 800-1000 N/mm²**
- **Rotondità in rotazione 0,005**
- **Cilindricità 0,003**

Constructive Features
- *Manufactured with hardening steel*
- *Hardened 0,6 - 0,8 mm depth*
- *Hardened, tempered, burnished*
- *Hardness HRC 58 ± 2, strenght 800-1000 N/mm²*
- *Runout accuracy 0,005*
- *Cylindricity 0,003*

Fornite con apposito contenitore
Supplied with suitable case

VDI
DIN 69880 / ISO 10889

STRINGIBARRA CON ATTACCO VDI
VDI SHANK BAR PULLERS

H1

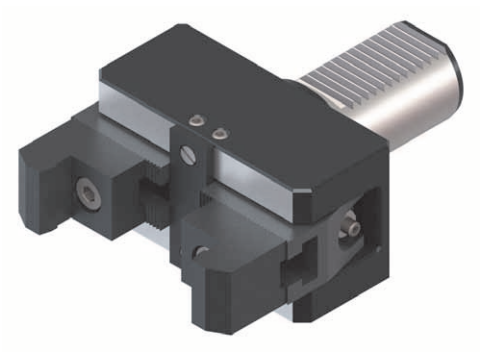

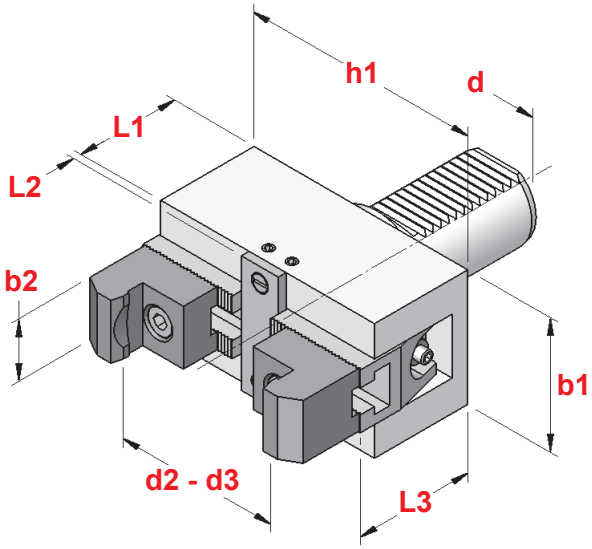

TIPO	Art.	d	d2	d3	b1	b2	h1	L1	L2	L3
H1-VDI 20	**5679**	20	6 ÷ 56	–	50	28	72	46	4	51
H1-VDI 30	**5680**	30	6 ÷ 56	54 ÷ 110	50	28	72	46	4	51
H1-VDI 40	**5681**	40	6 ÷ 66	54 ÷ 110	60	28	110	48	4	53
H1-VDI 50	**5683**	50	10 ÷ 75	62 ÷ 125	65	28	130	67	5	73

La confezione dello Stringibarra comprende le griffe per poter stringere l'intera gamma delle misure (d2-d3) .

Bar Puller wrapping includes jaws to clamp the complete range of dimensions (d2-d3).

DIN 1835 A

STRINGIBARRA CON ATTACCO CILINDRICO
STRAIGHT SHANK BAR PULLERS

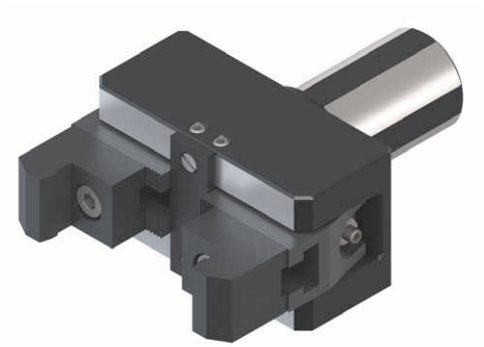

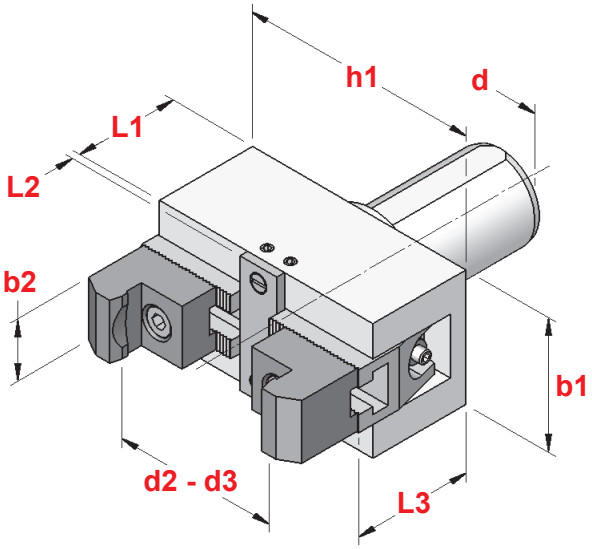

TIPO	Art.	d	d2	d3	b1	b2	h1	L1	L2	L3
H1-CIL 25	**5422**	25	6 ÷ 56	54 ÷ 110	50	28	72	46	4	51
H1-CIL 32	**5423**	32	6 ÷ 56	54 ÷ 110	50	28	72	46	4	51
H1-CIL 40	**5424**	40	6 ÷ 66	54 ÷ 110	60	28	110	48	4	53
H1-CIL 50	**5425**	50	10 ÷ 75	62 ÷ 125	65	28	130	67	5	73

La confezione dello Stringibarra comprende le griffe per poter stringere l'intera gamma delle misure (d2-d3) .

Bar Puller wrapping includes jaws to clamp the complete range of dimensions (d2-d3).

VDI
DIN 69880 / ISO 10889

PORTAUTENSILI REGOLABILI CON SEDE PER LAMA DA TAGLIO - DESTRI

ADJUSTABLE HEIGHT CUT OFF TOOLHOLDERS - RIGHT HAND

AR

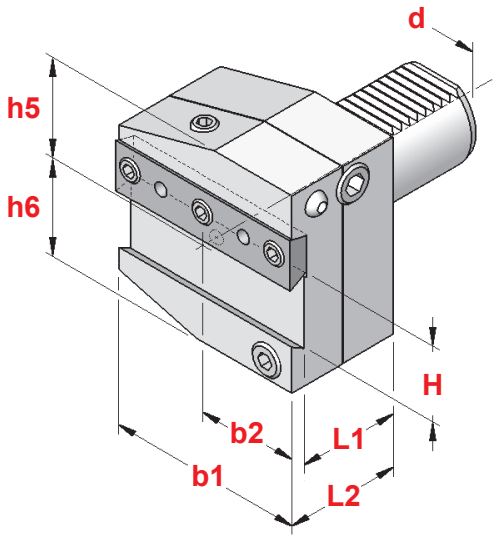

TIPO	Art.	d	b1	b2	H	h5	h6	L1	L2
AR - 30x26	**7918**	30	70	35	26	32	39	44	50
AR - 40x26	**7919**	40	85	42,5	26	43	41,5	44	50
AR - 40x32	**7920**	40	85	42,5	32	43	41,5	44	50
AR - 50x26	**7921**	50	100	50	26	43	45	44	50
AR - 50x32	**7922**	50	100	50	32	43	45	44	50

VDI
DIN 69880 / ISO 10889

PORTAUTENSILI REGOLABILI CON SEDE PER LAMA DA TAGLIO - SINISTRI

ADJUSTABLE HEIGHT CUT OFF TOOLHOLDERS - LEFT HAND

AL

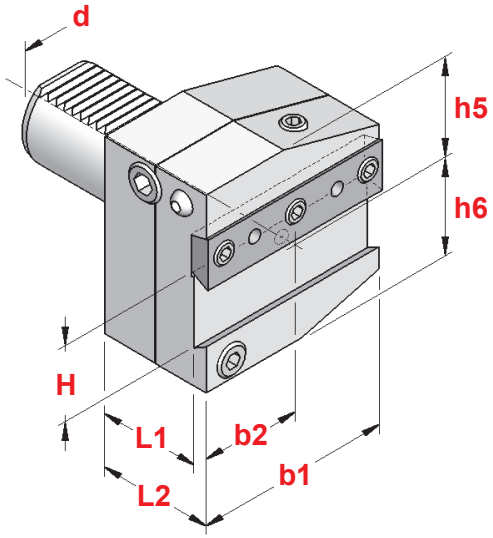

TIPO	Art.	d	b1	b2	H	h5	h6	L1	L2
AL - 30x26	**7925**	30	70	35	26	32	39	44	50
AL - 40x26	**7926**	40	85	42,5	26	43	41,5	44	50
AL - 40x32	**7927**	40	85	42,5	32	43	41,5	44	50
AL - 50x26	**7928**	50	100	50	26	43	45	44	50
AL - 50x32	**7929**	50	100	50	32	43	45	44	50

VDI
DIN 69880 / ISO 10889

PORTAUTENSILI REGOLABILI CON SEDE PER LAMA DA TAGLIO
ROVESCIATI DESTRI

UPSIDE-DOWN ADJUSTABLE HEIGHT CUT OFF TOOLHOLDERS - RIGHT HAND

ARU

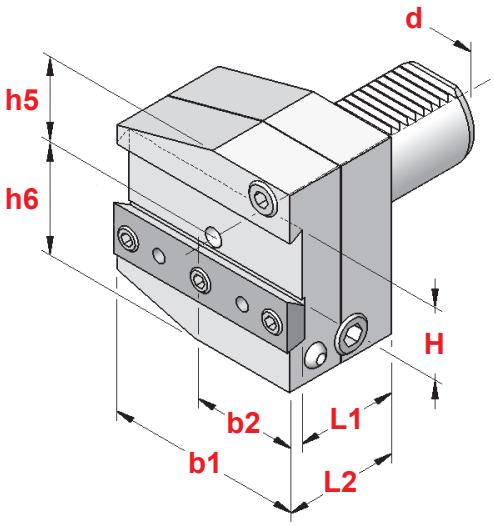

TIPO	Art.	d	b1	b2	H	h5	h6	L1	L2
ARU - 30x26	**7931**	30	70	35	26	38	35	44	50
ARU - 40x26	**7932**	40	85	42,5	26	43	41,5	44	50
ARU - 40x32	**7933**	40	85	42,5	32	43	41,5	44	50
ARU - 50x26	**7934**	50	100	50	26	43	45	44	50
ARU - 50x32	**7935**	50	100	50	32	43	45	44	50

VDI
DIN 69880 / ISO 10889

PORTAUTENSILI REGOLABILI CON SEDE PER LAMA DA TAGLIO
ROVESCIATI SINISTRI

UPSIDE-DOWN ADJUSTABLE HEIGHT CUT OFF TOOLHOLDERS- LEFT HAND

ALU

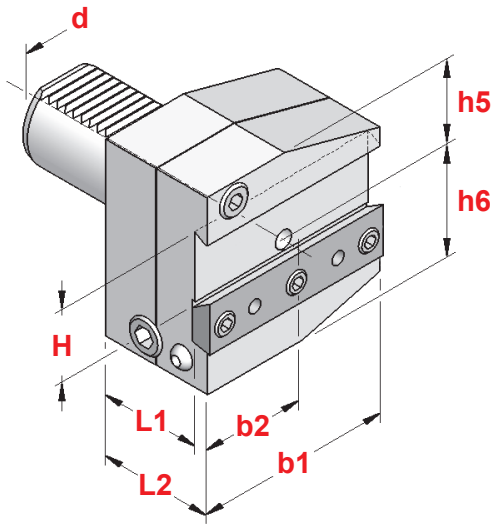

TIPO	Art.	d	b1	b2	H	h5	h6	L1	L2
ALU - 30x26	**7937**	30	70	35	26	38	35	44	50
ALU - 40x26	**7938**	40	85	42,5	26	43	41,5	44	50
ALU - 40x32	**7939**	40	85	42,5	32	43	41,5	44	50
ALU - 50x26	**7940**	50	100	50	26	43	45	44	50
ALU - 50x32	**7941**	50	100	50	32	43	45	44	50

VDI
DIN 69880 / ISO 10889

BROCCIATORI
BROACH TOOLHOLDERS

TIPO	Art.	d	D	P	d2	d3	L
VDI 20 - G 12	**9319**	20	12	**25**	44	50	57
VDI 30 - G 12	**9320**	30	12	**25**	58	68	83
VDI 30 - G 16	**9321**	30	16	**40**	58	68	83
VDI 40 - G 12	**9322**	40	12	**25**	58	83	83
VDI 40 - G 16	**9323**	40	16	**40**	58	83	83

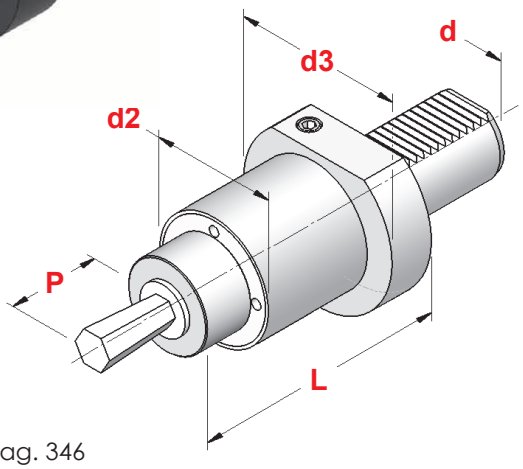

Per il corretto funzionamento del brocciatore è importante rispettare la quota P della broccia
For the right broaching toolholder working is important to respect broach P dimension

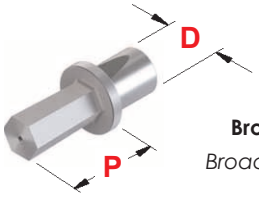

Brocce da pag. 348
Broaches from page 348

Informazioni da pag. 346
Informations from page 346

VDI
DIN 69880 / ISO 10889

PORTA ALESATORI FLOTTANTI CON PINZE ER
FLOATING REAMER HOLDERS WITH ER COLLETS

TIPO	Art.	d	d2	d3	S	L	RANGE			
VDI 20 RM - ER 25	**9300**	20	42	57	1	57	ER25 1÷20	4995	3669	0996
VDI 30 RM - ER 32	**9301**	30	50	68	1,5	72	ER32 2÷25	4996	3670	0988
VDI 40 RM - ER 32	**9302**	40	50	83	1,5	74	ER32 2÷25	4996	3670	0988

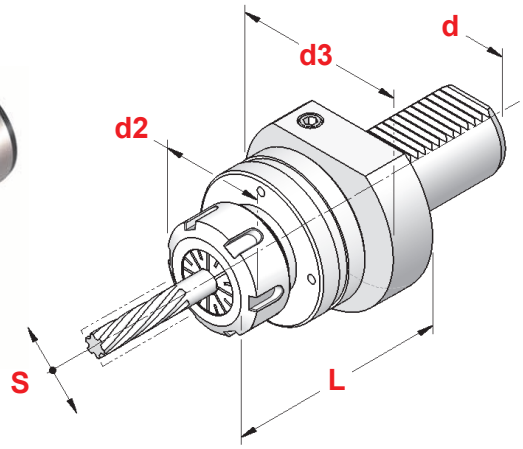

Passaggio centrale del refrigerante
Central coolant flow

S = scostamento radiale.
Il movimento radiale consente l'allineamento dell'asse dell'utensile

S = *radial shift.*
Radial movement allows the tool axis alignment


p.28


p.30


p.10

VDI
DIN 69880 / ISO 10889

MASCHIATORI A CAMBIO RAPIDO CON DOPPIA COMPENSAZIONE

DOUBLE COMPENSATION QUICK CHANGE TAPPING CHUCKS

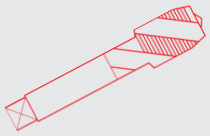

TIPO	Art.	d	L	D	D1	COMPENSAZIONE	
VDI 20 - B.1	**5760**	20	55	38	19	- 9 + 9	M 3 ÷ M 12 (*M18)
VDI 30 - B.1	**5780**	30	55	38	19	- 9 + 9	M 3 ÷ M 12 (*M18)
VDI 30 - B.2	**5781**	30	77	55	31	-15 + 15	M 6 ÷ M 20 (*M30)
VDI 40 - B.1	**5782**	40	55	38	19	- 9 + 9	M 3 ÷ M 12 (*M18)
VDI 40 - B.2	**5783**	40	77	55	31	-15 + 15	M 6 ÷ M 20 (*M30)
VDI 40 - B.3	**5784**	40	120	79	48	-24 + 24	M14 ÷ M 33 (*M48)
VDI 50 - B.2	**5793**	50	77	55	31	-15 + 15	M 6 ÷ M 20 (*M30)
VDI 50 - B.3	**5794**	50	108	79	48	-24 + 24	M14 ÷ M 33 (*M48)

* Bussole con GRANI
Adapters with SCREWS

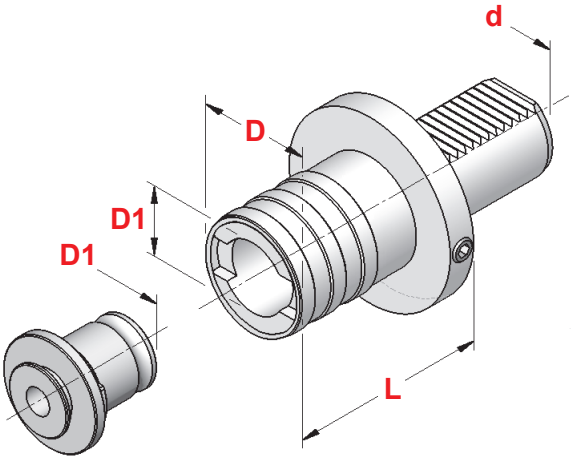


p.236

Bussole SENZA FRIZIONE
Adapters without clutch


p.237

Bussole CON FRIZIONE
Adapters with clutch


p.238

Bussole PORTAPINZA ER
Adapters ER collet holders


p.238

Bussole PORTA FILIERA
Adapters Threading Die holders

VDI
DIN 69880 / ISO 10889

TAMPONI DI PROTEZIONE IN PLASTICA O IN ACCIAIO

PLASTIC OR STEEL BLANKING PLUGS

Z2

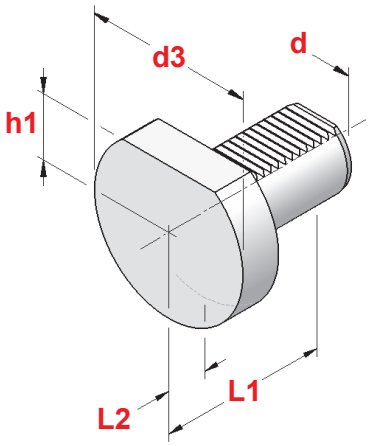

IN PLASTICA *PLASTIC TYPE*		IN ACCIAIO *STEEL TYPE*						
TIPO	Art.	TIPO	Art.	d	d3	h1	L1	L2
Z2 - 16	**7991**	Z2 - 16 **S**	**7993**	16	40	18	45	13
Z2 - 20	**5826**	Z2 - 20 **S**	**7994**	20	50	23	56	16
Z2 - 30	**5827**	Z2 - 30 **S**	**7995**	30	68	28	71	16
Z2 - 40	**5828**	Z2 - 40 **S**	**7996**	40	83	32,5	83	20
Z2 - 50	**5829**	Z2 - 50 **S**	**7997**	50	98	35	98	20
Z2 - 60	**7992**	Z2 - 60 **S**	**7998**	60	123	42,5	114	20

DIN ISO 10889-8 Z2

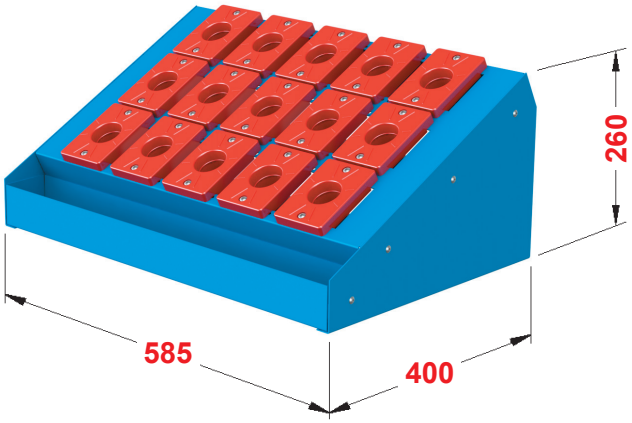

Forniti completi di boccole

Supplied complete of tool holder bushings

MAGAZZINI PORTAUTENSILI VDI

VDI TOOLHOLDERS STORES

TIPO	Art.	N° SEDI	
MAGAZZINO VDI 30 - Ø 32	**3705**	15	5531
MAGAZZINO VDI 40 - Ø 40	**3706**	15	5532
MAGAZZINO VDI 50 - Ø 50	**5557**	12	5533

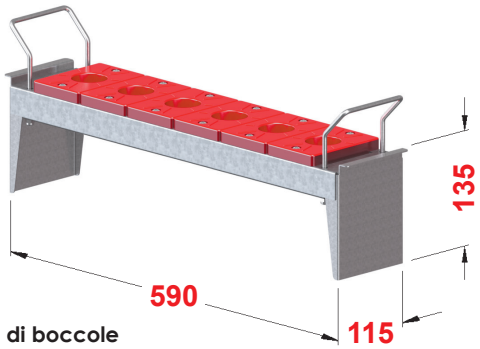

Fornite complete di boccole

Supplied complete of tool holder bushings

UNITA' DA BANCO VDI

VDI BENCH UNITIES

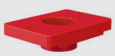

TIPO	Art.	N° SEDI	
UNITA' VDI 30 - Ø 32	**5369**	5	5531
UNITA' VDI 40 - Ø 40	**5370**	5	5532
UNITA' VDI 50 - Ø 50	**5371**	4	5533

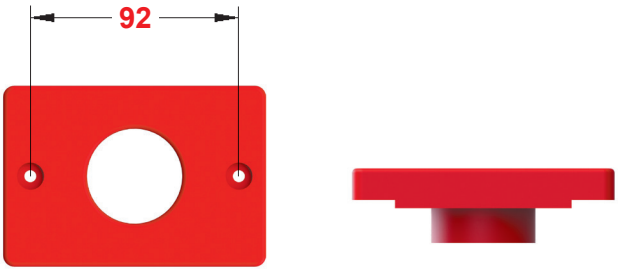

BOCCOLE VDI

VDI PLASTIC BUSHES

TIPO	Art.	
BOCCOLA VDI 30 - Ø 32	**5531**	0033
BOCCOLA VDI 40 - Ø 40	**5532**	0033
BOCCOLA VDI 50 - Ø 50	**5533**	0033

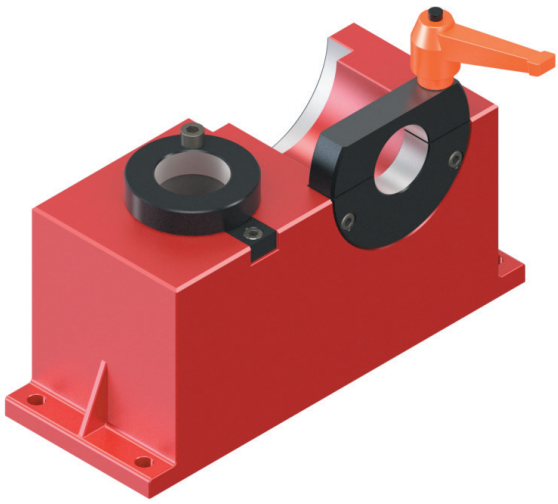

SUPPORTI DI MONTAGGIO VDI

VDI TIGHTENING FIXTURES

TIPO	Art.	L x P x H
SMD - VDI 16 / DIN 69880	**9341**	350 x 135 x 155
SMD - VDI 20 / DIN 69880	**4614**	
SMD - VDI 30 / DIN 69880	**4615**	
SMD - VDI 40 / DIN 69880	**4616**	
SMD - VDI 50 / DIN 69880	**4617**	

UGELLI A SFERA

SPHERE COOLANT NOZZLES

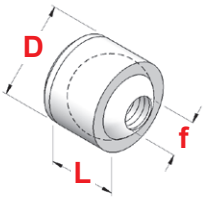

Art.	D	L	f
9200	6	5	M 2,5
9201	8	6	M 4
9202	10	7	M 5
9203	12	8	M 5
9204	12	8	M 6
9205	14	9	M 8
9206	16	10	M 10x1

UGELLI A SFERA PER ALTA PRESSIONE

SPHERE COOLANT NOZZLES FOR HIGH PRESSURE

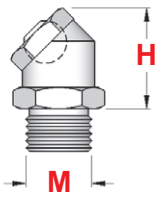

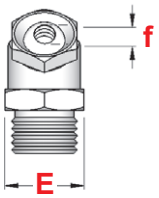

Art.	f	E	M	H
9235	M 3	16	1/8	19
9236	M 5	18	1/4	21
9237	M 6	20	3/8	23
9238	M 8	23	3/8	27

UGELLI PER ALTA PRESSIONE ORIENTABILI

ORIENTABLE COOLANT NOZZLES FOR HIGH PRESSURE

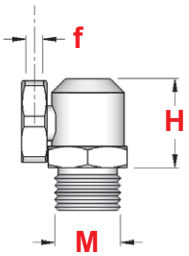

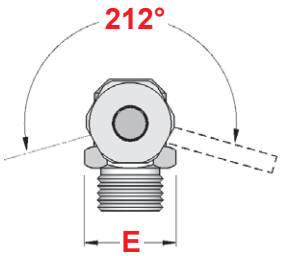

Art.	f	E	M	H
9240	M 4	12	1/8	17
9241	M 5	14	1/8	18
9242	M 6	17	1/4	21

PROLUNGHE PER UGELLI

EXTENSIONS FOR COOLANT NOZZLES

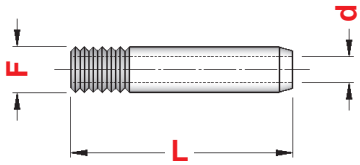

Art.	F	d	L
9210	M 3	1,5	25
9211	M 4	1	30
9212	M 4	2	30
9213	M 5	2	30
9214	M 5	3	40
9215	M 6	2	35
9216	M 6	3	35
9217	M 6	4	50
9218	M 8	2	40
9219	M 8	3	40
9220	M 8	4	40
9221	M 8	5	50
9222	M10x1	2	40
9223	M10x1	4	40
9224	M10x1	6	50
9225	M10x1	8	50

PROLUNGHE PER UGELLI A 45°

45° EXTENSIONS FOR COOLANT NOZZLES

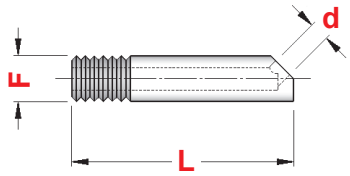

Art.	F	d	L
9230	M 5	2,5	23
9231	M 6	3	30
9232	M 8	4	35

PORTABARENI A MONTAGGIO LONGITUDINALE PER TORRETTE

LONGITUDINAL MOUNTING BORING BAR HOLDERS FOR TURRETS

PU1

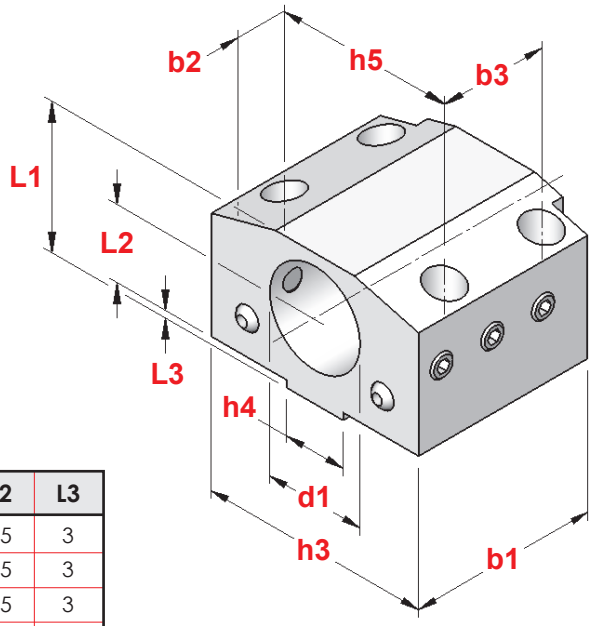

TIPO	Art.	d1	h3	h4	h5	b1	b2	b3	L1	L2	L3
PU1 20-20	**7900**	20	74	20	57	60	17,5	34	48	25	3
PU1 20-25	**7901**	25	74	20	57	60	17,5	34	48	25	3
PU1 20-32	**7902**	32	74	20	57	60	17,5	34	48	25	3
PU1 20-40	**7903**	40	74	20	57	60	17,5	34	60	32	3
PU1 25-20	**7904**	20	92	25	71	75	22	43	58	30	3
PU1 25-25	**7905**	25	92	25	71	75	22	43	58	30	3
PU1 25-32	**7906**	32	92	25	71	75	22	43	58	30	3
PU1 25-40	**7907**	40	92	25	71	75	22	43	58	30	3
PU1 25-50	**7908**	50	92	25	71	75	22	43	73	38	3
PU1 32-25	**7909**	25	115	32	90	95	26	57	73	35	3
PU1 32-32	**7910**	32	115	32	90	95	26	57	73	35	3
PU1 32-40	**7911**	40	115	32	90	95	26	57	73	35	3
PU1 32-50	**7912**	50	115	32	90	95	26	57	73	35	3
PU1 32-60	**7913**	60	115	32	90	95	26	57	83	40	3

PORTAUTENSILI QUADRI A MONTAGGIO LONGITUDINALE PER TORRETTE

LONGITUDINAL MOUNTING SQUARE TOOL HOLDERS FOR TURRETS

PU2

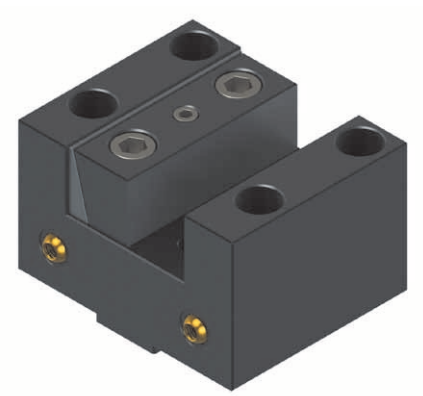

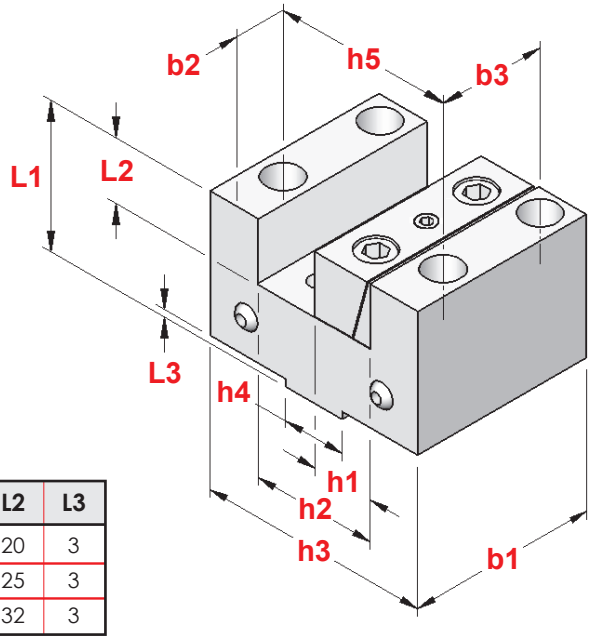

TIPO	Art.	h1	h2	h3	h4	h5	b1	b2	b3	L1	L2	L3
PU2 20-20	**7914**	20	40	74	20	57	60	17,5	34	43	20	3
PU2 25-25	**7915**	25	50	92	25	71	75	22	43	53	25	3
PU2 32-32	**7916**	32	64	115	32	90	95	26	57	63	32	3

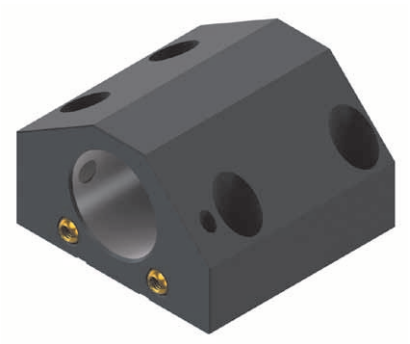

PORTABARENI PER TORNI BIGLIA B 1000

BORING BAR HOLDERS FOR BIGLIA B 1000 LATHES

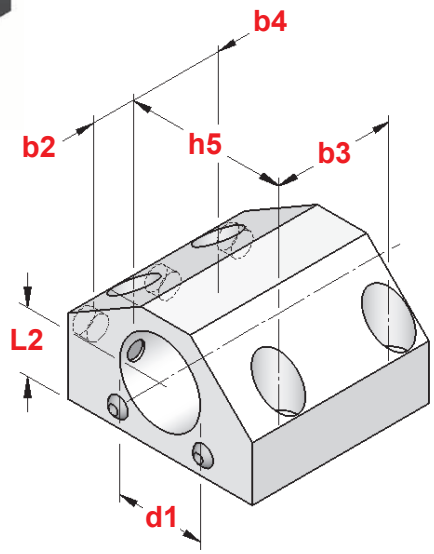

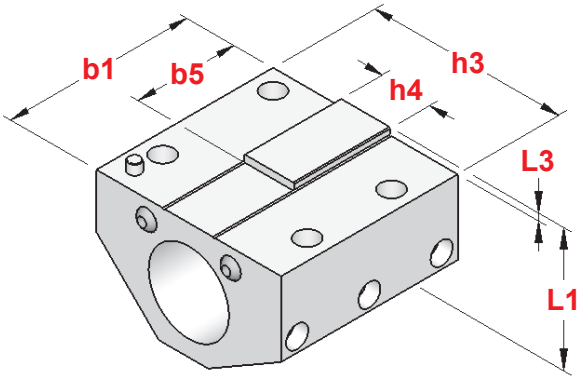

TIPO	Art.	d1	h3	h4	h5	b1	b2	b3	b4	b5	L1	L2	L3
BIGLIA 10.57.20.01	**5799**	32	92	25	72	88	23	55	42	48	61,5	30	3,5
BIGLIA 10.57.20.02	**5800**	40	92	25	72	88	23	55	42	48	61,5	30	3,5

PORTABARENI PER TORNI BIGLIA B 56 e B 500

BORING BAR HOLDERS FOR BIGLIA B 56 AND B 500 LATHES

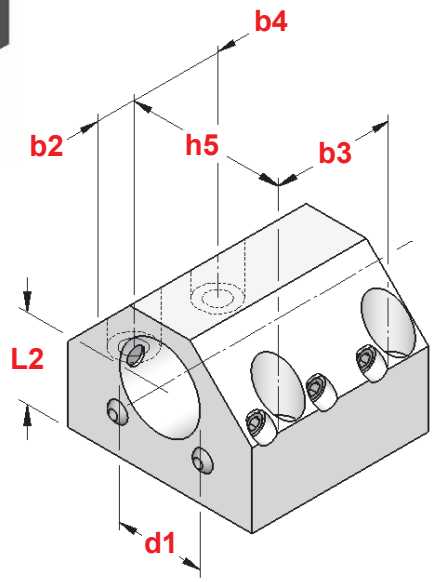

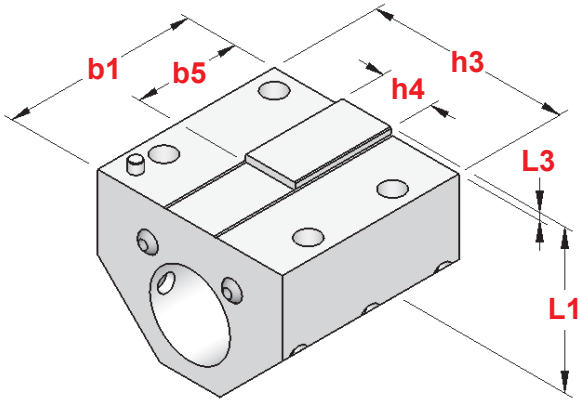

TIPO	Art.	d1	h3	h4	h5	b1	b2	b3	b4	b5	L1	L2	L3
BIGLIA 10.57.20.14	**5830**	32	92	25	72	88	23	55	42	48	71,5	40	3,5
BIGLIA 10.57.20.16	**5831**	40	92	25	72	88	23	55	42	48	71,5	40	3,5

FERMOBARRA ROTANTI REGOLABILI

STRAIGHT SHANK ROTARY ADJUSTABLE BAR-STOP

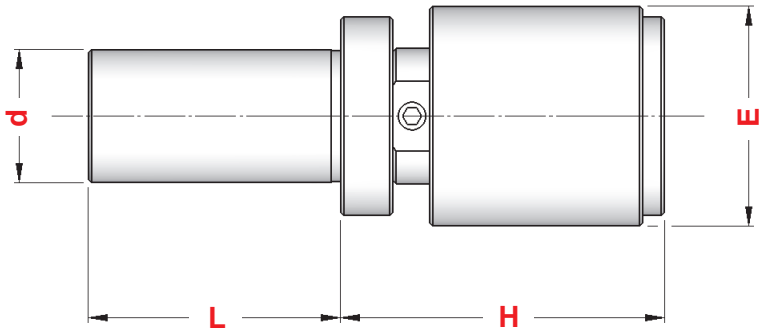

Art.	d	L	H	E
1520	16,00	32	36 - 62	**20**
1719	19,05	32	36 - 62	**20**
1720	19,05	46	45 - 75	**26**
1447	20,00	50	62 -100	**34**
1448	22,00	50	62 -100	**34**
1449	25,00	50	62 -100	**34**
1459	25,00	50	62 -100	**42**
1460	25,00	50	62 -100	**56**
1450	25,40	50	62 -100	**34**
1592	25,40	50	62 -100	**42**
1622	25,40	50	62 -100	**56**
1730	30,00	50	62 -100	**42**
1735	30,00	50	62 -100	**56**
2403	31,75	50	62 -100	**42**
2433	31,75	50	62 -100	**56**
1732	32,00	50	62 -100	**42**
1773	32,00	50	62 -100	**56**
1736	40,00	70	62 -100	**42**
1797	40,00	70	62 -100	**56**

FERMOBARRA ROTANTI REGOLABILI AMMORTIZZATI

DAMPED STRAIGHT SHANK ROTARY ADJUSTABLE BAR-STOP

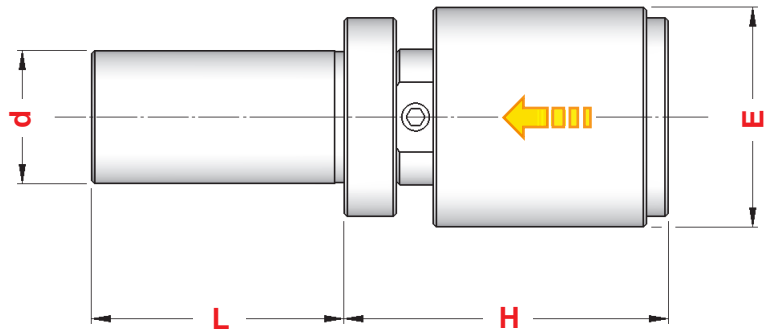

Art.	d	L	H	E
2629	20,00	35	62 - 90	**34**
2630	20,00	50	62 -100	**34**
2635	25,00	50	62 -100	**34**
2421	25,00	50	62 -100	**42**
2447	25,00	50	62 -100	**56**
0985	25,40	50	62 -100	**34**
1024	25,40	50	62 -100	**42**
1062	25,40	50	62 -100	**56**
1537	30,00	50	62 -100	**42**
1552	30,00	50	62 -100	**56**
1560	31,75	50	62 -100	**42**
1565	31,75	50	62 -100	**56**
1025	32,00	50	62 -100	**42**
1063	32,00	50	62 -100	**56**
1061	40,00	70	62 -100	**42**
1073	40,00	70	62 -100	**56**

CARATTERISTICHE : a differenza del normale fermobarra rotante, nel modello ammortizzato, oltre al cuscinetto radiale ed al reggispinta, è presente una serie di molle a tazza per meglio assorbire eventuali urti della barra.

CHARACTERISTICS: *unlike normal rotary bar stop, inside damped model, besides radial bearing and thrust bearing, there is a set of spring washers in order to absorb well any bar shoves.*

DIN 1835 A

PORTA ALESATORI OSCILLANTI CON PINZA ER

STRAIGHT SHANK FLOATING REAMER HOLDERS WITH ER COLLET

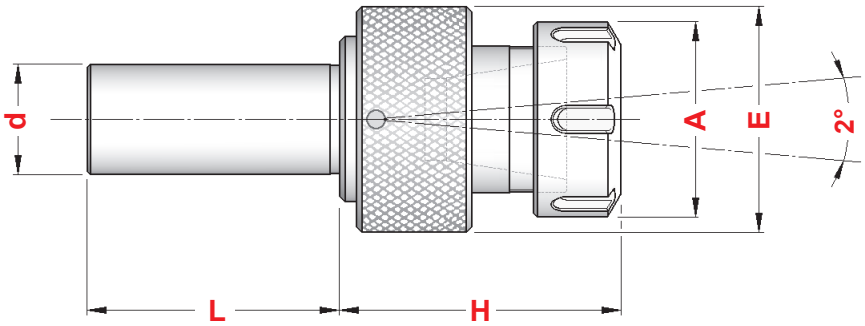


p.10

TIPO	Art.	d	A	E	H	L	RANGE			
d 16 RM - ER 16	**1152**	16	32	40	50	46	ER16 1÷12	4993	3698	0364
d 16 RM - ER 20	**1173**	16	35	40	55	46	ER20 1÷15	4994	3699	0787
d 19,05 RM - ER 16	**1176**	19,05	32	40	50	46	ER16 1÷12	4993	3698	0364
d 19,05 RM - ER 20	**1340**	19,05	35	40	55	46	ER20 1÷15	4994	3699	0787
d 20 RM - ER 16	**1227**	20	32	40	50	46	ER16 1÷12	4993	3698	0364
d 20 RM - ER 20	**1573**	20	35	40	55	46	ER20 1÷15	4994	3699	0787
d 20 RM - ER 25	**1237**	20	42	61	58	46	ER25 1÷20	4995	3669	0996
d 22 RM - ER 32	**1593**	22	50	61	70	46	ER32 2÷25	4996	3670	0988
d 25 RM - ER 20	**1241**	25	35	40	55	46	ER20 1÷15	4994	3699	0787
d 25 RM - ER 25	**1242**	25	42	61	58	46	ER25 1÷20	4995	3669	0996
d 25 RM - ER 32	**1341**	25	50	61	70	46	ER32 2÷25	4996	3670	0988
d 25,4 RM - ER 32	**1342**	25,4	50	61	70	46	ER32 2÷25	4996	3670	0988
d 32 RM - ER 32	**1895**	32	50	61	70	50	ER32 2÷25	4996	3670	0988

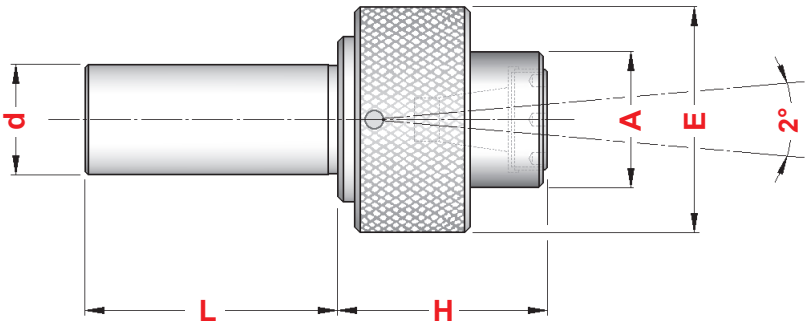

TIPO	Art.	d	A	E	H	L	RANGE			
d 16 RM - ER 11	**1141**	16	24	40	37	46	ER11 1÷8	2867	3169	5573
d 20 RM - ER 11	**1213**	20	24	40	37	46	ER11 1÷8	2867	3169	5573

ME

PORTA MASCHI AD ESTRAZIONE
STRAIGHT SHANK DRAW-OUT TAPPING CHUCKS

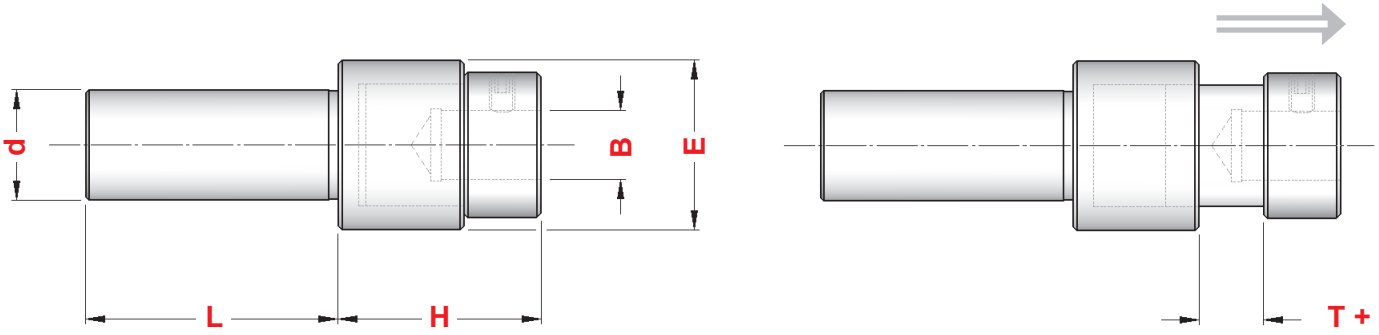

TIPO	Art.	d	L	H	E	T+	B
d 16 ME	**1658**	16,00	32	29	29	+ 8	10
d 19,05 ME	**1451**	19,05	50	38	34	+ 12	12
d 20 ME	**1452**	20,00	50	38	34	+ 12	12
d 25 ME	**1725**	25,00	50	49	42	+ 16	18
d 25,4 ME	**1453**	25,40	50	49	42	+ 16	18
d 31,75 ME	**1454**	31,75	50	52	58	+ 16	25
d 32 ME	**2402**	32,00	50	52	58	+ 16	25

MEP

PORTA MASCHI AD ESTRAZIONE CON PINZA ER
STRAIGHT SHANK DRAW-OUT TAPPING CHUCKS WITH ER COLLET

TIPO	Art.	d	L	H	T+	A	RANGE			
d 16 MEP - ER 20	**3152**	16,00	32	63	+ 11	35	ER20 1÷15	4994	3699	0787
d 19,05 MEP - ER 20	**3163**	19,05	50	63	+ 11	35	ER20 1÷15	4994	3699	0787
d 20 MEP - ER 20	**3164**	20,00	50	63	+ 11	35	ER20 1÷15	4994	3699	0787
d 25 MEP - ER 25	**3552**	25,00	50	61	+ 15	42	ER25 1÷20	4995	3669	0996
d 25 MEP - ER 32	**3165**	25,00	50	65	+ 15	50	ER32 2÷25	4996	3670	0988
d 25,4 MEP - ER 25	**3166**	25,40	50	61	+ 15	42	ER25 1÷20	4995	3669	0996
d 25,4 MEP - ER 32	**3555**	25,40	50	65	+ 15	50	ER32 2÷25	4996	3670	0988
d 31,75 MEP - ER 32	**3556**	31,75	50	65	+ 16	50	ER32 2÷25	4996	3670	0988
d 32 MEP - ER 32	**3559**	32,00	50	65	+ 16	50	ER32 2÷25	4996	3670	0988
d 40 MEP - ER 32	**3560**	40,00	70	65	+ 16	50	ER32 2÷25	4996	3670	0988

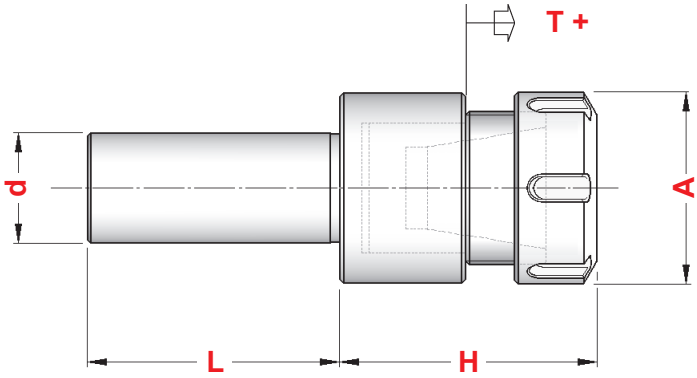


p.10

MCP

PORTA MASCHI A DOPPIA COMPENSAZIONE CON PINZA ER

DOUBLE COMPENSATION TAPPING CHUCKS WITH ER COLLET

TIPO	Art.	d	L	H	COMPENSAZIONE	A	RANGE			
d 16 MCP - ER 20	**3561**	16,00	32	67	- 4 + 7	35	ER20 1÷15	4994	3699	0787
d 19,05 MCP - ER 20	**3562**	19,05	50	67	- 4 + 7	35	ER20 1÷15	4994	3699	0787
d 20 MCP - ER 20	**3563**	20,00	50	67	- 4 + 7	35	ER20 1÷15	4994	3699	0787
d 25 MCP - ER 25	**3572**	25,00	50	67	- 6 + 9	42	ER25 1÷20	4995	3669	0996
d 25 MCP - ER 32	**3573**	25,00	50	71	- 6 + 9	50	ER32 2÷25	4996	3670	0988
d 25,4 MCP - ER 25	**3574**	25,40	50	67	- 6 + 9	42	ER25 1÷20	4995	3669	0996
d 25,4 MCP - ER 32	**3575**	25,40	50	71	- 6 + 9	50	ER32 2÷25	4996	3670	0988
d 31,75 MCP - ER 32	**3577**	31,75	50	71	- 6 + 10	50	ER32 2÷25	4996	3670	0988
d 32 MCP - ER 32	**3578**	32,00	50	71	- 6 + 10	50	ER32 2÷25	4996	3670	0988
d 40 MCP - ER 32	**3579**	40,00	70	71	- 6 + 10	50	ER32 2÷25	4996	3670	0988

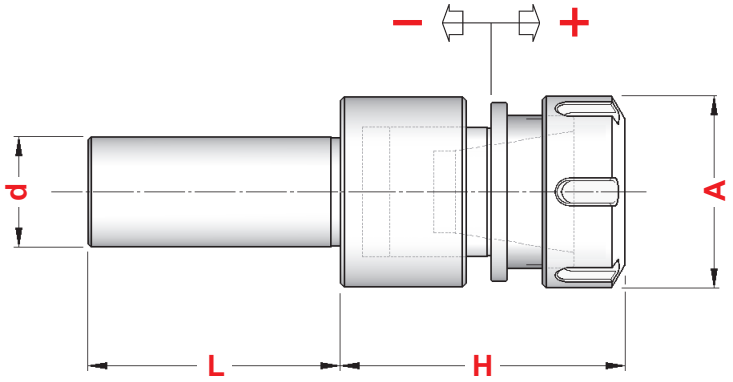

Maschiatori Doppia Compensazione a CAMBIO RAPIDO - pag. 44

Double Compensation QUICK CHANGE Tapping chucks - page 44

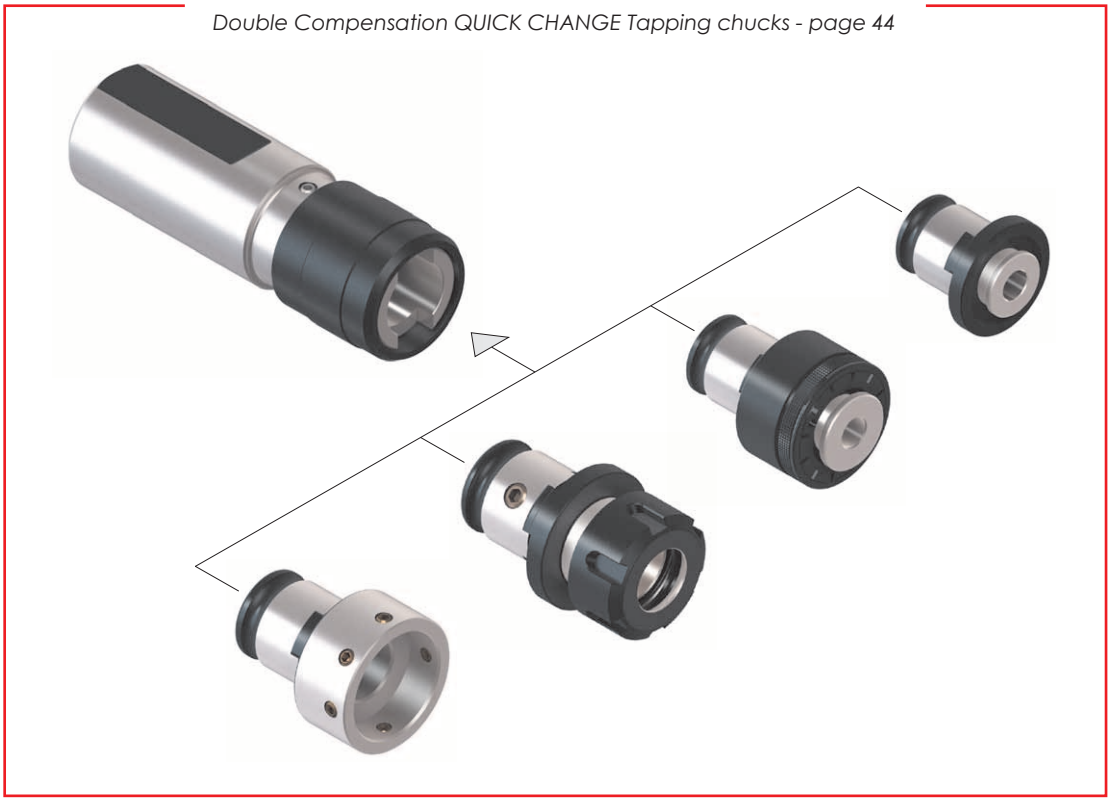

PFE

PORTA FILIERE AD ESTRAZIONE

STRAIGHT SHANK DRAW-OUT THREADING DIE HOLDERS

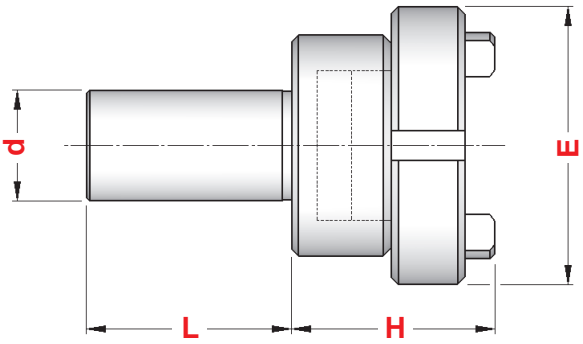

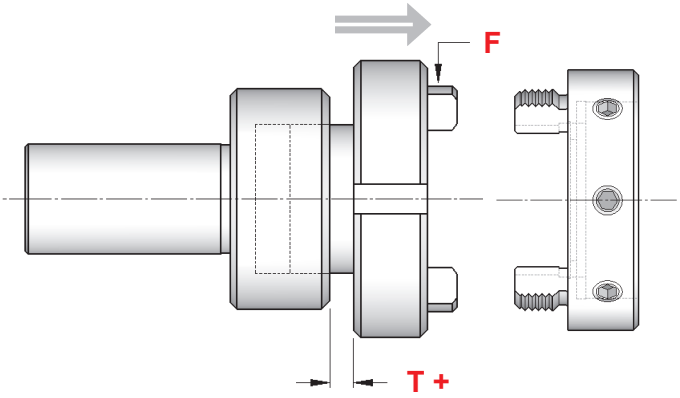

TIPO	Art.	d	L	H	E	T+	F
d 16 PFE	**1637**	16,00	32	33	36	+ 8	M28 x1,0
d 19,05 PFE	**1814**	19,05	32	42	56	+ 12	M48 x1,5
d 20 PFE	**1640**	20,00	32	42	56	+ 12	M48 x1,5
d 22 PFE	**1641**	22,00	46	42	57	+ 16	M48 x1,5
d 25 PFE	**1650**	25,00	50	51	70	+ 16	M60 x1,5
d 25,4 PFE	**1872**	25,40	46	59	70	+ 16	M60 x1,5
d 31,75 PFE	**1807**	31,75	50	51	70	+ 16	M60 x1,5
d 32 PFE	**1916**	32,00	46	59	70	+ 16	M60 x1,5
d 40 PFE	**2556**	40,00	85	51	70	+ 16	M60 x1,5

CAPPELLOTTI PER PORTA FILIERE AD ESTRAZIONE

CAPS FOR DRAW OUT THREADING DIE HOLDERS

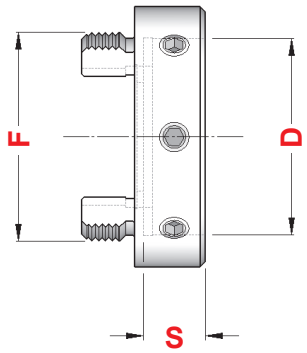

Art.	D	S	F
0054	16	5	M28 x1,0
0059	20	5	M28 x1,0
1712	20	7	M28 x1,0
0067	25	9	M28 x1,0

Art.	D	S	F
1824	20	5	M48 x1,5
1806	20	7	M48 x1,5
1803	25	9	M48 x1,5
1808	30	11	M48 x1,5
1852	38	10	M48 x1,5
1809	38	14	M48 x1,5
1810	45	14	M48 x1,5
1877	45	18	M48 x1,5
2006	50	16	M48 x1,5
2007	55	16	M48 x1,5

Art.	D	S	F
1600	25	9	M60 x1,5
1811	30	11	M60 x1,5
1804	38	10	M60 x1,5
1812	38	14	M60 x1,5
1813	45	14	M60 x1,5
1911	45	18	M60 x1,5
1805	50	16	M60 x1,5
1815	55	16	M60 x1,5
1816	65	18	M60 x1,5
1862	75	20	M60 x1,5

PORTA FILIERA FISSI
FIXED THREADING DIE HOLDERS

FISSAGGIO FRONTALE
FRONT FIXING

Art.	D	S	d	H	L	G
1093	16	5	8	40	40	34
1075	20	5	8	43	45	40
1096	20	7	8	43	45	38
1104	25	9	8	50	45	45
1106	30	11	8	50	45	47
1084	35	12	8	60	50	49

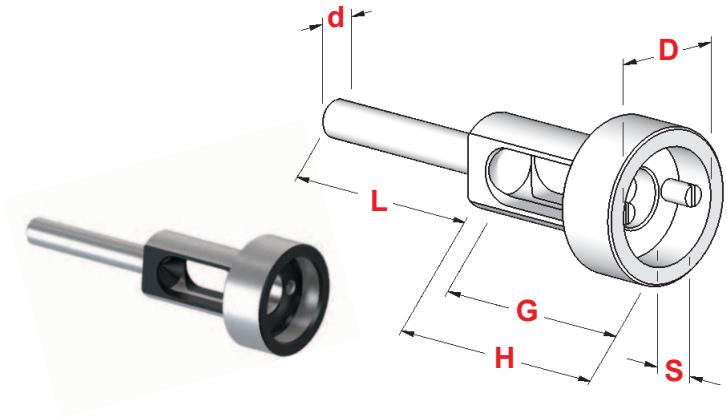

FISSAGGIO LATERALE
LATERAL FIXING

Art.	D	S	d	H	L	G
1093	16	5	8	40	40	34
1075	20	5	8	43	45	40
1095	20	7	8	43	45	38
1103	25	9	8	50	45	45
1105	30	11	8	50	45	45
1125	38	10	8	56	50	51
1107	38	14	8	56	50	52

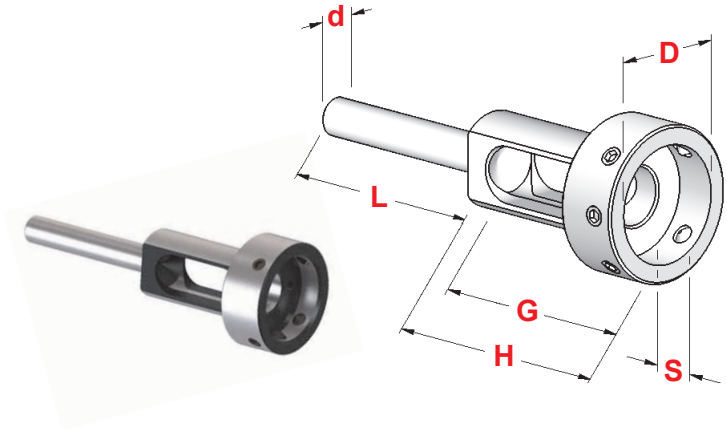

TIPO MAGGIORATO
INCREASED TYPE

Art.	D	S	d	Q	H	G
2486	16	5	9	7	60	51
2540	20	7	9	7	60	49
2536	25	9	9	7	60	51
2537	30	11	10	8	60	51
2538	38	10	10	8	60	54
2544	38	14	12	9	60	54
2539	45	14	12	9	66	59
2558	45	18	14	11	66	59

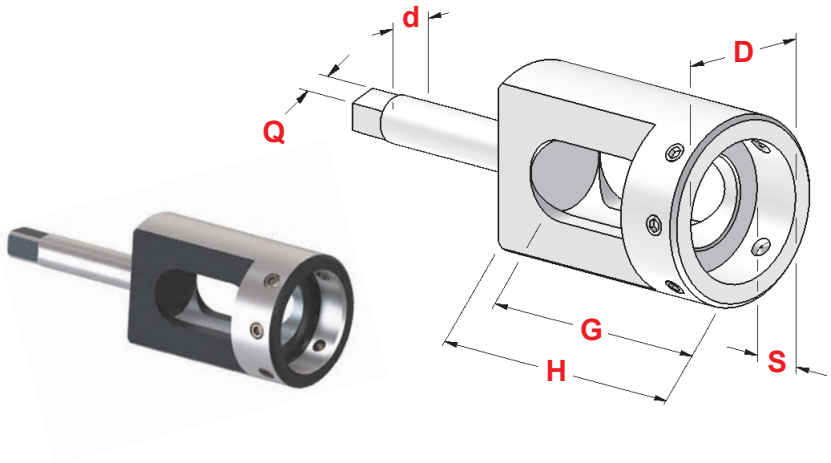

ATTACCO CONO MORSE
MORSE TAPER SHANK

Art.	D	S	CM	F	H	G
2727	16	5	2	M 10	60	51
2728	20	7	2	M 10	60	49
2729	25	9	2	M 10	60	51
2731	30	11	2	M 10	60	51
2735	38	10	2	M 10	60	54
2767	38	14	2	M 10	60	54
2776	45	14	2	M 10	66	59
2786	45	18	2	M 10	66	59

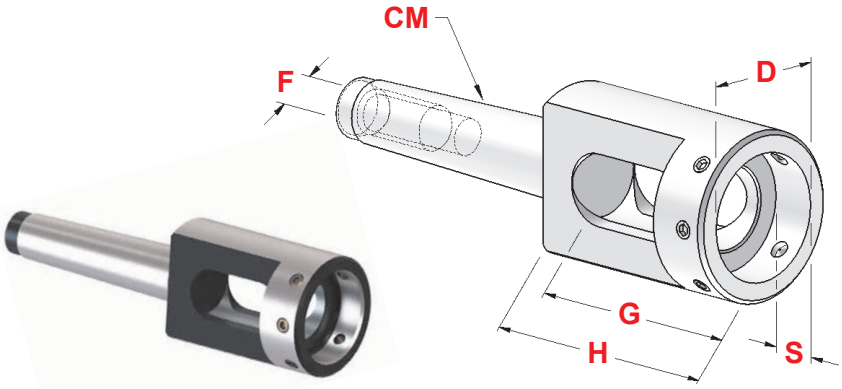

BROCCIATORI E BROCCE

BROACHING HEADS AND BROACHES

con attacco CONO MORSE
MORSE TAPER shank

pag. 66

con attacco VDI
VDI shank

pag. 334

con attacco Cilindrico
Straight shank

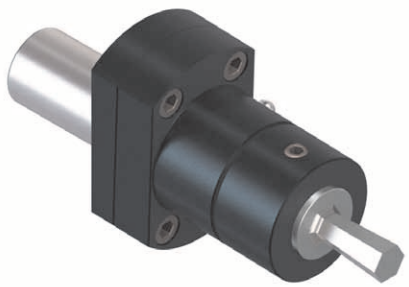

pag. 347

CARATTERISTICHE TECNICHE

Il funzionamento del brocciatore è dato dalla combinazione fra l'inclinazione del corpo porta broccia e la rotazione dello stesso. Questo permette di eseguire profili regolari sia in fori passanti che in fori ciechi.
Con brocce specifiche si possono realizzare anche profili esterni.
L'utilizzo ottimale del brocciatore deriva dal corretto allineamento del centro della broccia con il centro del foro su cui si andrà ad effettuare la lavorazione.
Per ottenere l'allineamento dei centri, è fondamentale utilizzare broccie della lunghezza indicata in tabella.
Il brocciatore viene regolato in fabbrica, quindi l'operatore non deve effettuare alcuna messa a punto.
Si può utilizzare su torni, centri di lavoro e trapani.
Il funzionamento, nel caso venga montato sui torni, prevede la rotazione sia del pezzo da lavorare che della parte anteriore del porta utensili, mentre il corpo del brocciatore resta fermo.
Nei centri di lavoro saranno fermi sia il pezzo che la parte anteriore del porta utensili, mentre il corpo del brocciatore ruoterà.
La velocità di rotazione e l'avanzamento sono determinati dalla durezza del materiale e dalla dimensione della cava. Vedere le tabelle riassuntive a pagina 352.

TECHNICAL CHARACTERISTICS

The functioning of the broaching head is given by the combination of the inclination of the broach holder body and the rotation of the same. This allows to perform regular profiles both in through holes and in blind holes. With specific broaches it is also possible to create external profiles.
The optimal use of the broaching head derives from the correct alignment of the center of the broach with the center of the hole on which the processing will be carried out.
To obtain the alignment of the centers, it is essential to use broaches with the length indicated in the table.
The broaching head is adjusted in the factory, so the operator does not have to make any setting.
It can be used on lathes, machining centers and drills.
If it is mounted on lathes, its operation involves the rotation of both the workpiece and the front part of the tool holder, while the body of the broaching head remains stationary.
In the machining centers, both the piece and the front part of the tool holder will be stationary, while the body of the broaching head will rotate.
The rotation speed and advancement are determined by the hardness of the material and the size of the hole. See summary tables on page 352.

BROCCIATORI ATTACCO CILINDRICO

STRAIGHT SHANK BROACHING TOOLHOLDERS

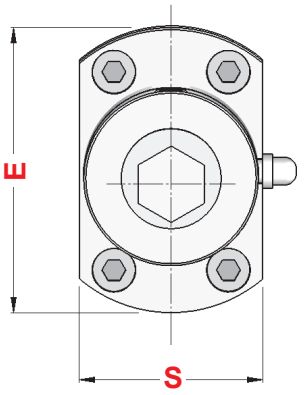

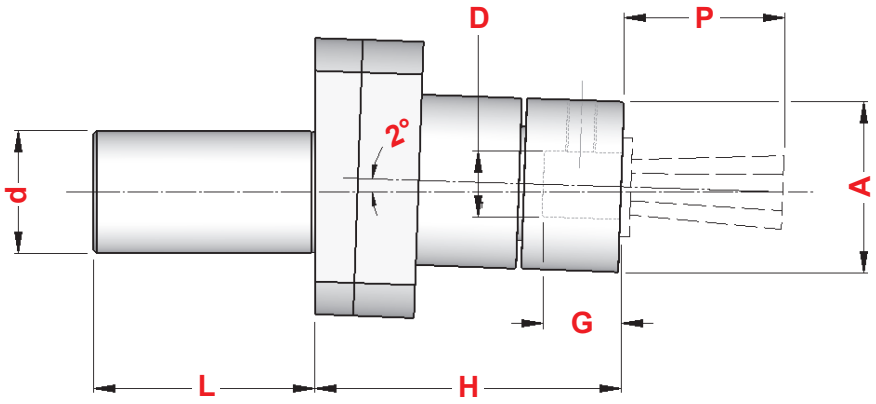

Art.	d	D	P	L	H	G	A	E	S
2312	16,00	8	**18**	35	42	10	22	50	30
2448	19,05	12	**25**	40	51	16	30	53	36
1680	20,00	12	**25**	40	51	16	30	53	36
1705	22,00	16	**25**	45	76	21	42	68	44
1707	25,00	16	**25**	45	76	21	42	68	44
2450	25,40	16	**25**	45	76	21	42	68	44
1731	30,00	16	**25**	45	76	21	42	68	44
2451	31,75	16	**25**	50	76	21	42	68	44
2709	32,00	16	**25**	50	76	21	42	68	44
2712	40,00	16	**25**	50	76	21	42	68	44

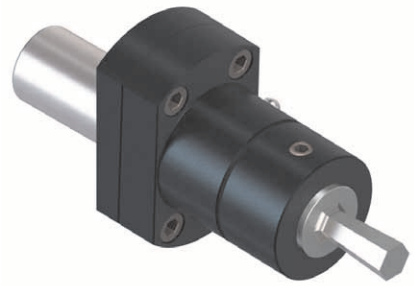

Per il corretto funzionamento del brocciatore è importante rispettare la quota P della broccia

*For the right broaching toolholder working is important to respect broach **P** dimension*

RIDUTTORE PER SEDE BROCCIA DA GAMBO 16 A GAMBO 12

REDUCTION FOR BROACH SEAT FROM 16 TO 12 SHANK

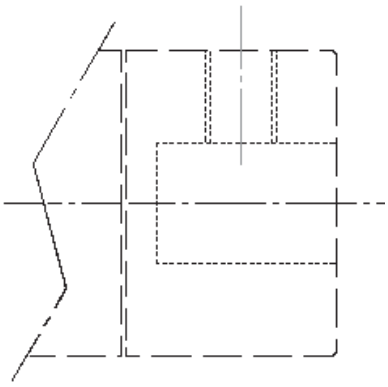

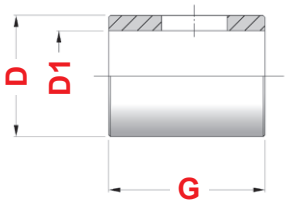

Art.	D	D1	G
2351	16	12	20,5

Attenzione: il riduttore si può utilizzare solo con brocce che hanno quota P=25

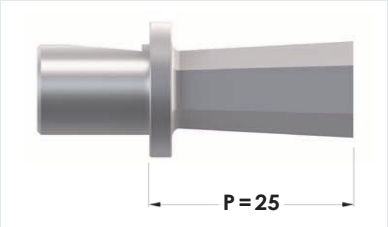

Attention: reduction can be used only with broach having P=25

BROCCE ESAGONALI
HEXAGONAL BROACHES

Broccia Esagonale *Hexagonal Broach*	Gambo *shank* D = 5	Gambo *shank* D = 8	Gambo *shank* D = 12	Gambo *shank* D = 16	Extended P = 40 Gambo *shank* D = 16
	Art.	Art.	Art.	Art.	Art.
HSS ⇨	9030	9031	9032	9033	9034
TiN ⇨	9035	9036	9037	9038	9039
TiAlN ⇨	9040	9041	9042	9043	—
INOX-PLUS ⇨	9045	9046	9047	9048	—

E	D	G	P	H
1	5	7	10	2
1,5	5	7	10	3
2	5	7	10	4
2,5	5	7	10	5
3	5	7	10	6
3,5	5	7	10	6
4	5	7	10	7
4,5	5	7	10	7
5	5	7	10	7,5
5,5	5	7	10	7,5
6	5	7	10	7,5

E	D	G	P	H
1	8	9	18	2
1,5	8	9	18	3
2	8	9	18	5
2,5	8	9	18	6
3	8	9	18	7
3,5	8	9	18	8
4	8	9	18	9
4,5	8	9	18	9
5	8	9	18	11
5,5	8	9	18	11
6	8	9	18	13
7	8	9	18	15
8	8	9	18	15
9	8	9	18	15
10	9	9	18	15

E	D	G	P	H
1	12	15	25	2
1,5	12	15	25	3
2	12	15	25	5
2,5	12	15	25	6
3	12	15	25	7
3,5	12	15	25	8
4	12	15	25	9
4,5	12	15	25	9
5	12	15	25	11
5,5	12	15	25	11
6	12	15	25	13
7	12	15	25	15
8	12	15	25	17
9	12	15	25	19
10	12	15	25	21
11	12	15	25	21
12	12	15	25	21
13	12	15	25	21
14	12	15	25	21
15	12	15	25	21
16	12	15	25	21
17	12	15	25	21

E	D	G	P	H
1	16	19	25	2
1,5	16	19	25	3
2	16	19	25	5
2,5	16	19	25	6
3	16	19	25	7
3,5	16	19	25	8
4	16	19	25	9
4,5	16	19	25	9
5	16	19	25	11
5,5	16	19	25	11
6	16	19	25	13
7	16	19	25	15
8	16	19	25	17
9	16	19	25	19
10	16	19	25	21
11	16	19	25	21
12	16	19	25	21
13	16	19	25	21
14	16	19	25	21
15	16	19	25	21
16	16	19	25	21
17	16	19	25	21
18	16	19	25	21
19	16	19	25	21
20	16	19	25	21
22	16	19	25	21
24	16	19	25	21
25	16	19	25	21
26	16	19	25	21
27	16	19	25	21
28	16	19	25	21
29	16	19	25	21
30	16	19	25	21
31	16	19	25	21
32	16	19	25	21

E	D	G	P	H
1	16	19	40	2
1,5	16	19	40	3
2	16	19	40	3,5
2,5	16	19	40	4
3	16	19	40	5
3,5	16	19	40	6
4	16	19	40	6,5
4,5	16	19	40	7
5	16	19	40	8,5
5,5	16	19	40	9,5
6	16	19	40	10,5
7	16	19	40	13
8	16	19	40	15,5
9	16	19	40	17,5
10	16	19	40	18,5
11	16	19	40	20
12	16	19	40	20
13	16	19	40	28
14	16	19	40	32
15	16	19	40	32
16	16	19	40	32
17	16	19	40	32
18	16	19	40	32
19	16	19	40	32
20	16	19	40	32
22	16	19	40	32
24	16	19	40	32
25	16	19	40	32
26	16	19	40	32
27	16	19	40	32
28	16	19	40	32
29	16	19	40	32
30	16	19	40	32
31	16	19	40	32
32	16	19	40	32

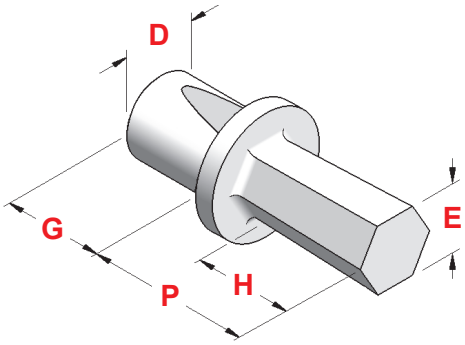

RIVESTIMENTO CONSIGLIATO per MATERIALE da LAVORARE *SUGGESTED COATING for MATERIAL to WORK*	
TiN	ACCIAIO / *STEEL* - RM ≤ 850 N/mm²
TiAlN	ACCIAIO / *STEEL* - RM ≤ 1400 N/mm²
INOX-PLUS	ACCIAIO INOX / STAINLESS STEEL
	TITANIO / TITANIUM

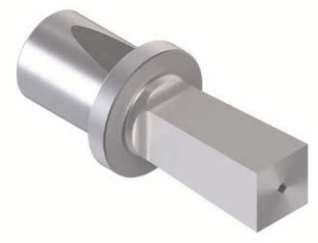

BROCCE QUADRE
SQUARE BROACHES

Broccia Quadra ■ *Square Broach*	Gambo *shank* D = 5	Gambo *shank* D = 8	Gambo *shank* D = 12	Gambo *shank* D = 16	Extended P = 40 Gambo *shank* D = 16
	Art.	Art.	Art.	Art.	Art.
HSS ⇨	9050	9051	9052	9053	9054
TiN ⇨	9055	9056	9057	9058	9059
TiAlN ⇨	9060	9061	9062	9063	—
INOX-PLUS ⇨	9065	9066	9067	9068	—

Q	D	G	P	H
1	5	7	10	2
1,5	5	7	10	3
2	5	7	10	4
2,5	5	7	10	5
3	5	7	10	6
3,5	5	7	10	6
4	5	7	10	7

Q	D	G	P	H
1	8	9	18	2
1,5	8	9	18	3
2	8	9	18	5
2,5	8	9	18	6
3	8	9	18	7
3,5	8	9	18	8
4	8	9	18	9
4,5	8	9	18	9
5	8	9	18	11
5,5	8	9	18	11
6	8	9	18	13
7	8	9	18	15
8	8	9	18	15

Q	D	G	P	H
1	12	15	25	2
1,5	12	15	25	3
2	12	15	25	5
2,5	12	15	25	6
3	12	15	25	7
3,5	12	15	25	8
4	12	15	25	9
4,5	12	15	25	9
5	12	15	25	11
5,5	12	15	25	11
6	12	15	25	13
7	12	15	25	15
8	12	15	25	17
9	12	15	25	19
10	12	15	25	21
11	12	15	25	21
12	12	15	25	21
13	12	15	25	21
14	12	15	25	21

Q	D	G	P	H
1	16	19	25	2
1,5	16	19	25	3
2	16	19	25	5
2,5	16	19	25	6
3	16	19	25	7
3,5	16	19	25	8
4	16	19	25	9
4,5	16	19	25	9
5	16	19	25	11
5,5	16	19	25	11
6	16	19	25	13
7	16	19	25	15
8	16	19	25	17
9	16	19	25	19
10	16	19	25	21
11	16	19	25	21
12	16	19	25	21
13	16	19	25	21
14	16	19	25	21
15	16	19	25	21
16	16	19	25	21
17	16	19	25	21
18	16	19	25	21
19	16	19	25	21
20	16	19	25	21
22	16	19	25	21
24	16	19	25	21
25	16	19	25	21
26	16	19	25	21
27	16	19	25	21
28	16	19	25	21
29	16	19	25	21
30	16	19	25	21
31	16	19	25	21
32	16	19	25	21

Q	D	G	P	H
1	16	19	40	2
1,5	16	19	40	3
2	16	19	40	3,5
2,5	16	19	40	4
3	16	19	40	5
3,5	16	19	40	6
4	16	19	40	6,5
4,5	16	19	40	7
5	16	19	40	8,5
5,5	16	19	40	9,5
6	16	19	40	10,5
7	16	19	40	13
8	16	19	40	15,5
9	16	19	40	17,5
10	16	19	40	18,5
11	16	19	40	20
12	16	19	40	20
13	16	19	40	28
14	16	19	40	32
15	16	19	40	32
16	16	19	40	32
17	16	19	40	32
18	16	19	40	32
19	16	19	40	32
20	16	19	40	32
22	16	19	40	32
24	16	19	40	32
25	16	19	40	32
26	16	19	40	32
27	16	19	40	32
28	16	19	40	32
29	16	19	40	32
30	16	19	40	32
31	16	19	40	32
32	16	19	40	32

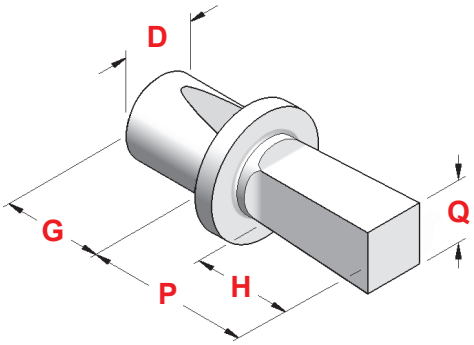

RIVESTIMENTO CONSIGLIATO per MATERIALE da LAVORARE *SUGGESTED COATING for MATERIAL to WORK*	
TiN	ACCIAIO / *STEEL* - RM ≤ 850 N/mm²
TiAlN	ACCIAIO / *STEEL* - RM ≤ 1400 N/mm²
INOX-PLUS	ACCIAIO INOX / STAINLESS STEEL
	TITANIO / TITANIUM

BROCCE TORX®
TORX® BROACHES

Broccia TORX® *TORX® Broach*	Gambo *shank* D = 5	Gambo *shank* D = 8	Gambo *shank* D = 12	Gambo *shank* D = 16	Extended P = 40 Gambo *shank* D = 16
	Art.	Art.	Art.	Art.	Art.
HSS ⇨	9029	9070	9071	9072	9073
TiN ⇨	9074	9075	9076	9077	9078
TiAlN ⇨	9079	9080	9081	9082	—
INOX-PLUS ⇨	9084	9085	9086	9087	—

Torx®	D	G	P	H
3	5	7	10	1,2
4	5	7	10	1,2
5	5	7	10	1,5
6	5	7	10	1,7
7	5	7	10	1,7
8	5	7	10	2
9	5	7	10	2
10	5	7	10	2
15	5	7	10	3
20	5	7	10	3,5

Torx®	D	G	P	H
3	8	9	18	1,2
4	8	9	18	1,2
5	8	9	18	1,5
6	8	9	18	1,7
7	8	9	18	1,7
8	8	9	18	2
9	8	9	18	2
10	8	9	18	2
15	8	9	18	3
20	8	9	18	3,5
25	8	9	18	4
27	8	9	18	4
30	8	9	18	4,5
40	8	9	18	5

Torx®	D	G	P	H
3	12	15	25	1,2
4	12	15	25	1,2
5	12	15	25	1,5
6	12	15	25	1,7
7	12	15	25	1,7
8	12	15	25	2
9	12	15	25	2
10	12	15	25	2
15	12	15	25	3
20	12	15	25	3,5
25	12	15	25	4
27	12	15	25	4
30	12	15	25	4,5
40	12	15	25	5
45	12	15	25	5,5
50	12	15	25	6
55	12	15	25	7

Torx®	D	G	P	H
3	16	19	25	1,2
4	16	19	25	1,2
5	16	19	25	1,5
6	16	19	25	1,7
7	16	19	25	1,7
8	16	19	25	2
9	16	19	25	2
10	16	19	25	2
15	16	19	25	3
20	16	19	25	3,5
25	16	19	25	4
27	16	19	25	4
30	16	19	25	4,5
40	16	19	25	5
45	16	19	25	5,5
50	16	19	25	6
55	16	19	25	7
60	16	19	25	7,5

Torx®	D	G	P	H
3	16	19	40	1,2
4	16	19	40	1,2
5	16	19	40	1,5
6	16	19	40	1,7
7	16	19	40	1,7
8	16	19	40	2
9	16	19	40	2
10	16	19	40	2
15	16	19	40	3
20	16	19	40	3,5
25	16	19	40	4
27	16	19	40	4
30	16	19	40	4,5
40	16	19	40	5
45	16	19	40	5,5
50	16	19	40	6
55	16	19	40	7
60	16	19	40	7,5

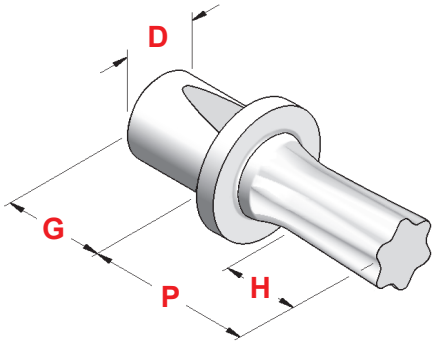

RIVESTIMENTO CONSIGLIATO per MATERIALE da LAVORARE *SUGGESTED COATING for MATERIAL to WORK*	
TiN	ACCIAIO / *STEEL* - RM ≤ 850 N/mm²
TiAlN	ACCIAIO / *STEEL* - RM ≤ 1400 N/mm²
INOX-PLUS	ACCIAIO INOX / STAINLESS STEEL
	TITANIO / TITANIUM

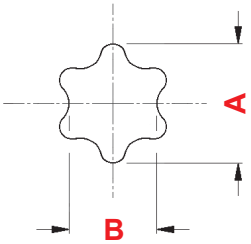

Torx®	3	4	5	6	7	8	9	10	15	20	25	27	30	40	45	50	55	60
A	1,214	1,374	1,449	1,778	2,095	2,418	2,603	2,844	3,378	3,962	4,559	5,118	5,651	6,807	7,975	8,991	11,404	13,487
B	0,884	0,996	1,097	1,293	1,521	1,755	1,889	2,057	2,438	2,857	3,226	3,672	4,065	4,889	5,689	6,502	8,009	9,677

BROCCE TORX PLUS®
TORX PLUS® BROACHES

Broccia TORX PLUS® *TORX PLUS® Broach*	Gambo *shank* D = 5	Gambo *shank* D = 8	Gambo *shank* D = 12	Gambo *shank* D = 16	Extended P = 40 Gambo *shank* D = 16
	Art.	Art.	Art.	Art.	Art.
HSS ⇨	9089	9090	9091	9092	9093
TiN ⇨	9094	9095	9096	9097	9098
TiAlN ⇨	9776	9777	9778	9779	—
INOX-PLUS ⇨	9781	9782	9783	9784	—

Torx Plus®	D	G	P	H
6	5	7	10	1,7
7	5	7	10	1,7
8	5	7	10	2
9	5	7	10	2
10	5	7	10	2
15	5	7	10	3
20	5	7	10	3,5

Torx Plus®	D	G	P	H
6	8	9	18	1,7
7	8	9	18	1,7
8	8	9	18	2
9	8	9	18	2
10	8	9	18	2
15	8	9	18	3
20	8	9	18	3,5
25	8	9	18	4
27	8	9	18	4
30	8	9	18	4,5
40	8	9	18	5

Torx Plus®	D	G	P	H
6	12	15	25	1,7
7	12	15	25	1,7
8	12	15	25	2
9	12	15	25	2
10	12	15	25	2
15	12	15	25	3
20	12	15	25	3,5
25	12	15	25	4
27	12	15	25	4
30	12	15	25	4,5
40	12	15	25	5
45	12	15	25	5,5
50	12	15	25	6
55	12	15	25	7

Torx Plus®	D	G	P	H
10	16	19	25	2
15	16	19	25	3
20	16	19	25	3,5
25	16	19	25	4
27	16	19	25	4
30	16	19	25	4,5
40	16	19	25	5
45	16	19	25	5,5
50	16	19	25	6
55	16	19	25	7
60	16	19	25	7,5

Torx Plus®	d	G	L	H
10	16	19	40	2
15	16	19	40	3
20	16	19	40	3,5
25	16	19	40	4
27	16	19	40	4
30	16	19	40	4,5
40	16	19	40	5
45	16	19	40	5,5
50	16	19	40	6
55	16	19	40	7
60	16	19	40	7,5

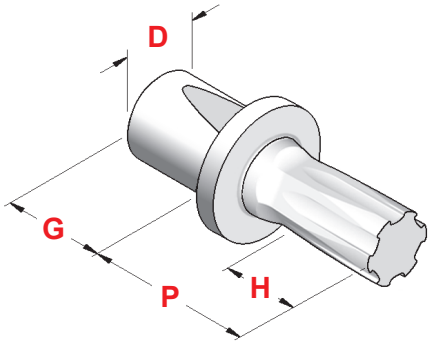

RIVESTIMENTO CONSIGLIATO per MATERIALE da LAVORARE *SUGGESTED COATING for MATERIAL to WORK*	
TiN	ACCIAIO / *STEEL* - RM ≤ 850 N/mm²
TiAlN	ACCIAIO / *STEEL* - RM ≤ 1400 N/mm²
INOX-PLUS	ACCIAIO INOX / STAINLESS STEEL
	TITANIO / TITANIUM

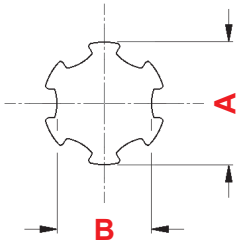

Torx Plus®	6	7	8	9	10	15	20	25	27	30	40	45	50	55	60
A	1,778	2,095	2,418	2,603	2,844	3,378	3,962	4,559	5,118	5,651	6,807	7,975	8,991	11,385	13,442
B	1,381	1,606	1,860	2,014	2,174	2,606	3,088	3,492	3,990	4,391	5,283	6,141	6,923	8,766	10,350

PARAMENTRI DI UTILIZZO BROCCE
BROACHES USAGE PARAMETERS

Utilizzare l'emulsione durante la brocciatura
Use cooling while broaching

MATERIALE da LAVORARE *MATERIAL to WORK*		Velocità (giri/min) *Speed (round/min)*	AVANZAMENTI (mm/giro) / *FEED (mm/round)*								
			Esagonale *Hexagonal*			Quadro *Square*			TORX® TORX PLUS®		
			1 ÷ 12	13 ÷ 23	24 ÷ 40	1 ÷ 10	11 ÷ 20	21 ÷ 25	T3 ÷ T6	T7 ÷ T27 IP6 ÷ IP27	T30 ÷ T70 IP30 ÷ IP70
ottone *brass*	Rm <350 (N/mm²)	600 / 1800	0,10	0,07	0,04	0,08	0,06	0,04	0,10	0,09	0,07
rame *copper*	Rm <350 (N/mm²)	700 / 1900	0,12	0,09	0,05	0,10	0,08	0,06	0,12	0,11	0,09
alluminio *alluminium*	Rm <500 (N/mm²)	700 / 2000	0,10-0,14	0,07-0,10	0,04-0,06	0,08-0,12	0,05-0,08	0,02-0,04	0,14	0,12-0,13	0,09-0,12
acciaio *steel*	Rm <700 (N/mm²)	650 / 1800	0,10	0,08	0,05	0,06	0,04	0,02	0,10	0,09	0,07
	Rm 700 - 850 (N/mm²)	600 / 1600	0,08	0,06	0,04	0,05	0,03	0,02	0,08	0,07	0,05
	Rm 850 - 1250 (N/mm²)	500 / 1400	0,05	0,02	0,01	0,02	0,02	0,01	0,05	0,04	0,03
	Rm 1250 - 1400 (N/mm²)	400 / 1200	0,02	0,015	0,01	0,02	0,015	0,01	0,03	0,02	0,02
acciaio inox *stainless steel*	Rm <900 (N/mm²)	600 / 1600	0,08	0,06	0,04	0,05	0,04	0,02	0,08	0,07	0,06
	Rm >900 (N/mm²)	500 / 1200	0,04	0,03	0,02	0,03	0,02	0,01	0,045	0,04	0,03
titanio *titanium*	Rm >700 (N/mm²)	450 / 1200	0,03	0,02	0,01	0,02	0,02	0,01	0,035	0,03	0,02
ghisa *cast iron*	Rm <600 (N/mm²)	650 / 1800	0,10	0,06	0,03	0,08	0,05	0,03	0,10	0,09	0,06

Broccia ESAGONALE *Hexagonal Broach*	PRE-FORO *PRE-HOLE*
1	ø 1,05 +0,10/0
1,5	ø 1,55 +0,10/0
2	ø 2,10 +0,10/0
2,5	ø 2,60 +0,10/0
3	ø 3,10 +0,10/0
4	ø 4,15 +0,10/0
5	ø 5,15 +0,10/0
6	ø 6,20 +0,10/0
7	ø 7,20 +0,15/0
8	ø 8,25 +0,15/0
9	ø 9,25 +0,15/0
10	ø 10,30 +0,15/0
12	ø 12,35 +0,15/0
13	ø 13,40 +0,15/0
14	ø 14,40 +0,15/0
15	ø 15,45 +0,20/0
16	ø 16,45 +0,20/0
17	ø 17,50 +0,20/0
18	ø 18,55 +0,20/0
19	ø 19,55 +0,20/0
20	ø 20,60 +0,20/0
22	ø 22,65 +0,20/0
24	ø 24,70 +0,20/0
27	ø 27,80 +0,25/0
30	ø 30,90 +0,25/0
32	ø 33,20 +0,25/0

Broccia QUADRA *Square Broach*	PRE-FORO *PRE-HOLE*
1	ø 1,15 +0,10/0
2	ø 2,20 +0,10/0
3	ø 3,30 +0,10/0
4	ø 4,40 +0,10/0
5	ø 5,50 +0,10/0
6	ø 6,60 +0,10/0
7	ø 7,70 +0,15/0
8	ø 8,80 +0,15/0
9	ø 9,90 +0,15/0
10	ø 11,00 +0,20/0
11	ø 12,10 +0,20/0
12	ø 13,20 +0,20/0
13	ø 14,30 +0,20/0
14	ø 15,40 +0,20/0
15	ø 16,50 +0,20/0
16	ø 17,60 +0,20/0
17	ø 18,70 +0,20/0
18	ø 19,80 +0,20/0
19	ø 20,90 +0,20/0
20	ø 22,00 +0,20/0
21	ø 23,10 +0,25/0
22	ø 24,20 +0,25/0
23	ø 25,30 +0,25/0
24	ø 26,40 +0,25/0
25	ø 27,50 +0,25/0

Broccia TORX® *TORX® Broach*	PRE-FORO *PRE-HOLE*
T3	ø 0,95 +0,05/0
T4	ø 1,05 +0,05/0
T5	ø 1,20 +0,05/0
T6	ø 1,40 +0,10/0
T7	ø 1,60 +0,10/0
T8	ø 1,90 +0,10/0
T9	ø 1,95 +0,10/0
T10	ø 2,20 +0,10/0
T15	ø 2,60 +0,10/0
T20	ø 3,00 +0,10/0
T25	ø 3,40 +0,10/0
T27	ø 3,80 +0,10/0
T30	ø 4,15 +0,10/0
T40	ø 5,00 +0,15/0
T45	ø 5,80 +0,15/0
T50	ø 6,70 +0,20/0
T55	ø 8,20 +0,20/0
T60	ø 9,85 +0,20/0

Broccia TORX PLUS® *TORX PLUS® Broach*	PRE-FORO *PRE-HOLE*
IP6	ø 1,50 +0,10/0
IP8	ø 1,95 +0,10/0
IP9	ø 2,10 +0,10/0
IP10	ø 2,30 +0,10/0
IP15	ø 2,70 +0,10/0
IP20	ø 3,20 +0,10/0
IP25	ø 3,60 +0,10/0
IP27	ø 4,10 +0,10/0
IP30	ø 4,50 +0,10/0
IP40	ø 5,40 +0,10/0
IP45	ø 6,40 +0,10/0
IP50	ø 7,10 +0,10/0
IP55	ø 9,20 +0,10/0
IP60	ø 10,60 +0,20/0

La profondità del pre-foro deve essere di almeno il 20% superiore a quella del profilo da eseguire.
Per agevolare la lavorazione si consiglia di eseguire uno smusso di imbocco.

Pre-hole depth must be at least 20% greater than the one of the profile to execute.
To facilitate the processing it is recommended to perform an entrance chamfer.

PORTAPINZA E AUTOSERRANTI ATTACCO CILINDRICO

STRAIGHT SHANK COLLET CHUCHS AND MONOLITHIC DRILL CHUCKS

PORTAPINZA ER ghiera MINI
ER MINI NUT COLLET CHUCKS
pag. 34 - 36

PORTAPINZA ER DOPPIO ghiera MINI
DOUBLE ER MINI NUT COLLET CHUCKS
pag. 36

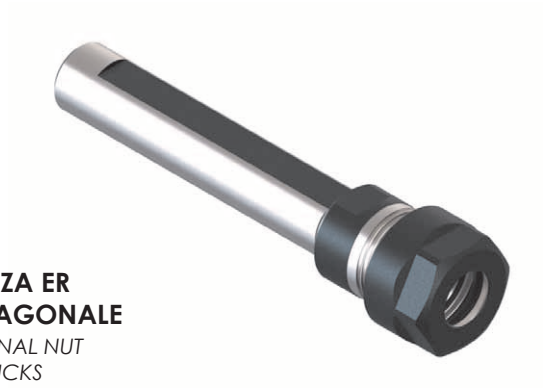

PORTAPINZA ER ghiera ESAGONALE
ER HEXAGONAL NUT COLLET CHUCKS
pag. 37

PORTAPINZA ER ghiera STANDARD
ER STANDARD NUT COLLET CHUCKS
pag. 38 - 40

PORTAPINZA ER con FORI di LUBRIFICAZIONE
ER COLLET CHUCKS with COOLING HOLES
pag. 40

PORTAPINZA ER con ghiera INTERNA
ER COLLET CHUCKS with INNER NUT
pag. 41

AUTOSERRANTI INTEGRALI ROTAZIONE DESTRA
RIGH SPIN MONOLITHIC DRILL CHUCKS
pag. 42

AUTOSERRANTI INTEGRALI ROTAZIONE DESTRA e SINISTRA
RIGH and LEFT SPIN MONOLITHIC DRILL CHUCKS
pag. 42

PORTAUTENSILI COMBINATI SEMPLICI TORNIRE-FORARE

TURN AND DRILL SIMPLE TOOLHOLDERS

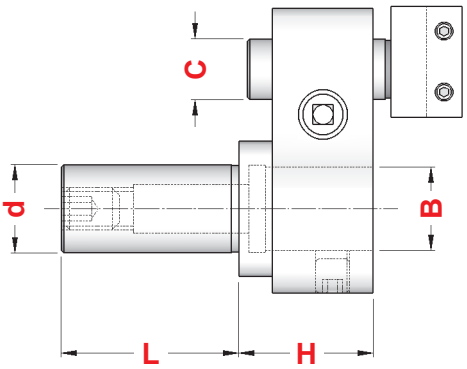

Art.	d	L	H	C	B	
2066	19,05	46	26	15	15	2453
1223	20,00	46	26	15	15	2453
2346	22,00	50	36	18	25	2069
1333	25,00	50	36	18	25	2069
2065	25,40	50	36	18	25	2069
2449	31,75	50	36	18	25	2069
1219	32,00	50	36	18	25	2069

Il portautensile è fornito completo del portabarretta diritto indicato in tabella. Il portabarretta inclinato viene montato su richiesta.

The tool holder is supplied complete with straight toolpost indicated in the table. The inclined toolpost is mounted on request.

Portabarrette DIRITTI

STRAIGHT Toolposts

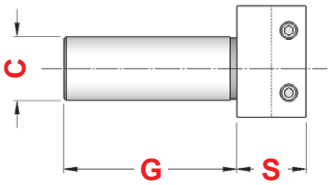

Art.	C	G	S
2453	15	42	18
2783	15	60	18
2069	18	50	20
2785	18	75	20

Portabarrette INCLINATI

INCLINED Toolposts

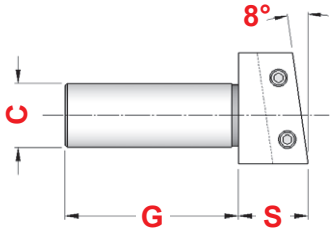

Art.	C	G	S
2454	15	42	18
2864	15	60	18
2070	18	50	24
2876	18	75	25

PORTAUTENSILI COMBINATI SEMPLICI TORNIRE-FORARE CON PINZA ER

TURN AND DRILL SIMPLE TOOLHOLDERS WITH ER COLLET

Art.	d	L	H	C	RANGE				
2418	19,05	46	34	15	ER20 1÷15	2453	2869	3171	0787
1172	20,00	46	34	15	ER20 1÷15	2453	2869	3171	0787
1679	22,00	50	47	18	ER32 2÷25	2069	2871	3173	0988
1899	25,00	50	47	18	ER32 2÷25	2069	2871	3173	0988
2419	25,40	50	47	18	ER32 2÷25	2069	2871	3173	0988
1968	31,75	50	47	18	ER32 2÷25	2069	2871	3173	0988
1181	32,00	50	47	18	ER32 2÷25	2069	2871	3173	0988

p.10

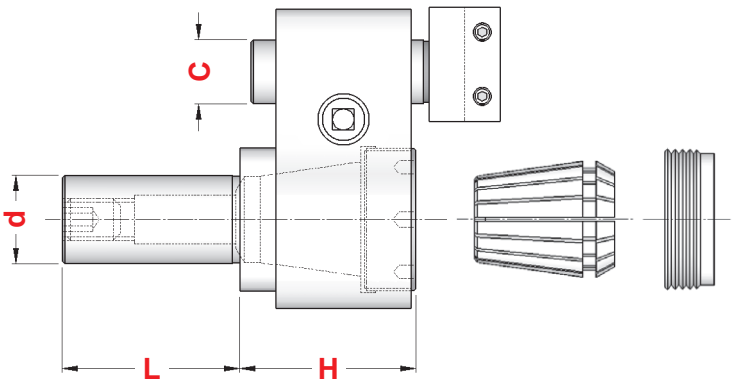

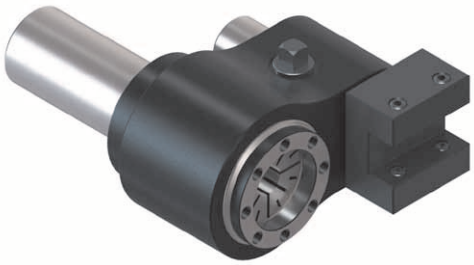

PORTAUTENSILI COMBINATI DOPPI TORNIRE-FORARE

TURN AND DRILL DOUBLE TOOLHOLDERS

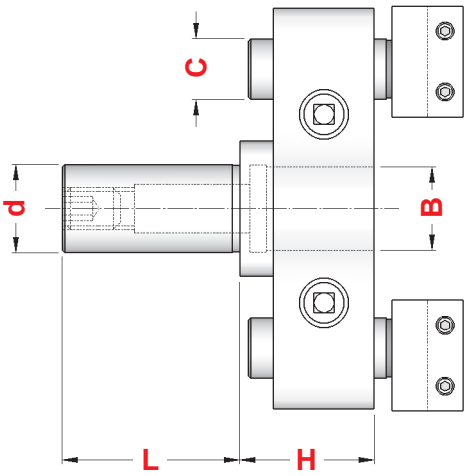

Art.	d	L	H	C	B	
2073	19,05	46	32	15	15	2453
1224	20,00	46	32	15	15	2453
2089	22,00	50	48	18	25	2069
2093	25,00	50	48	18	25	2069
2072	25,40	50	48	18	25	2069
2443	31,75	50	48	18	25	2069
1225	32,00	50	48	18	25	2069

Il portautensile è fornito completo di 2 portabarretta diritti dell'articolo indicato in tabella. I portabarretta inclinati vengono montati su richiesta.

The tool holder is supplied complete with 2 straight toolpost of the article indicated in the table. The inclined toolpost are mounted on request

PORTAUTENSILI COMBINATI DOPPI TORNIRE-FORARE CON PINZA ER

TURN AND DRILL DOUBLE TOOLHOLDERS WITH ER COLLET

Art.	d	L	H	C	RANGE				
2504	19,05	46	34	15	ER20 1÷15	2453	2869	3171	0787
1183	20,00	46	34	15	ER20 1÷15	2453	2869	3171	0787
1969	22,00	50	47	18	ER32 2÷25	2069	2871	3173	0988
1970	25,00	50	47	18	ER32 2÷25	2069	2871	3173	0988
2505	25,40	50	47	18	ER32 2÷25	2069	2871	3173	0988
2078	31,75	50	47	18	ER32 2÷25	2069	2871	3173	0988
1199	32,00	50	47	18	ER32 2÷25	2069	2871	3173	0988

p.10

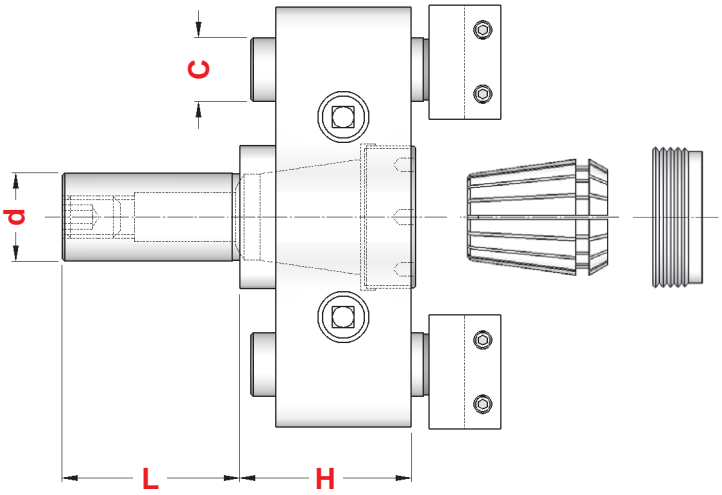

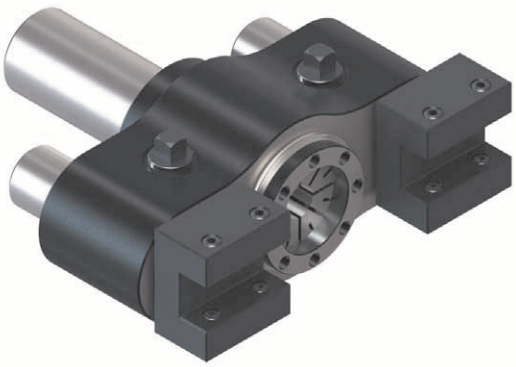

PORTAUTENSILI REGISTRABILI PER INTERNI

ADJUSTABLE TOOLHOLDERS FOR INNER WORKING

Art.	d	L	H	B	CORSA *STROKE*	
1501	16,00	32	46,5	12	10	—
1701	19,05	50	54	15	18	2987
1868	20,00	50	54	15	18	2987
1870	25,00	50	54	18	18	2988
1871	25,40	50	54	18	18	2988

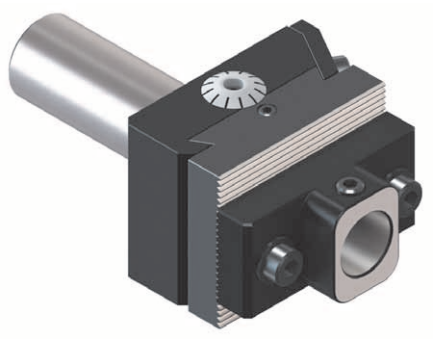

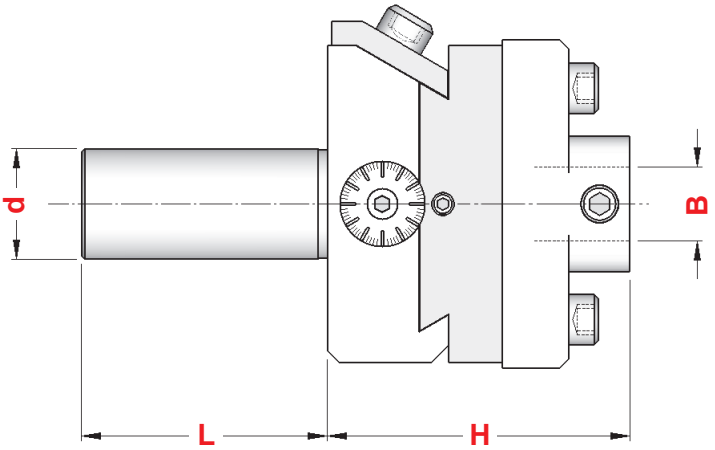

PORTAUTENSILI REGISTRABILI PER INTERNI CON PINZA ER

ADJUSTABLE TOOLHORDERS FOR INNER WORKING WITH ER COLLET

Art.	d	L	H	A	RANGE	CORSA *STROKE*				
1662	19,05	50	70	28	ER20 1÷15	18	2989	1230	5720	0787
1664	20,00	50	70	28	ER20 1÷15	18	2989	1230	5720	0787
1666	25,00	50	75	35	ER25 1÷20	18	2990	1231	5721	0996
1672	25,40	50	75	35	ER25 1÷20	18	2990	1231	5721	0996

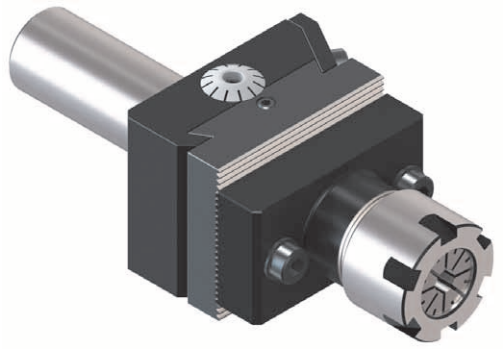

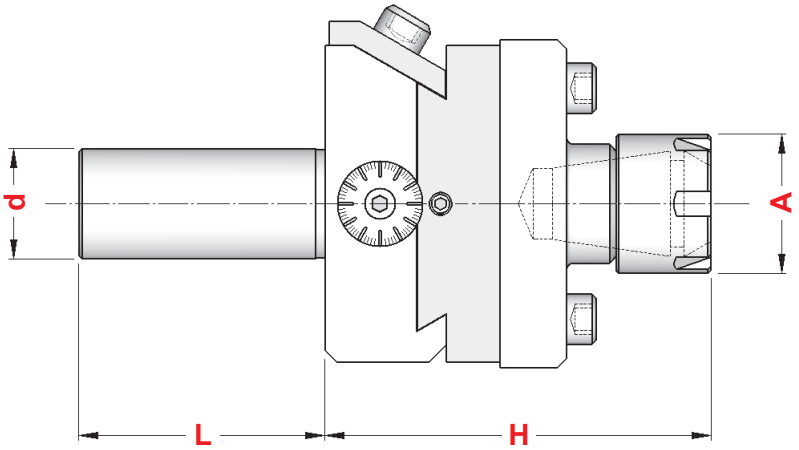

p.10

PORTAUTENSILI PER RECESSI INTERNI

TOOLHOLDERS FOR INNER RECESSES

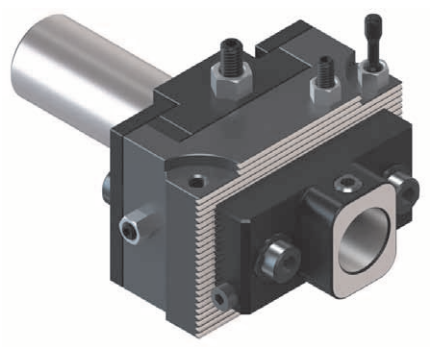

Art.	d	L	H	B	CORSA *STROKE*	
2497	19,05	46	52	15	20	2987
1559	20,00	46	52	15	20	2987
2498	25,00	50	60	18	24	2988
2499	25,40	50	60	18	24	2988
2399	31,75	50	60	18	24	2988
1961	32,00	50	60	18	24	2988

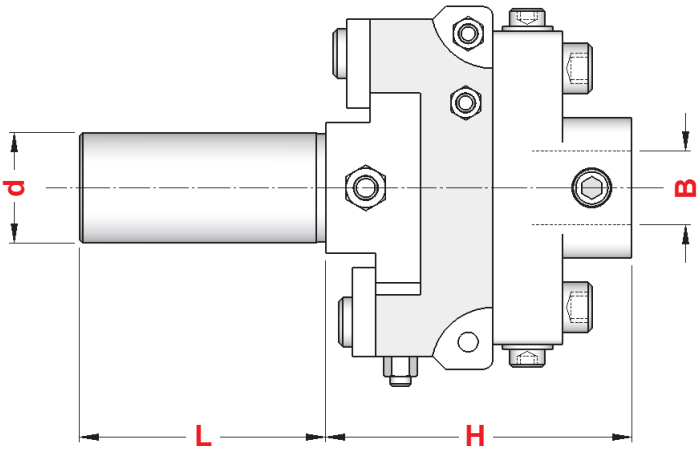

PORTAUTENSILI PER RECESSI INTERNI CON PINZA ER

TOOLHOLDERS FOR INNER RECESSES WITH ER COLLET

Art.	d	L	H	A	RANGE	CORSA *STROKE*				
1943	19,05	46	68	28	ER20 1÷15	20	2989	1230	5720	0787
1766	20,00	46	68	28	ER20 1÷15	20	2989	1230	5720	0787
2003	25,00	50	82	35	ER25 1÷20	24	2990	1231	5721	0996
2023	25,40	50	82	35	ER25 1÷20	24	2990	1231	5721	0996
2024	31,75	50	82	35	ER25 1÷20	24	2990	1231	5721	0996
2032	32,00	50	82	35	ER25 1÷20	24	2990	1231	5721	0996

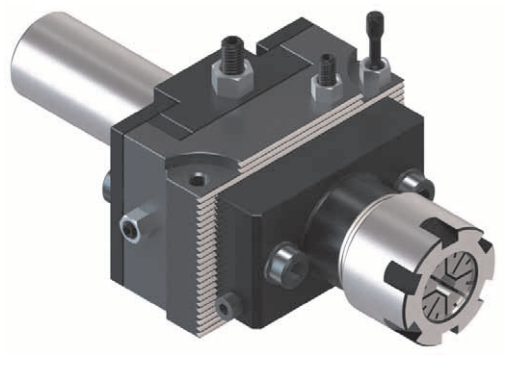

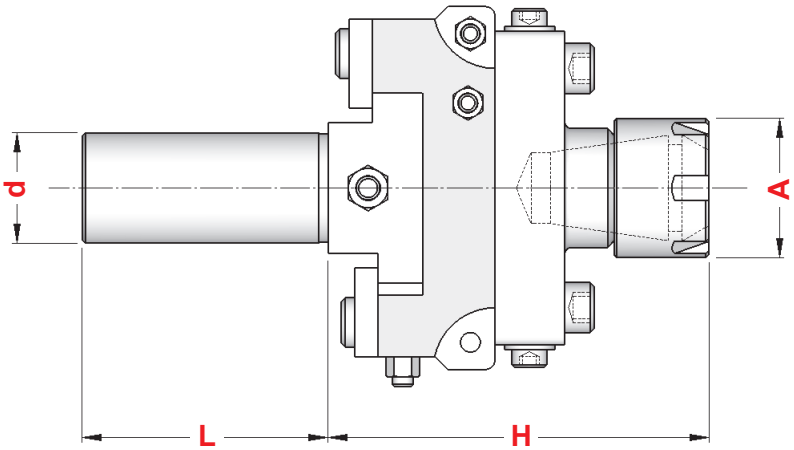

p.10

PORTAUTENSILI TRASVERSALI PER INDEX E TRAUB

CROSSWISE TOOLHOLDERS FOR INDEX AND TRAUB

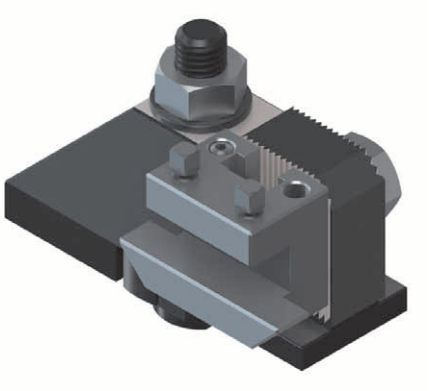

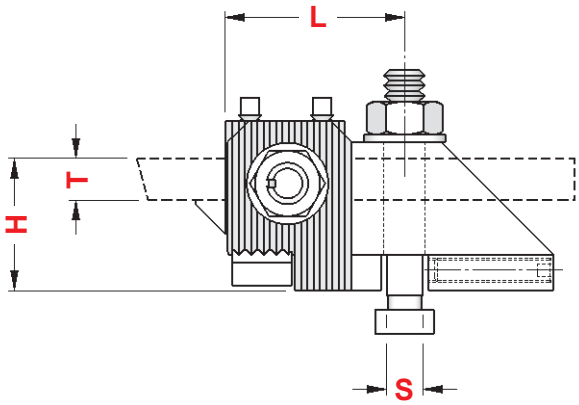

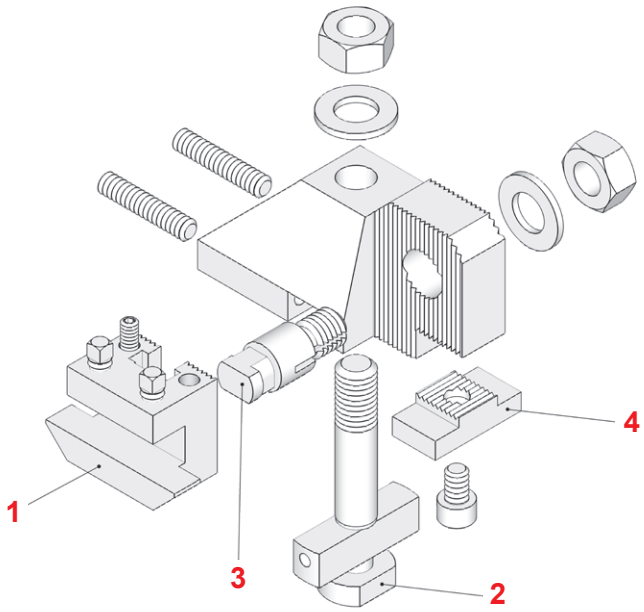

INDEX 12 - 18 - 25
TRAUB TD.16 - 26 - 36

Art.	L	H min	H max	T	S
1880	46	16	32	10 x 10	10

RICAMBI / *SPARES*

Pos.	Art.	DESCRIZIONE
1	**2105**	Portabarretta Semplice
2	**2308**	Perno di fissaggio Portautensile
3	**2309**	Perno di fissaggio Portabarretta
4	**2753**	Tassello di battuta

INDEX 24 - 29 - 36 - 42
INDEX B.30 - 42

Art.	L	H min	H max	T	S
1317	60	19	42	14 x 14	12

RICAMBI / *SPARES*

Pos.	Art.	DESCRIZIONE
1	**1984**	Portabarretta Semplice
2	**1986**	Perno di fissaggio Portautensile
3	**1987**	Perno di fissaggio Portabarretta
4	**2754**	Tassello di battuta

INDEX 52 - 60
INDEX B.60

Art.	L	H min	H max	T	S
2703	60	19	42	14 x 14	14

RICAMBI / *SPARES*

Pos.	Art.	DESCRIZIONE
1	**1984**	Portabarretta Semplice
2	**2285**	Perno di fissaggio Portautensile
3	**1987**	Perno di fissaggio Portabarretta
4	**2754**	Tassello di battuta

TRAUB TB.30 - 42 - 60

Art.	L	H min	H max	T	S
2707	60	19	42	14 x 14	15

RICAMBI / *SPARES*

Pos.	Art.	DESCRIZIONE
1	**1984**	Portabarretta Semplice
2	**2397**	Perno di fissaggio Portautensile
3	**1987**	Perno di fissaggio Portabarretta
4	**2754**	Tassello di battuta

PORTABARRETTE PER PORTAUTENSILI TRASVERSALI - *TOOLPOSTES FOR CROSSWISE TOOLHOLDERS*

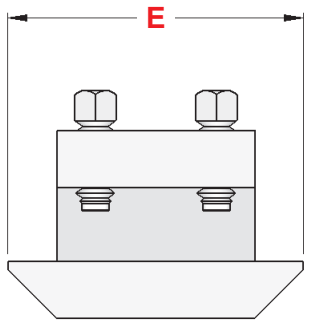

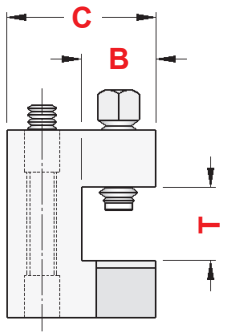

Art.	T	B	E	H	PASSO	UTENSILE
2105	10,5	10	47	22	**1,5**	10 x 10
2353	10,5	20,5	48	37,5	**1,5**	10 x 20
1984	15	15	60	30	**1,5**	14 x 14
1985	15	28,5	60	45	**1,5**	14 x 20
2662	16,1	32,1	64	52,5	**1,5**	16 x 32

PERNI DI FISSAGGIO PORTABARRETTE - *LOCKING PINS FOR TOOLPOSTES*

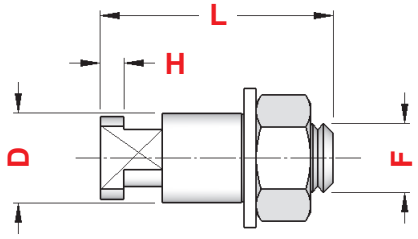

Art.	F	D	L	H
2309	M 10	14	36,5	4
1987	M 14	18	47	4,5

PERNI DI FISSAGGIO PORTAUTENSILI TRASVERSALI - *LOCKING PINS FOR CROSSWISE TOOLHOLDERS*

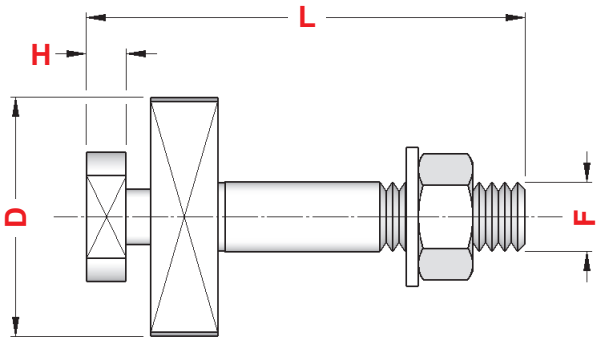

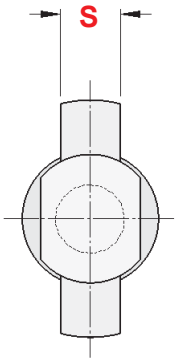

Art.	S	F	L	H	D
2308	10	M 10	59	5	29
1986	12	M 14	88	8	48
2285	14	M 14	88	8	48
2397	15	M 14	88	8	48

TASSELLI DI BATTUTA PER PORTAUTENSILI TRASVERSALI - *DOWELS FOR CROSSWISE TOOLHOLDERS*

Fig. 1

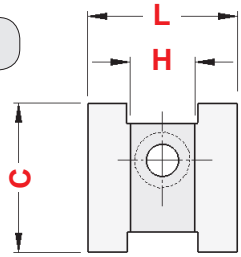

Fig. 2

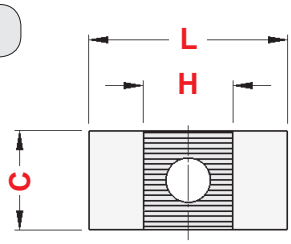

Art.	L	C	H	Fig.
2753	30	22	13	1
2754	40	20	18	2

PORTAUTENSILI PER CARRELLI VERTICALI INDEX

INDEX TOOLPOSTES FOR VERTICAL SLIDES

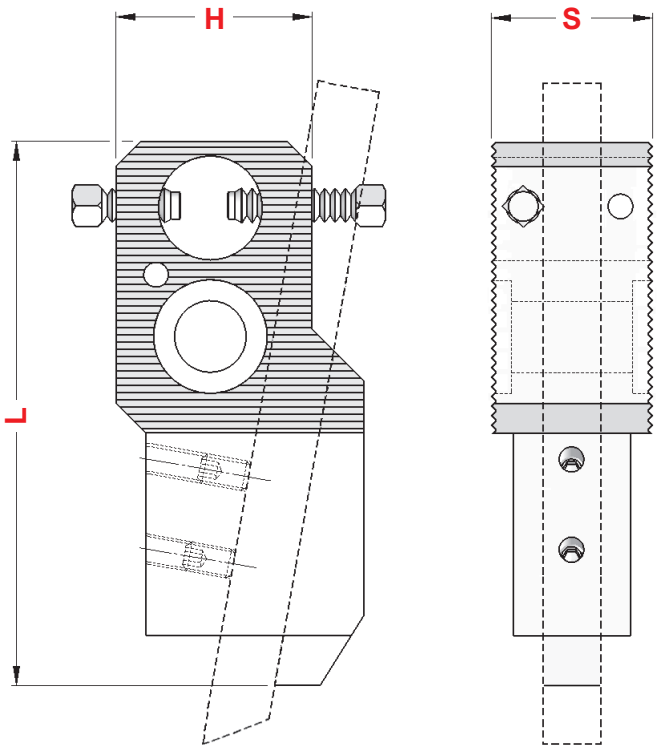

INDEX 12 - 18 - 25 - DG.12 DO.12 - ER.16 - ER.25

Art.	L	H	S	UTENSILE
2583	82	35	26	Quadro (10 x 10)
2588	82	35	20	Piatto (10 x 4)

INDEX B.30 - 42 - 60 - C.29

Art.	L	H	S	UTENSILE
2585	105	50	32	Quadro (14 x 14)

PORTAUTENSILI PER CARRELLI VERTICALI TRAUB , SAIC E STROHM

TOOLHOLDERS FOR TRAUB, SAIC AND STROHM VERTICAL SLIDES

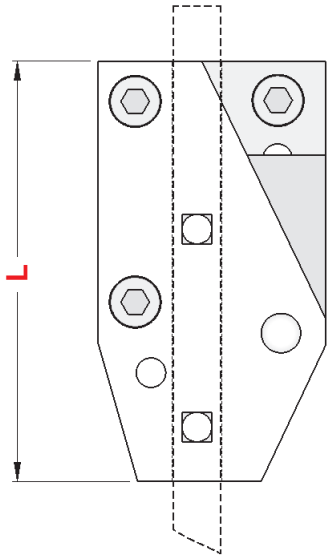

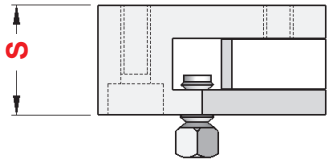

TRAUB A.15 - 20 - 25

Art.	L	S	UTENSILE
1456	85	22	10 x 10

TRAUB TD.16 - 26 - 36

Art.	L	S	UTENSILE
2755	85	22	10 x 10

TRAUB A.26 - 36 - 42 - 60 TB.30 - 42 - 60

Art.	L	S	UTENSILE
1458	102	25	12 x 12

STROHM 125

Art.	L	S	UTENSILE
2620	80	19	8 x 8

SAIC B.26 - 30

Art.	L	S	UTENSILE
1594	85	22	10 x 10

SAIC B.45

Art.	L	S	UTENSILE
1372	105	28	12 x 12

PORTAUTENSILI TRASVERSALI ANTERIORI - TIPO FISSO CHIUSO

FORE TOOLHOLDERS FOR CROSS SLIDE - FIXED CLOSED TYPE

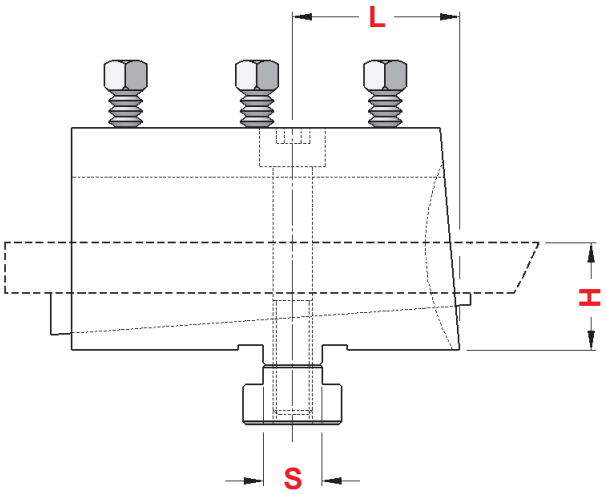

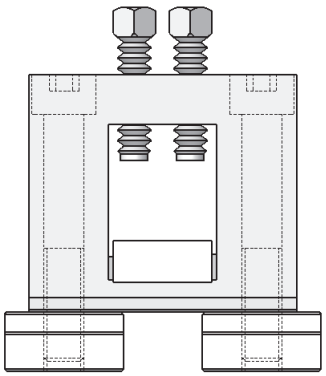

TRAUB A.15 - 20 - 25
GIORGI GM.20 - 25 - 32
ITS 26 - SAIC B.26 - 30

Art.	TIPO	H	L	S	UTENSILE
1291	DOPPIO / *Double*	22	38	12	10 x 20
1295	TRIPLO / *Triple*	22	38	12	10 x 30

TRAUB A.26 - 36 - 42 - 60
TRAUB TB.30 - 42 - 60
ITS 60 - SAIC B.45

Art.	TIPO	H	L	S	UTENSILE
1293	DOPPIO / *Double*	40	65	15	12 x 25
1297	TRIPLO / *Triple*	40	65	15	12 x 40

PORTAUTENSILI TRASVERSALI POSTERIORI - TIPO FISSO CHIUSO

REAR TOOLHOLDERS FOR CROSS SLIDE - FIXED CLOSED TYPE

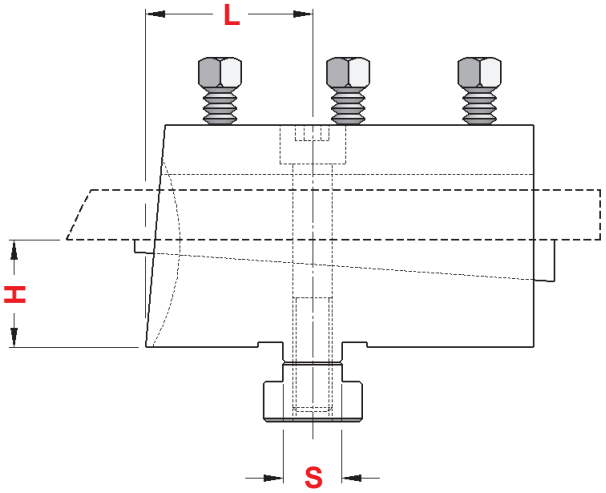

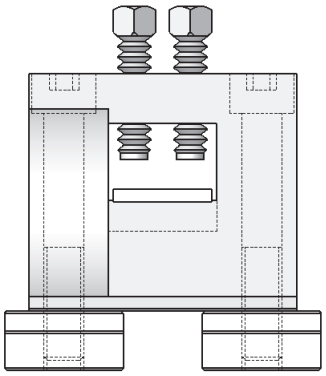

TRAUB A.15 - 20 - 25
GIORGI GM.20 - 25 - 32
ITS 26 - SAIC B.26 - 30

Art.	TIPO	H	L	S	UTENSILE
1292	DOPPIO / *Double*	22	38	12	10 x 20
1296	TRIPLO / *Triple*	22	38	12	10 x 30

TRAUB A.26 - 36 - 42 - 60
TRAUB TB.30 - 42 - 60
ITS 60 - SAIC B.45

Art.	TIPO	H	L	S	UTENSILE
1294	DOPPIO / *Double*	40	65	15	12 x 25
1298	TRIPLO / *Triple*	40	65	15	12 x 40

PORTAUTENSILI TRASVERSALI **ANTERIORI** - TIPO OSCILLANTE **CHIUSO**

FORE TOOLHOLDERS FOR CROSS SLIDE - SWINGING CLOSED TYPE

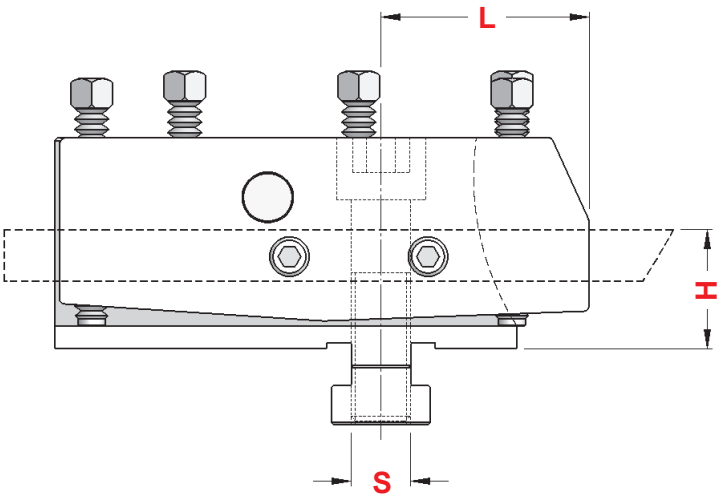

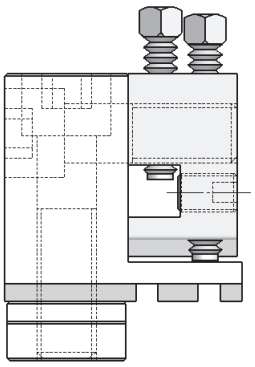

TRAUB A.15 - 20 - 25
ITS 26 - SAIC B.26

Art.	H	L	S	UTENSILE
1007	22	41	12	10 x 10

TRAUB A.26 - 36 - 42 - 60
TRAUB TB.30 - 42 - 60
ITS 60 - SAIC B.45

Art.	H	L	S	UTENSILE
1009	40	62	15	12 x 12

PORTAUTENSILI TRASVERSALI **POSTERIORI** - TIPO OSCILLANTE **CHIUSO**

REAR TOOLHOLDERS FOR CROSS SLIDE - SWINGING CLOSED TYPE

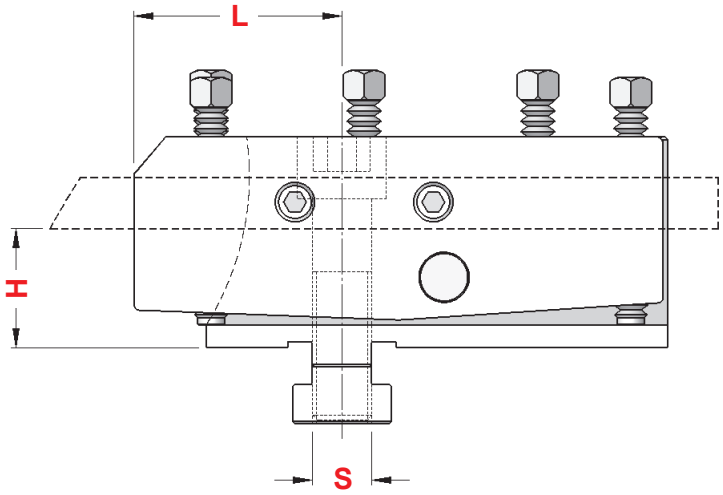

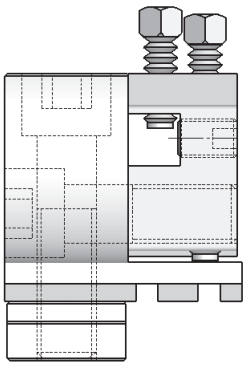

TRAUB A.15 - 20 - 25
ITS 26 - SAIC B.26

Art.	H	L	S	UTENSILE
1008	22	41	12	10 x 10

TRAUB A.26 - 36 - 42 - 60
TRAUB TB.30 - 42 - 60
ITS 60 - SAIC B.45

Art.	H	L	S	UTENSILE
1010	40	62	15	12 x 12

PORTAUTENSILI TRASVERSALI ANTERIORI - TIPO OSCILLANTE APERTO

FORE TOOLHOLDERS FOR CROSS SLIDE - SWINGING OPEN TYPE

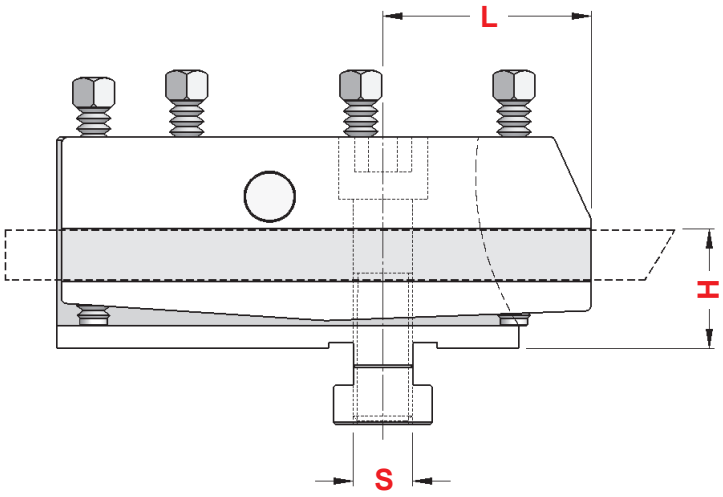

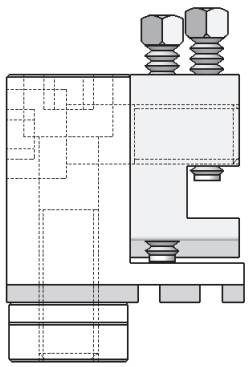

TRAUB A.15 - 20 - 25
ITS 26 - SAIC B.26

Art.	TIPO	H	L	S	UTENSILE
1322	SEMPLICE / *Simple*	22	41	12	10 x 10
1330	DOPPIO / *Double*	22	41	12	10 x 20

TRAUB A.26 - 36 - 42 - 60
TRAUB TB.30 - 42 - 60
ITS 60 - SAIC B.45

Art.	TIPO	H	L	S	UTENSILE
2481	SEMPLICE / *Simple*	40	62	15	12 x 12
2487	DOPPIO / *Double*	40	62	15	12 x 25

PORTAUTENSILI TRASVERSALI POSTERIORI - TIPO OSCILLANTE APERTO

REAR TOOLHOLDERS FOR CROSS SLIDE - SWINGING OPEN TYPE

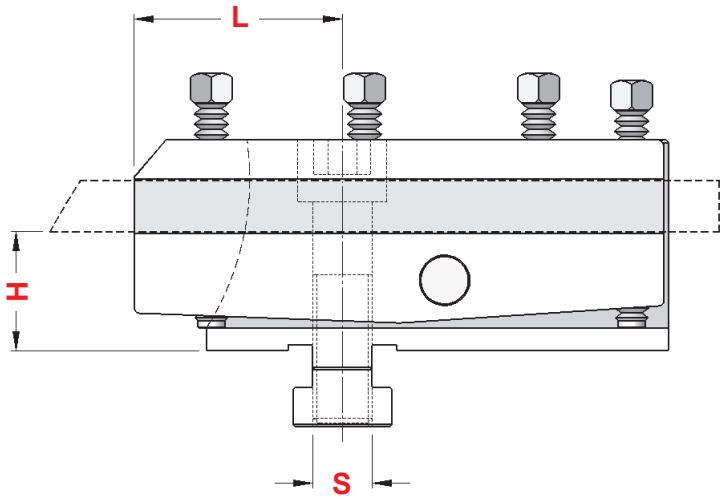

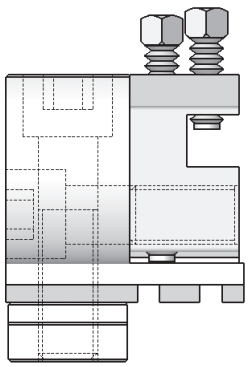

TRAUB A.15 - 20 - 25
ITS 26 - SAIC B.26

Art.	TIPO	H	L	S	UTENSILE
1323	SEMPLICE / *Simple*	22	41	12	10 x 10
1331	DOPPIO / *Double*	22	41	12	10 x 20

TRAUB A.26 - 36 - 42 - 60
TRAUB TB.30 - 42 - 60
ITS 60 - SAIC B.45

Art.	TIPO	H	L	S	UTENSILE
2482	SEMPLICE / *Simple*	40	62	15	12 x 12
2489	DOPPIO / *Double*	40	62	15	12 x 25

TASSELLI DI BLOCCAGGIO PER PORTAUTENSILI
LOCKING DOWELS FOR TOOLHOLDERS

MACCHINA	Art.	f	E	S
GIORGI GM.20 - 25 - 32	**1149**	M 10	20	12
	1150	M 12	20	12
ITS 26	**1149**	M 10	20	12
	1150	M 12	20	12
ITS 36 - 42 - 60	**1131**	M 10	22	15
	1667	M 12	22	15
	1591	M 14	22	15
SAIC B.26 - 30	**1149**	M 10	20	12
	1150	M 12	20	12
SAIC B.45	**1131**	M 10	22	15
	1667	M 12	22	15
	1591	M 14	22	15
TRAUB A.15 - 20 - 25	**1149**	M 10	20	12
	1150	M 12	20	12
TRAUB A.36 - 42 - 60	**1131**	M 10	22	15
	1667	M 12	22	15
	1591	M 14	22	15

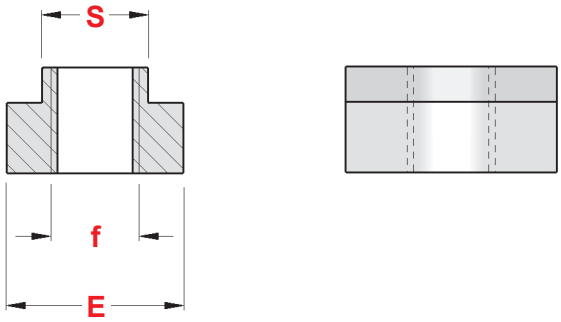

BIETTE PER PORTAUTENSILI
WEDGES FOR TOOLHOLDERS

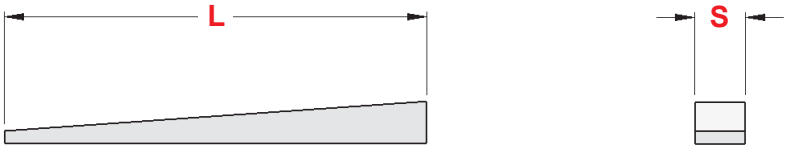

TRAUB A.15 - 20 - 25
GIORGI GM.20 - 25 - 32
ITS 26 - SAIC B. 26 - 30

Art.	S	L
1170	10	85
1536	20	85
2029	30	85

TRAUB A.26 - 36 - 42 - 60
TRAUB TB.30 - 42 - 60
TRAUB TD.16 - 26 - 36
ITS 60 - SAIC B.45

Art.	S	L
1656	15	120
1576	25	120
1828	40	120

VITI A TESTA QUADRA
SQUARE HEADED SCREWS

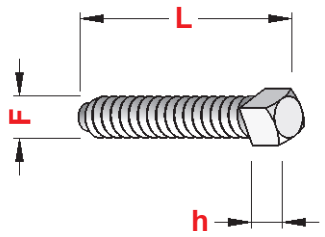

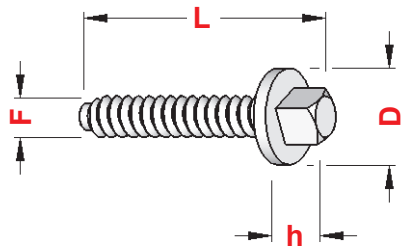

SENZA COLLARE - *WITHOUT COLLAR*

Art.	F	L	h
2148 - 5x15	M 5	15	5
2148 - 6x15	M 6	15	6
2148 - 6x20	M 6	20	6
2148 - 6x30	M 6	30	6
2148 - 6x42	M 6	42	6
2148 - 6x50	M 6	50	6
2148 - 7x17	M 7	17	6
2148 - 7x21	M 7	21	6
2148 - 7x32	M 7	32	6
2148 - 7x40	M 7	40	6
2148 - 7x50	M 7	50	6
2148 - 7x60	M 7	60	6
2148 - 7x76	M 7	76	6
2148 - 8x20	M 8	20	6
2148 - 8x30	M 8	30	6
2148 - 8x40	M 8	40	6
2148 - 8x50	M 8	50	6
2148 - 8x60	M 8	60	6
2148 - 8x80	M 8	80	6

CON COLLARE - *WITH COLLAR*

Art.	F	L	D	h
2149 - 6x18	M 6	18	10	9
2149 - 6x30	M 6	30	10	9

2082 - 6x15	M 6	15	14	6
2082 - 6x20	M 6	20	14	6

PASTIGLIE IN OTTONE
BRASS TABLETS

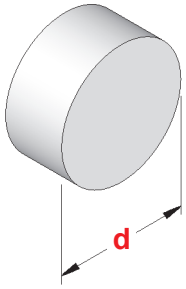

Art.	d	Filetto
0123	5	M 6
1980	6	M 7
1981	6,5	M 8
1982	8,5	M 10

CHIAVE A "PIPA"
"PIPE" TYPE WRENCH

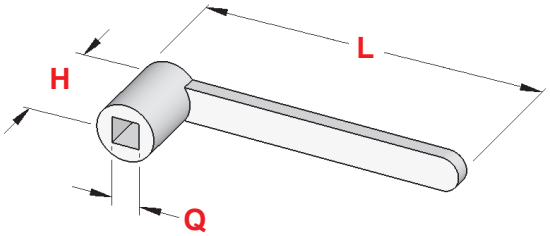

Art.	Q	H	L
1901	6	22	73
1902	8	22	83

CHIAVE A "T"
"T" TYPE WRENCH

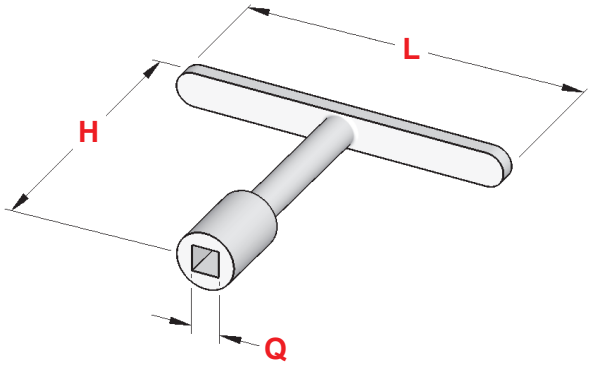

Art.	Q	H	L
1903	6	80	73
1904	8	85	83

UTENSILI SALDOBRASATI CON METALLO DURO PER **PASSATA**

BRAZED WELDED CARBIDE TOOLS FOR TURNING

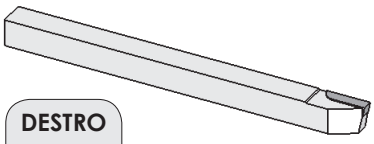

DESTRO *RIGHT*

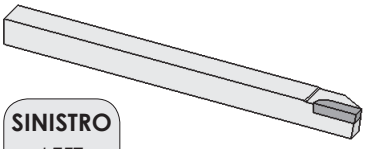

SINISTRO *LEFT*

STELO	Destro Right Art.	Sinistro Left Art.	L	PLACCHETTA GRADO 895
6 x 6	**9251**	**9261**	130	20 x 3 x 2
7 x 7	**9252**	**9262**	140	20 x 3 x 2
8 x 8	**9253**	**9263**	140	20 x 3 x 2
10 x 10	**9254**	**9264**	150	20 x 4 x 2,5
12 x 12	**9255**	**9265**	150	20 x 4 x 2,5
14 x 14	**9256**	**9266**	150	20 x 5 x 3
16 x 16	**9257**	**9267**	150	20 x 5 x 3
CON PLACCHETTA MAGGIORATA				
10 x 10	**9259**	**9269**	150	20 x 5 x 3
12 x 12	**9260**	**9270**	150	20 x 5 x 3

UTENSILI SALDOBRASATI CON METALLO DURO **FRONTALE** A INCASSO - TUFFO

BRAZED WELDED CARBIDE TOOLS FOR AXIAL TURNING

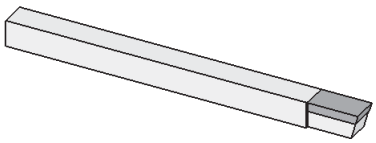

STELO	Art.	L	PLACCHETTA GRADO 883
8 x 8	**9271**	140	16 x 8 x 2
10 x 10	**9272**	150	18 x 10 x 2,5
12 x 12	**9273**	150	20 x 12 x 3
14 x 14	**9274**	150	19 x 14 x 3,5
16 x 16	**9275**	150	19 x 16 x 4
20 x 20	**9276**	150	20 x 20 x 5
25 x 25	**9277**	150	20 x 25 x 6

UTENSILI SALDOBRASATI CON METALLO DURO A **TRONCARE**

BRAZED WELDED CARBIDE TOOLS FOR PARTING-OFF AND GROOVING

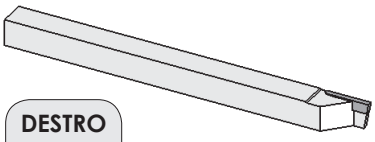

DESTRO *RIGHT*

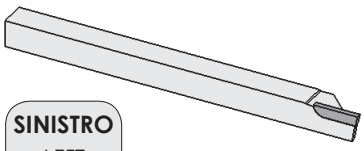

SINISTRO *LEFT*

STELO	Destro Right Art.	Sinistro Left Art.	L	PLACCHETTA GRADO 883
6 x 6	**9281**	**9291**	130	20 x 3 x 2
7 x 7	**9282**	**9292**	140	20 x 3 x 2
8 x 8	**9283**	**9293**	140	20 x 3 x 2
10 x 10	**9284**	**9294**	150	20 x 4 x 2,5
12 x 12	**9285**	**9295**	150	20 x 4 x 2,5
14 x 14	**9286**	**9296**	150	20 x 5 x 3
16 x 16	**9287**	**9297**	150	20 x 5 x 3
20 x 20	**9288**	**9298**	150	20 x 6 x 3

BARRETTE IN ACCIAIO SUPER RAPIDO TENAX

RODS IN HIGH SPEED STEEL

Il marchio TENAX produce barrette trattate e rettificate. La gamma presentata comprende acciai con diverso tenore di Cobalto per rispondere alle differenti esigenze di lavorazione, valocità e tipologie di materiale. Scegliete il vostro tipo di barretta tra TENAX 1 o 2.

TENAX brand produces hardened and grinded rods. Presented range includes steels with different titer in Cobalt to meet the different working needs, speeds and materials.
Chose your kind of rod between TENAX 1 or 2.

TIPO	% Cobalto	% Vanadio
TENAX 1	10,5	3,2
TENAX 2	9	1,2

Barrette quadre
Gamma da Q. 4 a Q. 30
Lunghezza mm 150 , mm 200

Square Rods
Range from square 4 to square 30
Length mm 150, mm 200

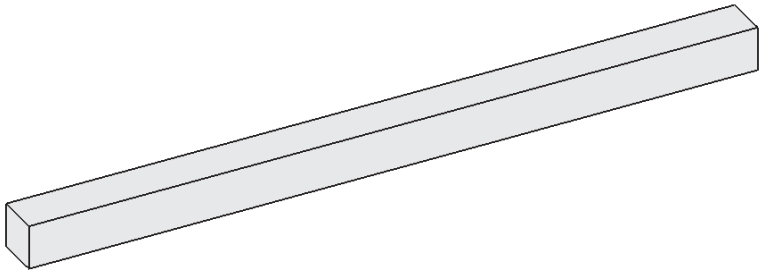

Barrette piatte
Gamma da 8x6 a 40x30
Lunghezza mm 200

Flat Rods
Range from 8x6 to 40x30
Length mm 200

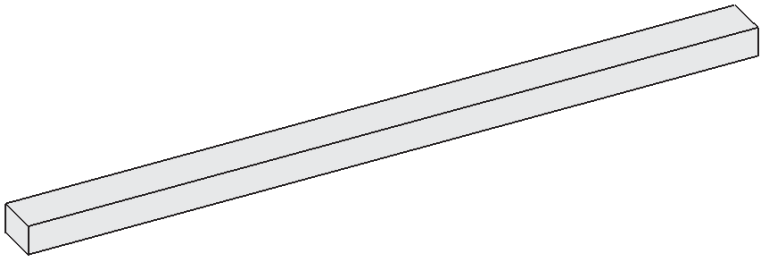

Barrette tonde
Gamma da ø 3 a ø 30
Lunghezza mm 100, mm 150 e mm 200

Round Rods
Range from ø 3 to ø 30
Length mm 100, mm 150 and mm 200

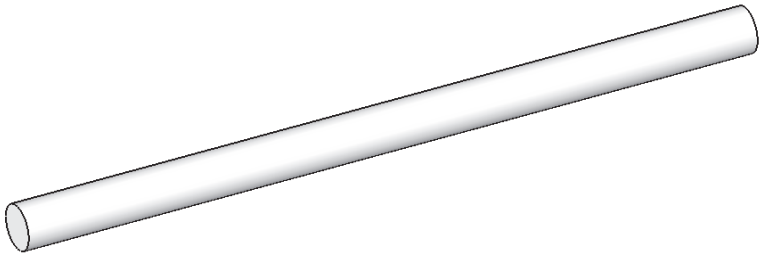

Barrette trapezoidali / Lame
Gamma da 10x3x2 a 30x6x5
Lunghezza mm 200

Trapezoidal Rods / Cutting off tools
Range from 10x3x2 to 30x6x5
Length mm 200

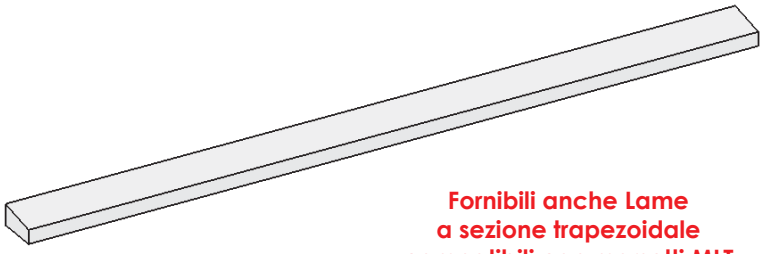

Fornibili anche Lame a sezione trapezoidale compatibili con morsetti MLT

Also available Cutting off tools with trapezoidal section compatible with MLT holder

PORTAGODRONI PER RICALCO CON STELO QUADRO
SQUARE SHANK KNURLING-WHEEL HOLDERS

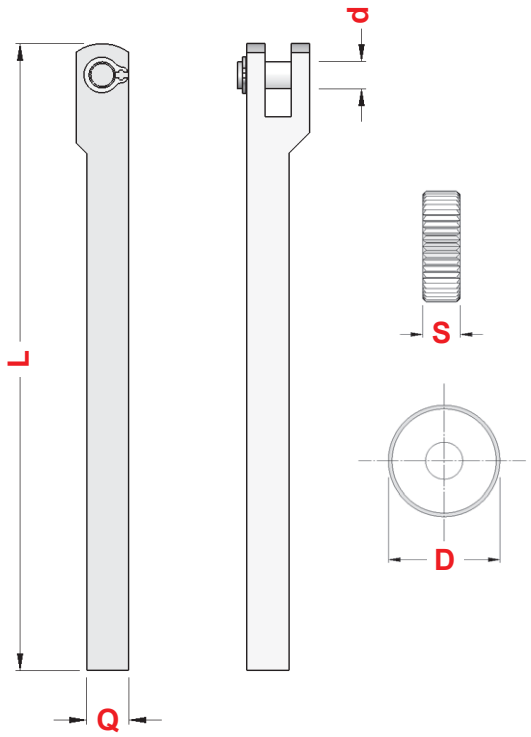

Art.	Q	L	D	d	S	PERNO	GODRONE
1280	6 x 6	120	12	4	4	0094	12 x 4 foro ø 4
1281	6 x 6	120	15	5	5	0204	15 x 5 foro ø 5
1282	7 x 7	120	12	4	4	0094	12 x 4 foro ø 4
1283	7 x 7	120	15	5	5	0204	15 x 5 foro ø 5
1284	8 x 8	120	12	4	4	0094	12 x 4 foro ø 4
1285	8 x 8	120	15	5	5	0204	15 x 5 foro ø 5
1352	10 x 10	120	12	4	4	0094	12 x 4 foro ø 4
1286	10 x 10	120	15	5	5	0204	15 x 5 foro ø 5
1410	10 x 10	120	20	6	6	0267	20 x 6 foro ø 6
1287	10 x 10	120	20	6	8	0267	20 x 8 foro ø 6
1411	10 x 10	120	20	6	10	0096	20 x10 foro ø 6
1360	12 x 12	120	15	5	5	0204	15 x 5 foro ø 5
1362	12 x 12	120	20	6	6	0267	20 x 6 foro ø 6
1288	12 x 12	120	20	6	8	0267	20 x 8 foro ø 6
1363	12 x 12	120	20	6	10	0096	20 x10 foro ø 6
1364	16 x 16	120	20	6	8	0267	20 x 8 foro ø 6
1371	16 x 16	120	20	6	10	0267	20 x10 foro ø 6
1381	20 x 20	120	20	6	8	0267	20 x 8 foro ø 6
1461	20 x 20	120	20	6	10	0096	20 x10 foro ø 6

PORTAGODRONI PER RICALCO CON STELO QUADRO - DISASSATI
MISALIGNED SQUARE SHANK KNURLING-WHEEL HOLDERS

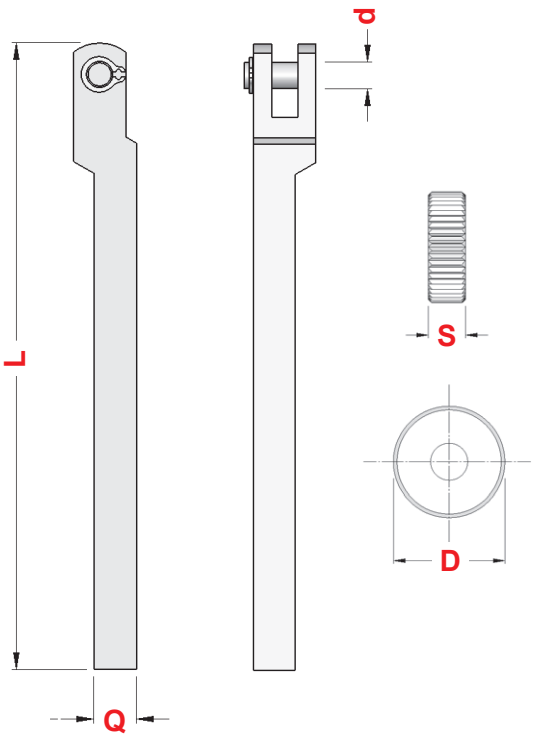

Art.	Q	L	D	d	S	PERNO	GODRONE
2112	8 x 8	120	15	5	5	0204	15 x 5 foro ø 5
2113	10 x 10	120	15	5	5	0204	15 x 5 foro ø 5
2114	10 x 10	130	20	6	8	0267	20 x 8 foro ø 6
2115	12 x 12	130	20	6	8	0267	20 x 8 foro ø 6

PERNI PER PORTAGODRONI
PINS FOR KNURLING-WHEEL HOLDERS

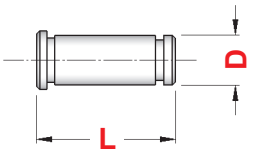

Art.	d	L
0094	4	14
0204	5	14
0267	6	18
0096	6	20

GODRONI SPORGENTI IN ACCIAIO SINTERIZZATO PER LAVORAZIONI A RICALCO

SINTERED STEEL KNURLING WHEELS FOR TRACING WORKING

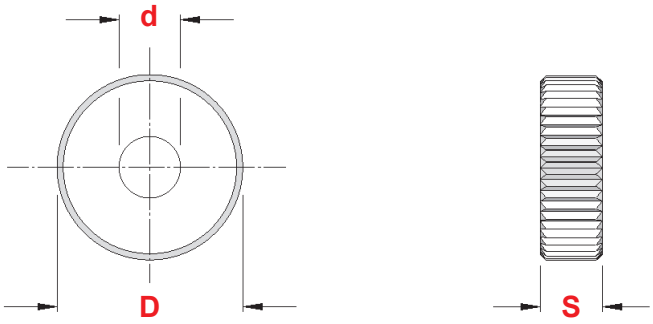

	TIPO	Dimensioni D x S x d	Art.	Passo - Step
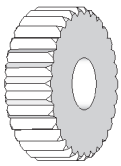	DIRITTO *Straight*	8 x 4 x 3	**9101**	0,4
		10x 4 x 4	**9103**	0,5 - 0,6 - 0,7 - 0,8 - 0,9
		12x 4 x 4	**9104**	1,0 - 1,2 - 1,5
		15x 4 x 4	**9105**	
		15x 5 x 5	**9107**	0,5 - 0,6 - 0,7 - 0,8 - 0,9
		20x 6 x 6	**9108**	1,0 - 1,2 - 1,5 - 2,0
		20x 8 x 6	**9109**	
		20x10x 6	**9110**	
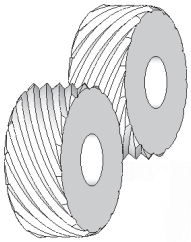	DESTRO **45°** *Right*	10x 4 x 4	**9113**	0,5 - 0,6 - 0,7 - 0,8 - 0,9
		12x 4 x 4	**9114**	1,0 - 1,2 - 1,5
		15x 4 x 4	**9115**	
		15x 5 x 5	**9117**	
		20x 6 x 6	**9118**	0,5 - 0,6 - 0,7 - 0,8 - 0,9
		20x 8 x 6	**9119**	1,0 - 1,2 - 1,5 - 2,0
		20x10x 6	**9120**	
	SINISTRO **45°** *Left*	10x 4 x 4	**9123**	0,5 - 0,6 - 0,7 - 0,8 - 0,9
		12x 4 x 4	**9124**	1,0 - 1,2 - 1,5
		15x 4 x 4	**9125**	
		15x 5 x 5	**9127**	
		20x 6 x 6	**9128**	0,5 - 0,6 - 0,7 - 0,8 - 0,9
		20x 8 x 6	**9129**	1,0 - 1,2 - 1,5 - 2,0
		20x10x 6	**9130**	
	DESTRO **30°** *Right*	10x 4 x 4	**9133**	0,5 - 0,6 - 0,7 - 0,8 - 0,9
		15x 4 x 4	**9135**	1,0 - 1,2 - 1,5 - 2,0
		20x 6 x 6	**9138**	
		20x 8 x 6	**9139**	
		20x10x 6	**9140**	
	SINISTRO **30°** *Left*	10x 4 x 4	**9143**	0,5 - 0,6 - 0,7 - 0,8 - 0,9
		15x 4 x 4	**9145**	1,0 - 1,2 - 1,5 - 2,0
		20x 6 x 6	**9148**	
		20x 8 x 6	**9149**	
		20x10x 6	**9150**	
	INCROCIATO **45°** *Cross*	10x 4 x 4	**9153**	0,5 - 0,6 - 0,7 - 0,8 - 0,9
		12x 4 x 4	**9154**	1,0 - 1,2 - 1,5
		15x 4 x 4	**9155**	
		15x 5 x 5	**9157**	
		20x 6 x 6	**9158**	0,5 - 0,6 - 0,7 - 0,8 - 0,9
		20x 8 x 6	**9159**	1,0 - 1,2 - 1,5 - 2,0
		20x10x 6	**9160**	
	INCROCIATO **30°** *Cross*	15x 4 x 4	**9185**	0,5 - 0,6 - 0,7 - 0,8 - 0,9
		20x 8 x 6	**9189**	1,0 - 1,2 - 1,5 - 2,0
		20x10x 6	**9190**	

Tutte le versioni sono fornibili in **Metallo Duro**

*All the types can be supplyed in **Hard Metal***

INDICE DEI RICAMBI PER TORNI AUTOMATICI
INDEX OF SPARES FOR AUTOMATIC LATHES

BICCHIERI E GHIERE PER PINZE DOPPIO CONO

SLEEVES AND NOSE CAPS FOR DOUBLE CONE COLLETS

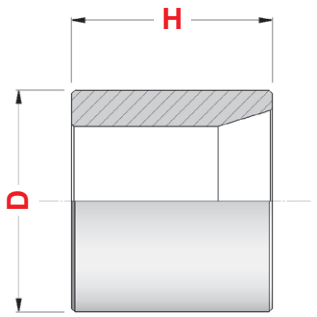

SEMICONO POSTERIORE
REAR SEMICONE

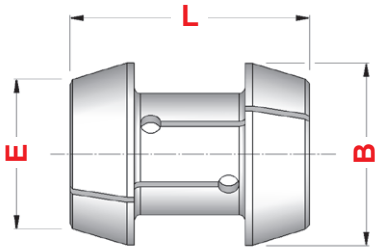

PINZA DOPPIO CONO
DOUBLE CONE COLLET

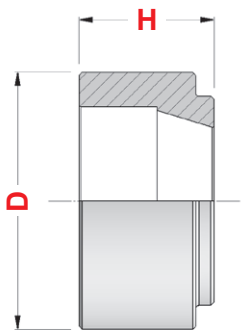

SEMICONO ANTERIORE
HEAD SEMICONE

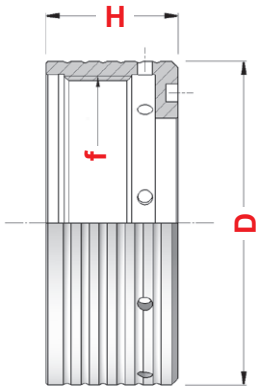

GHIERA
NOSE CAP

R = **Riduzione per altro modello di pinza**
Reduction for other kind of collet

MACCHINA	Art.	D	H	Art.	B	L	E	Art.	D	H	Art.	D	H	f
GIORGI GM.25	**1826 SP**	37	38	**0704**	34,5	74	28	**1826 SA**	50	37	**1851 C**	79	42	70 x 3 SX
GIORGI GM.32 (R)	**1851 SP**	44	39	**0704**	34,5	74	28	**1851 SA**	56	42	**1508 C**	79	42	70 x 3 SX
TRAUB A.15	**1772 SP**	33	15	**0843**	26	55	18	—	–	–	**1772 C**	52	45	43,5 x 2
TRAUB A.25	**1791 SP**	37	42	**0704**	34,5	74	28	**1791 SA**	52	37	**1791 C**	72	39	62 x 2,5
TRAUB TD.26	**1734 SP**	40	40	**0704**	34,5	74	28	**1734 SA**	54	28	**1734 C**	78	40	70 x 3
TRAUB A.42	**1785 SP**	54	58	**0753**	50	80	39	**1785 SA**	68	38	**1785 C**	91	46	80 x 3
TRAUB TB.42	**1785 SP**	54	58	**0753**	50	80	39	**1785 SA**	68	38	**1785 C**	91	46	80 x 3
TRAUB TK.42	**1785 SP**	54	58	**0753**	50	80	39	**1785 SA**	68	38	**1785 C**	91	46	80 x 3
TRAUB A.60 (R)	**1767 SP**	74	67	**0739**	60	80	49	**1956 SA**	86	45	**1956 C**	105	44,5	98 x 3
TRAUB TB.60 (R)	**1956 SP**	74	89	**0739**	60	80	49	**1956 SA**	86	45	**1956 C**	105	44,5	98 x 3
UNAMUNO 25	**1791 SP**	37	42	**0704**	34,5	74	28	**1791 SA**	52	37	**1791 C**	72	39	62 x 2,5

pag.278

BICCHIERI E GHIERE PER PINZE CONO SEMPLICE

SLEEVES AND NUTS FOR SINGLE CONE COLLETS

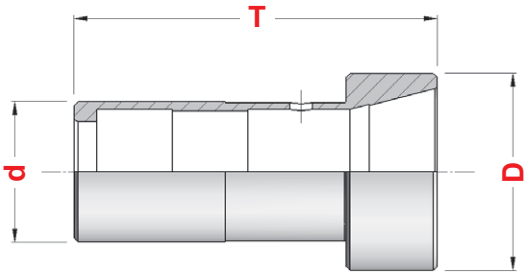

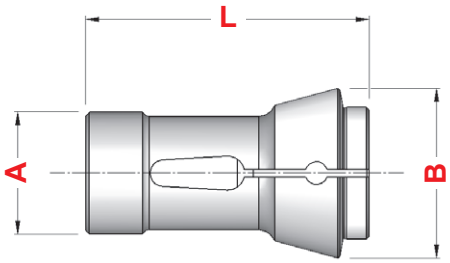

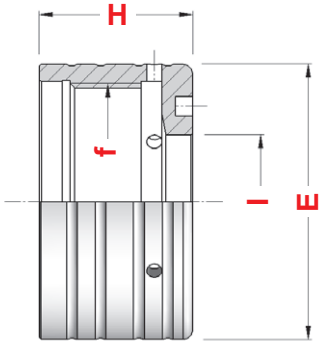

BICCHIERE
COLLET SLEEVE

PINZA CONO SEMPLICE
SINGLE CONE COLLET

GHIERA
NOSE CAP

R = **Riduzione per un altro modello di pinza**
Reduction for other kind of collet

MACCHINA	Art.	d	D	T	Art.	Einheits	A	B	L	Art.	E	I	H	f
BECHLER A.10	**1628**	20	24	62	**0740**	117E	14	18	46	—	–	–	–	–
FEINLER FA.10	**1752**	20	24	86	**0722**	120E	15	21	64	**0104**	38	15,5	23	32 x 1,5
FEINLER FA.15	**1751**	27	32/37	61	**0705**	140E	22	30	55	**1195**	46	22,5	26	40 x 1,5
GIORGI GM.25	**1745**	37	50	92	**0701**	161E	32	45	75	**1760**	79	35	42	70 x 3 Sg N
GIORGI GM.30	**2241**	44	56	92,2	**0764**	163E	35	48	80	**2247**	79	39	42	70 x 3 Sg N
GIORGI GM.32	**1493**	44	56	92,2	**0837**	—	38	50,3	86	**1508**	79	42	42	70 x 3 Sg N
GIORGI GM.32 (R)	**2616**	44	56	92,2	**0701**	161E	32	45	75	**1760**	79	35	42	70 x 3 Sg N
INDEX 12	**1133**	28	38	68	**0705**	140E	22	30	55	**2255**	64,5	22	31,5	52 x 2 Sg N-SX
INDEX DG.12	**1270**	30	38	63,5	**0671**	143E	25	31	54	**1271**	62	24	23	52 x 2 Sg N-SX
INDEX DG.12 (R)	**1272**	30	38	63,5	**0705**	140E	22	30	55	**1279**	62	22	23	52 x 2 Sg N-SX
INDEX ON-OR.12	**0348**	30	32	64	**0954**	136E	20	26	54	**2264**	45	20	41	40 x 1,5 Sg N-SX
INDEX 18	**1143**	34	46	82	**0713**	148E	28	38	70	**2256**	68	29	31,5	58 x 2 Sg N-SX
INDEX C.19	**1687**	34	48	82	**0713**	148E	28	38	70	**1695**	73	29	34	63 x 2 Sg N-SX
INDEX 24	**1177**	42	58	92	**0764**	163E	35	48	80	**1347**	88	39	38,5	74 x 2 Sg N-SX
INDEX 25	**1953**	42	52	82	**0615**	162E	35	43	70	**1659**	72	35	31,5	63 x 2 Sg N-SX
INDEX 25 (R)	**1954**	42	52	82	**0713**	148E	28	38	70	**2328**	72	29	31,5	63 x 2 Sg N-SX
INDEX E.26 - ER.26	**1177**	42	58	92	**0764**	163E	35	48	80	**1001**	83	39	13	con FORI
INDEX C.29	**1177**	42	58	92	**0764**	163E	35	48	80	**1306**	84,5	39	35	74 x 2 Sg N-SX
INDEX B.30	**1177**	42	58	92	**0764**	163E	35	48	80	**1479**	88	39	38,5	74 x 2 Sg N-SX
INDEX 36 - B.42	**1967**	56	70	104	**0709**	173E	48	60	94	**1239**	97	51	38,5	85 x 2 Sg N-SX
INDEX 36 - B.42 (R)	**1355**	56	70	104	**0764**	163E	35	48	80	**1356**	97	39	38,5	85 x 2 Sg N-SX
INDEX E.42 - ER.42	**1967**	56	70	104	**0709**	173E	48	60	94	**2597**	102	51	30	85 x 2 Sg N-SX
INDEX E.42 - ER.42 (R)	**1355**	56	70	104	**0764**	163E	35	48	80	**1930**	102	39	30	85 x 2 Sg N-SX
INDEX 52	**1267**	74	94	108	**0759**	185E	66	84	110	**1240**	117	74,5	41,5	108 x 2 Sg N-SX
INDEX 52 (R)	**1011**	74	94	108	**0709**	173E	48	60	94	**1021**	117	51	41,5	108 x 2 Sg N-SX
INDEX B.60	**1228**	74	94	120	**0759**	185E	66	84	110	**2682**	122	74,5	34	108 x 2 Sg N-SX
INDEX B.60 (R)	**2683**	74	94	120	**0709**	173E	48	60	94	**2684**	122	51	34	108 x 2 Sg N-SX
INDEX E.60 - ER.60	**1228**	74	94	120	**0759**	185E	66	84	110	**1185**	136	74,5	16	con FORI
INDEX E.60 - ER.60 (R)	**2683**	74	94	120	**0709**	173E	48	60	94	**1933**	136	51	16	con FORI

segue
continue

segue bicchieri e ghiere

continue sleeves and nuts

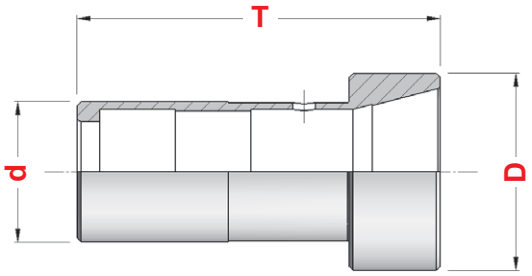

BICCHIERE
COLLET SLEEVE

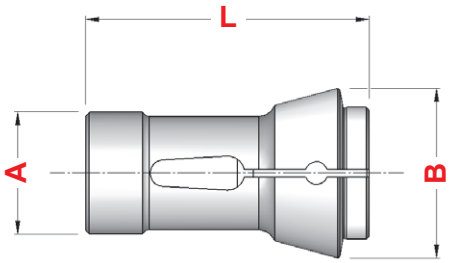

PINZA CONO SEMPLICE
SINGLE CONE COLLET

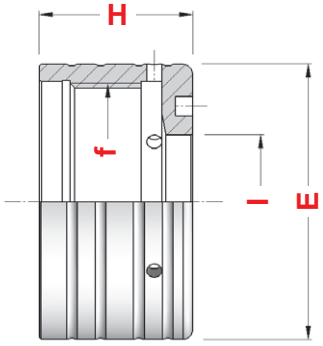

GHIERA
NOSE CAP

R = **Riduzione per un altro modello di pinza**
Reduction for other kind of collet

MACCHINA	Art.	d	D	T	Art.	Einheits	A	B	L	Art.	E	I	H	f
STROHM M.45	**0411**	12	15	66	**0721**	101E	8	12	42	—	–	–	–	–
STROHM 105 - 125	**1752**	20	24	86	**0722**	120E	15	21	64	**0398**	34	16	20	30 x 1,5 Sg N-SX
STROHM 205	**1780**	35	40	100	**0717**	145E	25	35	77	**1631**	63	28	40	56 x 1,5 Sg N-SX
STROHM 255	**1740**	38	45	110	**0727**	157E	30	42	80	**2250**	63	35	40	56 x 1,5 Sg N-SX
TORNOS M.4	**0411**	12	15	66	**0721**	101E	8	12	42	—	–	–	–	–
TORNOS R.10	**2700**	22	26	90	**0722**	120E	15	21	64	**0290**	37	16,5	17	33 x 1,25 SX
TORNOS ENC.164	**1348**	30	30	69	**0954**	136E	20	26	54	—	–	–	–	–
TRAUB A.15	**1750**	33	33	52	**0705**	140E	22	30	55	**2244**	53	22	45	44 x 2
TRAUB TC.15	**1748**	28	38	70	**0705**	140E	22	30	55	—	–	–	–	–
TRAUB TD.16	**1937**	28	40	70	**0705**	140E	22	30	55	—	–	–	–	–
TRAUB A.25	**1755**	37	52	96	**0701**	161E	32	45	75	**1759**	72	35	39	62 x 2,5
TRAUB A.25 (R)	**1775**	37	52	96	**0705**	140E	22	30	55	**1776**	72	22	39	62 x 2,5
TRAUB TD.26	**0775**	40	54	95	**0701**	161E	32	45	75	**2378**	78	35	40	70 x 3
TRAUB TD.36	**2099**	50	68	115	**0861**	171E	42	55	94	**2085**	86	43,5	40	80 x 3
TRAUB A.42	**1743**	54	68/75	114	**0709**	173E	48	60	94	**1763**	91	51	46	80 x 3
TRAUB A.42 (R)	**1820**	54	68/75	114	**0701**	161E	32	45	75	**1821**	91	35	46	80 x 3
TRAUB TB.42	**1743**	54	68/75	114	**0709**	173E	48	60	94	**1763**	91	51	46	80 x 3
TRAUB TB.42 (R)	**1820**	54	68/75	114	**0701**	161E	32	45	75	**1821**	91	35	46	80 x 3
TRAUB TG.42	**1074**	54	74	115	**0709**	173E	48	60	94	—	–	–	–	–
TRAUB TK.42	**1743**	54	68/75	114	**0709**	173E	48	60	94	**1763**	91	51	46	80 x 3
TRAUB TNS.42	**1338**	60	70	135	**0709**	173E	48	60	94	**1339**	130	51	23	con FORI
TRAUB A.60	**1551**	74	86/93	114	**0759**	185E	66	84	110	**2248**	105	74,5	44,5	98 x 3
TRAUB A.60 (R)	**2246**	74	86/93	114	**0709**	173E	48	60	94	**2259**	105	51	44,5	98 x 3
TRAUB TB.60	**1196**	74	86/93	138	**0759**	185E	66	84	110	**2248**	105	74,5	44,5	98 x 3
TRAUB TB.60 (R)	**2258**	74	86/93	138	**0709**	173E	48	60	94	**2259**	105	51	44,5	98 x 3
TRAUB TF.60	**1881**	82	95	138	**0759**	185E	66	84	110	**1883**	140	74,5	22	con FORI
TRAUB TNF.60	**1884**	75	95	138	**0759**	185E	66	84	110	**1883**	140	74,5	22	con FORI
UNAMUNO 15	**1751**	27	32/37	61	**0705**	140E	22	30	55	**1195**	46	22,5	26	40 x 1,5
UNAMUNO 25	**1755**	37	52	96	**0701**	161E	32	45	75	**1759**	72	35	39	62 x 2,5

MOLLE PER BICCHIERI PORTAPINZA

SPRINGS FOR COLLET SLEEVES

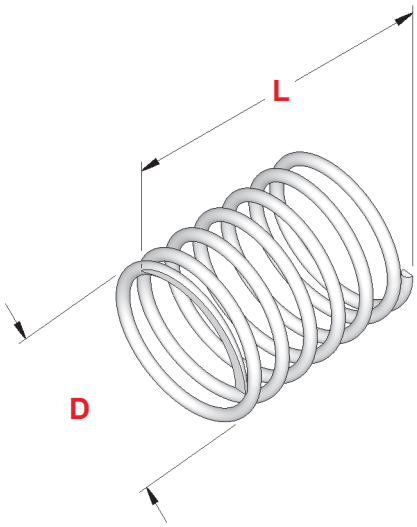

R = **Riduzione per altro modello di pinza**
Reduction for other kind of collet

MACCHINA	Art.	D	L	Art.	Art.	Einheits
FEINLER FA.10	**1273**	14,7	28	1752	0722	120E
FEINLER FA.15	**5708**	21,5	22	1751	0705	140E
GIORGI GM.25	**1154**	31,0	32	1745	0701	161E
GIORGI GM.30	**1905**	34,5	30	2241	0764	163E
GIORGI GM.32 R	**1154**	31,0	32	2616	0701	161E
INDEX 12	**1359**	21,5	31	1133	0705	140E
INDEX DG.12 R	**5708**	21,5	22	1272	0705	140E
INDEX ON-OR.12	**2326**	19,5	15	0348	0954	136E
INDEX 18	**2507**	27,5	22	1143	0713	148E
INDEX C.19	**2507**	27,5	22	1687	0713	148E
INDEX 24	**1905**	34,5	30	1177	0764	163E
INDEX 25	**1905**	34,5	30	1953	0615	162E
INDEX 25 R	**2507**	27,5	22	1954	0713	148E
INDEX E.26 - ER.26	**1905**	34,5	30	1177	0764	163E
INDEX C.29 - B.30	**1905**	34,5	30	1177	0764	163E
INDEX 36 - B.42 R	**1905**	34,5	30	1355	0764	163E
INDEX E.42 - ER.42 R	**1905**	34,5	30	1355	0764	163E
INDEX 52 R	**2514**	47,0	40	1011	0709	173E
INDEX B.60 - ER.60 R	**2514**	47,0	40	2683	0709	173E
STROHM 105 - 125	**1273**	14,7	28	1752	0722	120E
TORNOS R.10	**1273**	14,7	28	2700	0722	120E
TRAUB TC.15	**1359**	21,5	31	1748	0705	140E
TRAUB A.25	**2510**	31,0	37	1755	0701	161E
TRAUB A.25 R	**5708**	21,5	22	1775	0705	140E
TRAUB TD.26	**2510**	31,0	37	0775	0701	161E
TRAUB TD.36	**2347**	41,5	44	2099	0861	171E
TRAUB A.42	**2514**	47,0	40	1743	0709	173E
TRAUB A.42 R	**2510**	31,0	37	1820	0701	161E
TRAUB TB.42	**2514**	47,0	40	1743	0709	173E
TRAUB TB.42 R	**2510**	31,0	37	1820	0701	161E
TRAUB TK.42	**2514**	47,0	40	1743	0709	173E
TRAUB A.60 R	**2514**	47,0	40	2246	0709	173E
TRAUB TB.60 R	**2514**	47,0	40	2258	0709	173E
UNAMUNO 15	**5708**	21,5	22	1751	0705	140E
UNAMUNO 25	**2510**	31,0	37	1755	0701	161E

TUBI E DISTANZIALI PER CHIUSURA PINZA
TUBES AND SPACERS FOR COLLET CLOSING

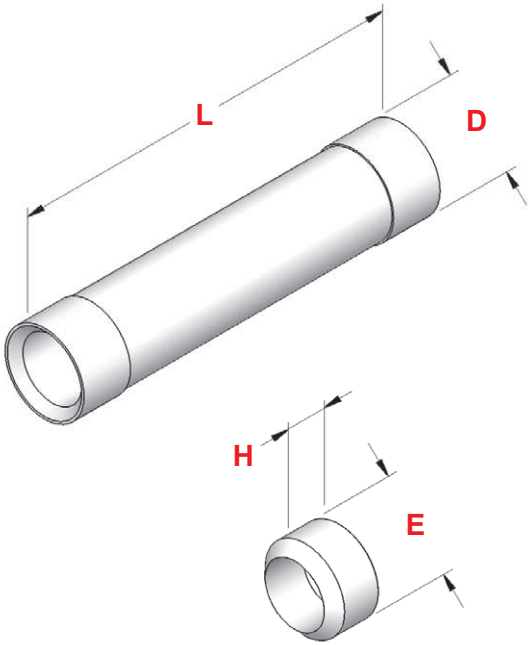

MACCHINA	Art.	D	L	Art.	E	H
GIORGI GM.20	**2282**	26,5	208	**2301**	26,5	29,5
GIORGI GM.32	**1327**	38,5	203	**1506**	38,5	26,5
STROHM 105	**1636**	16,8	73,5	**1174**	16,8	11
STROHM 125	**2020**	16,8	78	**1175**	16,8	10
TRAUB A.15 - TC.15	**1353**	21	156	**1350**	21	24
TRAUB A.15 - TC.15	**1351**	21	176	**1350**	21	24
TRAUB A.25	**1483**	32	132	**1365**	32	24
TRAUB A.25	**1483**	32	132	**2314**	32	26
TRAUB TD.26	**2292**	34	203	**2315**	34	15
TRAUB A.42	**1882**	51	230	**2530**	51	29
TRAUB TB.42	—	–	–	**2531**	51,8	25
TRAUB A.60	**1534**	70	234	**2063**	70	30
TRAUB TB.60	—	–	–	**2063**	70	30
UNAMUNO 15	**0608**	22	190	**0083**	22	19

SETTORI IN ACCIAIO PER CHIUSURA PINZA
STEEL TWIN SECTORS FOR COLLET CLOSING

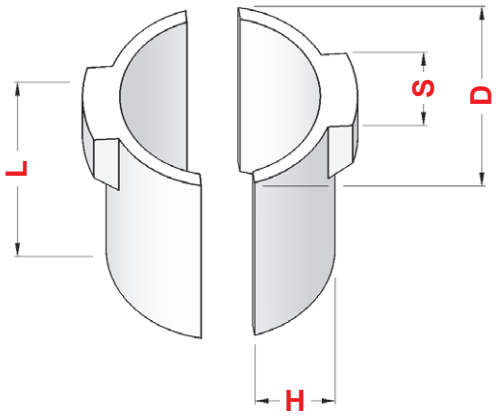

MACCHINA	Art.	D	L	S	H
INDEX DG.12	**0303**	24	36	11,6	8,0
INDEX 18 - C.19	**2307**	30	40	13,5	10,5
INDEX 25	**1138**	36	40	14,0	13,0
INDEX 24 - C.29 - B.30	**1960**	37	42	15,8	13,0
INDEX 36 - 42 - B.42	**1108**	48	52	19,5	18,4
INDEX 52 - 60 - B.60	**2297**	67	52	19,5	27,3

SETTORI IN BRONZO PER CHIUSURA PINZA
BRONZE TWIN SECTORS FOR COLLET CLOSING

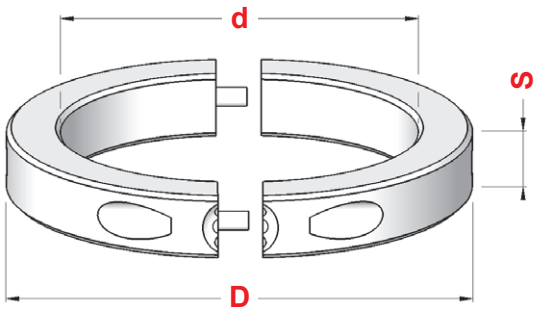

MACCHINA	Art.	D	d	S
INDEX 12 - 18 - C.19	**2617**	83	62,0	14
INDEX 25	**2795**	90	68,5	14
INDEX C.29	**2675**	93	72,0	14
INDEX 24 - 36 - 42	**2643**	118	92,0	18
INDEX B.30 - B.42	**2643**	118	92,0	18
INDEX 52 - 60 - B.60	**0818**	133	110,0	18

MANICOTTI SCORREVOLI
SLIDING SLEEVES AND OUTSIDE RINGS

MANICOTTI
CHUCK LEVER SLEEVES

Fig. 1

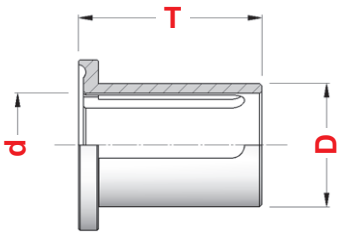

Fig. 2

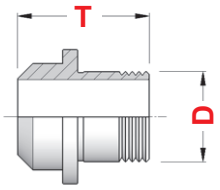

ANELLI ESTERNI
OUTSIDE RINGS

Fig. 3

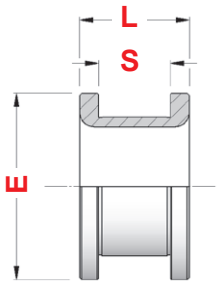

Fig. 5

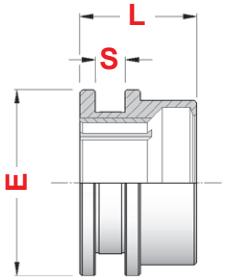

Fig. 4

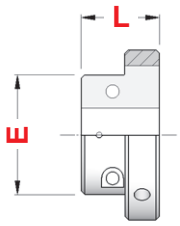

Fig. 6

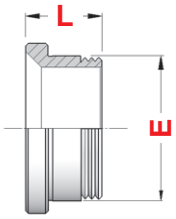

	MANICOTTI *CHUCK LEVER SLEEVES*					ANELLI ESTERNI *OUTSIDE RINGS*					LEVETTE di pag. 377 *LEVERS page 377*
MACCHINA	**Art.**	**D**	**d**	**T**	**Fig.**	**Art.**	**E**	**L**	**S**	**Fig.**	
FEINLER FA.15	**1441**	35	–	46	2	**1406**	59	45	–	4	n.2 pcs Art. 0850
GIORGI GM. 20	**1726**	47	35	85	1	**2036**	76	43	30	3	n.3 pcs Art. 0817
GIORGI GM. 32	**1727**	56	46	85	1	**2038**	91	43	30	3	n.3 pcs Art. 0817
INDEX 12	**2031BI**	44	34	72	1	**2031AE**	80	54	14	5	n.2 pcs Art. 0778
INDEX 18 - C.19	**1733BI**	50	39	72	1	**1733AE**	80	54	14	5	n.2 pcs Art. 0781
INDEX 24 - 29 - B.30	**2518BI**	68	48	94	1	**2518AE**	115	76	18	5	n.2 pcs Art. 0811
INDEX 25	**2529BI**	56	44	72	1	**2529AE**	86	54	14	5	n.2 pcs Art. 0781
INDEX C.29	**5706BI**	60	48	72	1	**5706AE**	90	54	14	5	n.2 pcs Art. 0782
INDEX 36 - 42	**2474BI**	80	59	94	1	**2474AE**	115	76	18	5	n.2 pcs Art. 0780
INDEX B.42	**2474BI**	80	59	94	1	**2474AE**	115	76	18	5	n.2 pcs Art. 0780
INDEX 52 - 60	**0900BI**	98	76	94	1	**0900AE**	128	55,5	18	5	n.2 pcs Art. 0780
INDEX B.60	**0900BI**	98	76	94	1	**0900AE**	128	55,5	18	5	n.2 pcs Art. 0780
STROHM 105 - 125	**1440**	30	–	44	2	**2049**	54	35	–	4	n.2 pcs Art. 0791
TRAUB A.15	**1257BI**	37	30	65,3	1	**1257AE**	57	40	22,5	3	n.2 pcs Art. 0795
TRAUB A.15	**1321BI**	42	30	72	1	**1321AE**	70	46	30,5	3	n.2 pcs Art. 0793
TRAUB A.15	**0990BI**	42	30	72	1	**1321AE**	70	46	30,5	3	n.2 pcs Art. 0776
TRAUB TC.15	**0990BI**	42	30	72	1	**0990AE**	50	43,5	–	6	n.2 pcs Art. 0776
TRAUB A.25	**0991BI**	50	42	75	1	**0991AE**	78	46	30,5	3	n.3 pcs Art. 0793
TRAUB A.25	**1382BI**	50	42	75	1	**0991AE**	78	46	30,5	3	n.3 pcs Art. 0776
TRAUB TB.25	**1382BI**	50	42	75	1	**0991AE**	78	46	30,5	3	n.3 pcs Art. 0776
TRAUB TC.25	**1382BI**	50	42	75	1	**0991AE**	78	46	30,5	3	n.3 pcs Art. 0776
TRAUB TD.26	**5606BI**	52	40	78	1	**5606AE**	60	45	–	6	n.3 pcs Art. 0974
TRAUB A.42	**1019BI**	79	60	76	1	**1019AE**	112	45	32,5	3	n.3 pcs Art. 0794
TRAUB TB.42	**1741BI**	80	65	90	1	**1741AE**	118	45	32,5	3	n.3 pcs Art. 0792
TRAUB TK.42	**1741BI**	80	65	90	1	**1741AE**	118	45	32,5	3	n.3 pcs Art. 0792
TRAUB A.60	**1825BI**	96	80	76	1	**1301AE**	128	45	32,5	3	n.3 pcs Art. 0794
TRAUB TB.60	**1301BI**	96	82	90	1	**1301AE**	128	45	32,5	3	n.3 pcs Art. 0792
UNAMUNO 15	**1441**	35	–	46	2	—	–	–	–	–	n.2 pcs Art. 0850
UNAMUNO 25	**1091BI**	55	47	78	1	**1091AE**	65	34	–	6	n.2 pcs Art. 0782

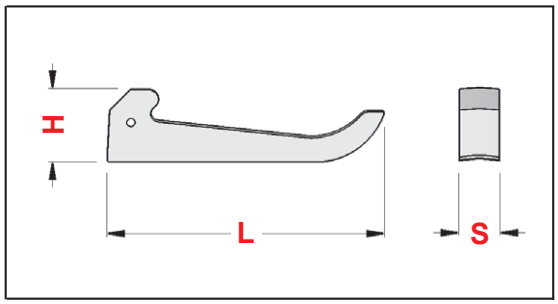

LEVETTE DI CHIUSURA PINZA

CHUCK LEVERS FOR COLLET CLOSING

MACCHINA	Art.	S	L	H	Foro	Figura
BECHLER A.7 - BR.10	**0315**	6	54,5	16	4	3
BECHLER BR.16 - 20	**0314**	12	76,2	28,6	6	4
BROWN & SHARPE 00	**2296**	12,5	61	15,5	–	2
CASER TA.26/30	**0796**	9,5	70	18	2	1
CASER TA.45/50	**0814**	14	92	27	–	2
CITIZEN G.16	**2125**	6	52	17,5	4	6
FEINLER FA.10/15	**0850**	7	50	19	6	6
GAUTIER GM.12	**0311**	6	57	15,5	4	3
GILDEMEISTER AS.16/20	**2343**	9	67,5	19,2	2,5	7
GILDEMEISTER AS.32	**2382**	24	73	24	–	8
GILDEMEISTER AS.32	**2826**	24	66	25	–	8
GILDEMEISTER AS.48	**1249**	30	74	25,7	–	8
GILDEMEISTER AS.48	**2384**	30	80	25,7	–	8
GIORGI GM.20/25/30/32	**0817**	10	74	22	6	5
INDEX 12	**0778**	11,8	74	20	–	2
INDEX ON - OR - DG.12	**0185**	11,8	66	17,2	–	2
INDEX 18 - C.19 - 25 - ER.25	**0781**	13,5	74	20	–	2
INDEX 24 - C.29	**0782**	15,5	74	20	–	2
INDEX 24 - C.29 - B.30	**0811**	15,5	100	24,2	–	2
INDEX E.25 IDRAULICA	**2178**	13,8	66	17,2	–	2
INDEX KS.32 - 42 - 50	**2179**	20	88	23	–	9
INDEX 36/52/60 - B.42/60	**0780**	19,8	100	24,2	–	2
ITS 26	**0798**	10	71	18	2	1
ITS 36 - 42 - 60	**0975**	17,5	88	28	8	10
MANURHIN PF - TR.22/25	**0807**	12	70,6	24	7	5
MUPEM TR.42	**2708**	20	112	34	10	5
SAIC B.26	**0798**	10	71	18	2	1
SAIC A.30/32	**0797**	14,5	73	24,5	6	5
SAIC B.30	**0815**	12	71	18	2	1
SCHAUBLIN 102/120HP	**2298**	13,5/12	62,2	19	–	11
STAR NC.16	**2183**	10	73	27	6	3
STAR KNC.32B	**2184**	12	50	25,5	8	6
STROHM 75-105-125	**0791**	7	50	21	6	6
STROHM 75-105-125-NAR	**1800**	7	50	21	8	6
TORNOS M.7	**0182**	7	58	18,3	5	3
TORNOS R.7 - R.10	**0185**	11,8	66	17,2	–	2
TORNOS NA.12	**2390**	9	55	21,3	6	3
TORNOS R.16	**0781**	13,5	74	20	–	2
TORNOS 20	**2579**	12	91	30	8	3
TRAUB A.15	**0795**	9	62	17	–	1
TRAUB A.15/20/25	**0793**	10	70	18	2	1
TRAUB TC.15 - A.15/25	**0776**	12	70	18	2	1
TRAUB TD.16/26/36	**0974**	12	74	18,3	2	9
TRAUB A.26/36/42/45/60	**0794**	14	70	20,7	2	1
TRAUB TB.30/42/60 - TK.42	**0792**	18	84	22	–	12
TSUGAMI S.20/BS.20/NP.20	**2053**	12	57	17	–	2
TSUGAMI S.20/BS.20/BE	**2054**	8	56	13	–	2
TSUGAMI NP.20	**2055**	12	85	22	–	2
TSUGAMI BS 32	**2055**	12	85	22	–	2
UNAMUNO 15	**0850**	7	50	19	6	6
UNAMUNO 25	**0782**	15,5	74	20	–	2

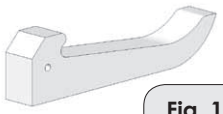

Fig. 1

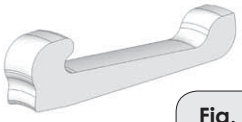

Fig. 2

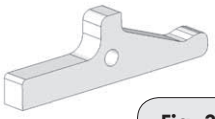

Fig. 3

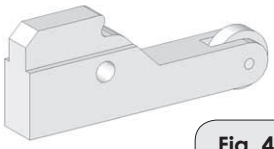

Fig. 4

Fig. 5

Fig. 6

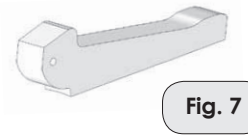

Fig. 7

Fig. 8

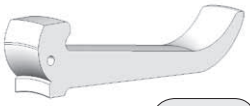

Fig. 9

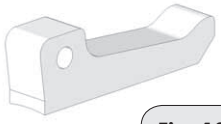

Fig. 10

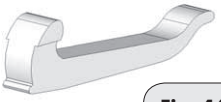

Fig. 11

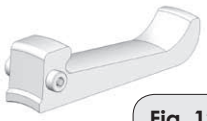

Fig. 12

LEVETTE PER FRIZIONE INDEX
CLUTCH LEVERS FOR INDEX

LEVETTE PER FRIZIONE INDEX
CLUTCH LEVERS FOR INDEX

MACCHINA	Art.	A	F	H	L	S
INDEX 12-18-25-C19	**0291**	17	7	13,8	45	12
INDEX 24-E26-ER26	**2721**	20	8	15,8	50	14
INDEX C 29	**0563**	17	7	15,8	45	12
INDEX B30	**2724**	18	8	15,8	50	14
INDEX 36-52	**2744**	20	8	19,8	50	14
INDEX B42-60	**2746**	22	8	19,8	46	14

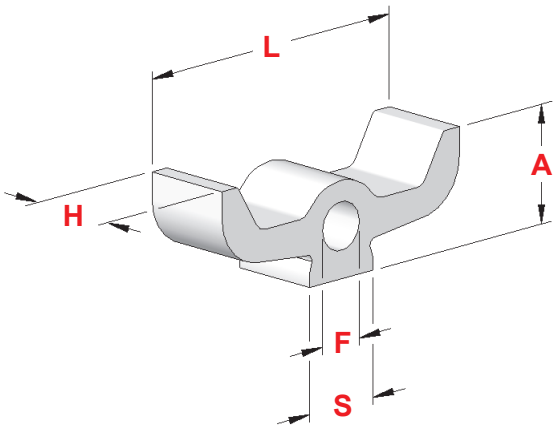

LEVETTE PER FRIZIONE CAMBIO VELOCITA' INDEX
LEVERS FOR INDEX GEAR SHIFT CLUTCH

MACCHINA	Art.	A	F	H	L	S
CAMBIO INDEX B30	**2746**	22	8	19,8	46	14
CAMBIO INDEX B42-60	**2744**	20	8	19,8	50	14

PIASTRINE PER FRIZIONE INDEX
CLUTCH PADS FOR INDEX

PIASTRINE PER FRIZIONE INDEX
CLUTCH PADS FOR INDEX

MACCHINA	Art.	A	F	H	L	S	Vite Art.
INDEX 12-18-25-C19	**0269**	6	5 x 0,5	14	39,5	12	2215
INDEX 24-E26-ER26	**2705**	8	5 x 0,5	16	45,5	16	2220
INDEX C 29	**0564**	6	5 x 0,5	16	39,5	12	2215
INDEX B30	**2705**	8	5 x 0,5	16	45,5	16	2220
INDEX 36-52	**2745**	8	5 x 0,5	20	45,5	16	2220
INDEX B42-60	**2747**	7	5 x 0,5	20	40,2	10	2281

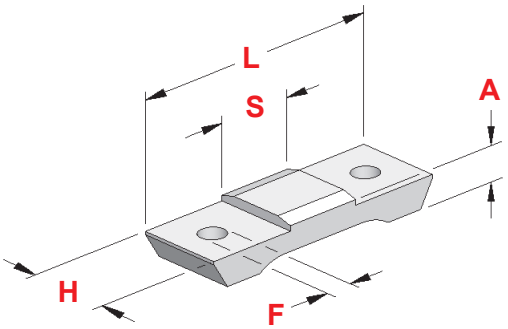

PIASTRINE PER FRIZIONE CAMBIO VELOCITA' INDEX
PADS FOR INDEX GEAR SHIFT CLUTCH

MACCHINA	Art.	A	F	H	L	S	Vite Art.
CAMBIO INDEX B30	**2747**	7	5 x 0,5	20	40,2	10	2281
CAMBIO INDEX B42-60	**2745**	8	5 x 0,5	20	45,5	16	2220

MANDRINI PRINCIPALI TRAUB A15 - A25

MAIN SPINDLES FOR TRAUB A15 - A25

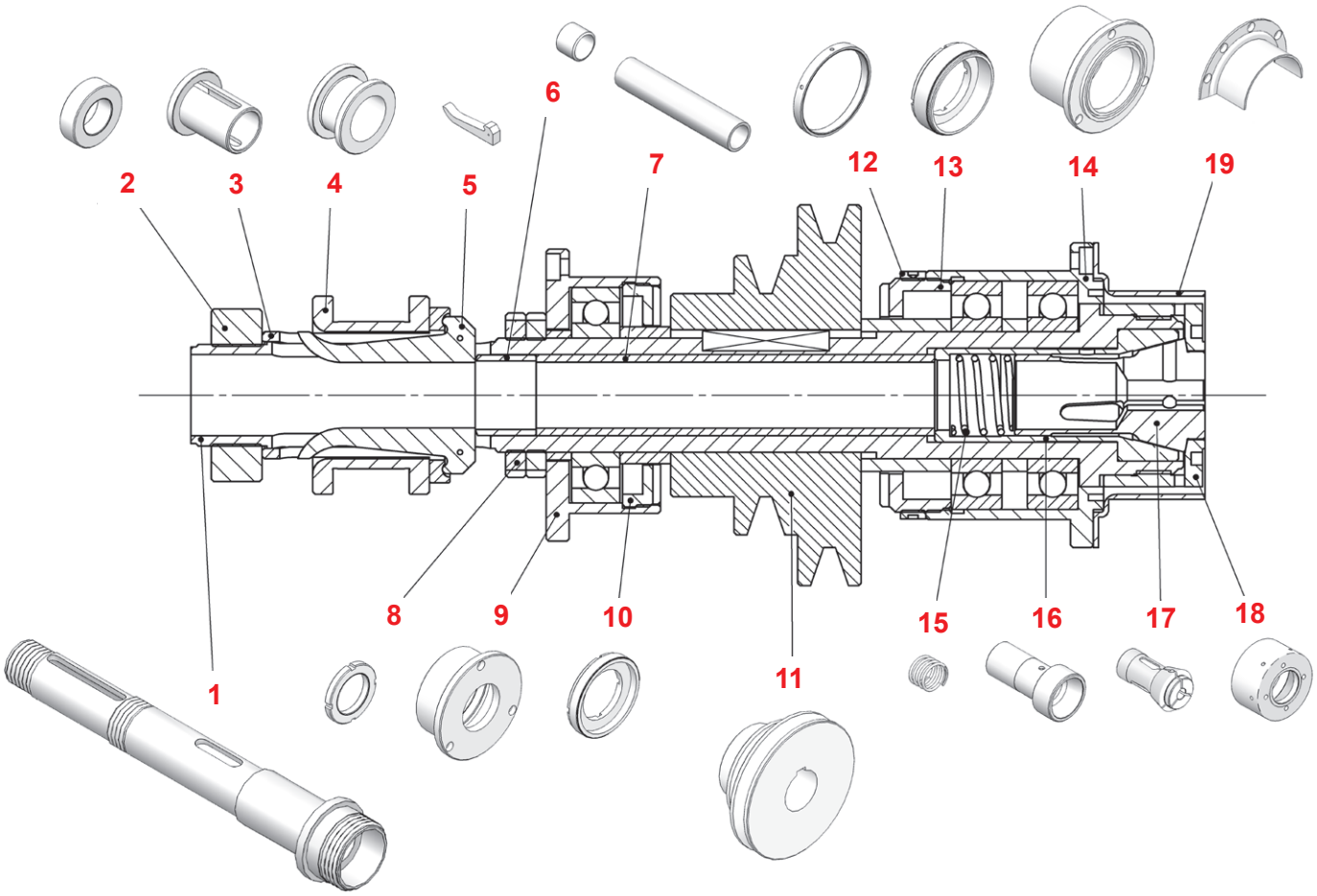

		TRAUB A.15		TRAUB A.25
		mm 9	mm 10	mm 12
Pos.	**COMPONENTI**	**Art.**	**Art.**	**Art.**
1	Mandrino Principale	**1311**	**1332**	**2180**
2	Ghiera Registro Manicotto	**0857**	**0857**	**1998**
3	Manicotto Porta Leve	**1257 BI**	**1321 BI**	**1382 BI**
4	Anello Scorrevole	**1257 AE**	**1321 AE**	**0991 AE**
5	Levette di chiusura	**0795**	**0793**	**0776**
6	Distanziale Compensatore	**1350**	**1350**	**1365**
7	Tubo Spingi Pinza	**1351**	**1351**	**1483**
8	Ghiera Registro Mandrino	**1983**	**1983**	**1990**
9	Alloggiamento Cuscinetti Posteriore	—	—	—
10	Ghiera Bloccaggio Cuscinetti - Post.	—	—	**2266**
11	Puleggia Velocità x Cinghia Sez. 13	**1749**	**1749**	**1305**
12	Controghiera Allogg. Cuscinetti Ant.	—	—	**1349**
13	Ghiera Bloccaggio Cuscinetti - Ant.	—	—	**2275**
14	Alloggiamento Cuscinetti Anteriore	—	—	**2154**
15	Molla per Bicchiere	—	—	**2510**
16	Bicchiere Porta Pinza	**1750**	**1750**	**1755**
17	Pinza di Serraggio	**0705**	**0705**	**0701**
18	Ghiera di Serraggio Pinza	**2244**	**2244**	**1759**
19	Paraspruzzi	—	—	—

SUPPORTO E CARRELLI VERTICALI TRAUB A15 - A20 - A25

MOUNTING AND VERTICAL SLIDES FOR TRAUB A15 - A20 - A25

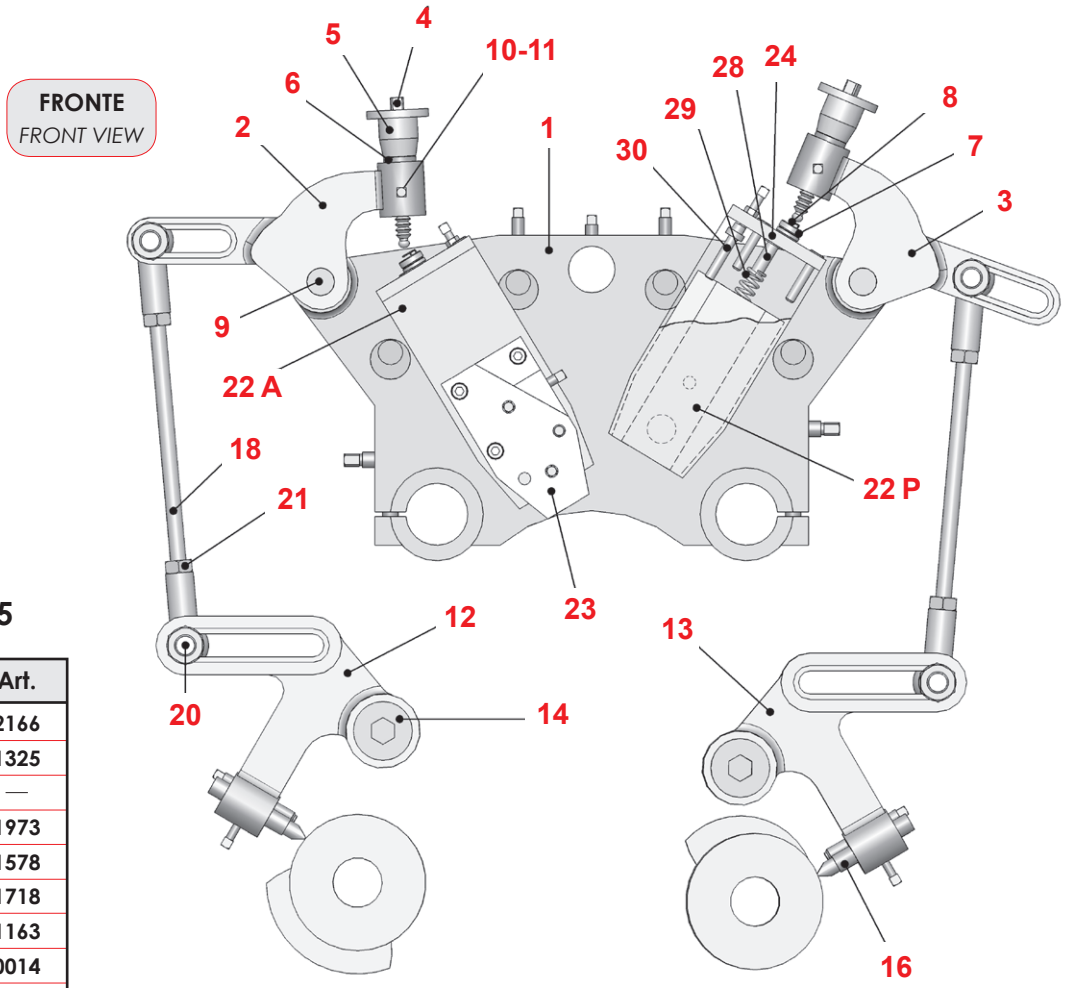

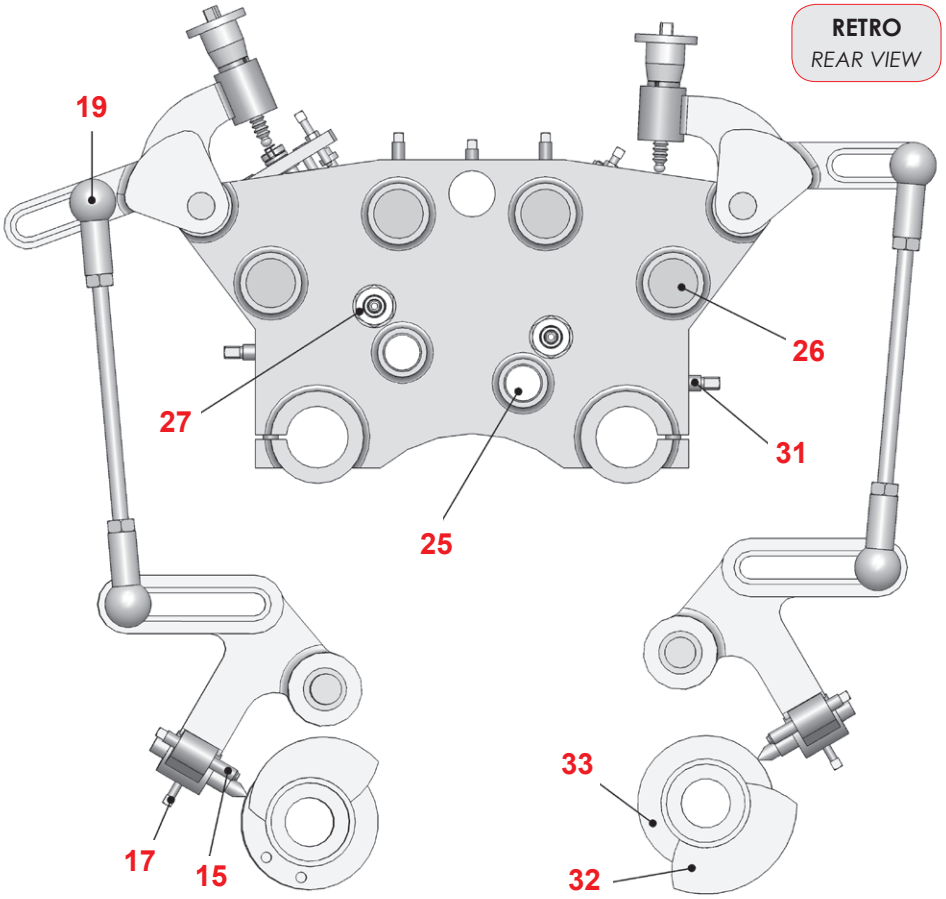

TRAUB A15 - A20 - A25

Pos.	COMPONENTI	Art.
1	Supporto Carrelli	2166
2	Leva Superiore Ant.	1325
3	Leva Superiore Post.	—
4	Vite per Nonio	1973
5	Nonio Graduato	1578
6	Tamburo Graduato	1718
7	Pastiglia Spintore	1163
8	Molla per Pastiglia	0014
9	Spina Fulcro	0589
10	Vite Bloccaggio Nonio	2148 6x20
11	Pastiglia in Ottone	0123
12	Leva Inferiore Ant.	2160
13	Leva Inferiore Post.	2161
14	Perno Fulcro	1423
15	Vite Registro Leva	2148 7x60
16	Becco Camme	1244
17	Vite Bloccaggio Becchi	2148 6x20
18	Asta di Collegamento	2030
19	Sede Sferica	1624
20	Perno Sferico	1134
21	Dado di Registro	0105
22 A	Carrello Verticale Ant.	1475
22 P	Carrello Verticale Post.	1475
23	Portautensile	1456
24	Piastra di Pressione	1140
25	Perno di Attacco	1660
26	Perno di Registro	1661
27	Bussola di Registro Long.	2028
28	Perno per Molla	1136
29	Molla	0004
30	Vite Registro Lardone	1505
31	Vite Bloccaggio Carrello	2076
32	Camme	0659
33	Tamburo Porta Camme	1431

CARRELLI VERTICALI TRAUB TD16 - TD26 - TD36

VERTICAL SLIDES FOR TRAUB TD16 - TD26 - TD36

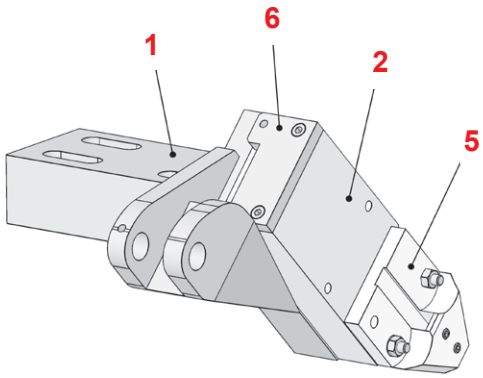

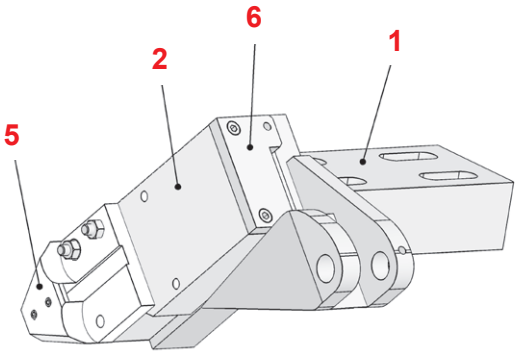

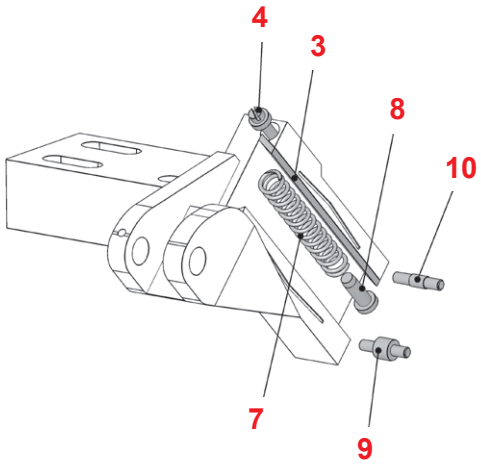

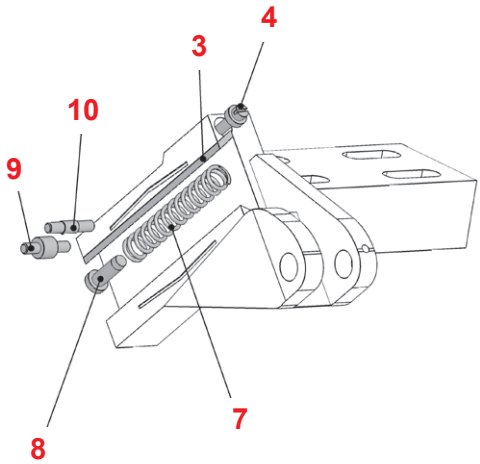

CARRELLO VERTICALE ANTERIORE

FORE VERTICAL SLIDE

Pos.	COMPONENTI	TRAUB TD.16 - 26 - 36 Art.
1	Slitta Femmina	2109
2	Slitta Maschio	
3	Lardone con Vite di Registro	
4	Vite Registro Lardone	1505
5	Porta Utensile	2755
6	Piastrina per Molla	2318
7	Molla	2332
8	Perno Guidamolla	2333
9	Perno Fulcro Porta Utensile	2334
10	Perno Fissaggio Porta Utensile	2357

CARRELLO VERTICALE POSTERIORE

REAR VERTICAL SLIDE

Pos.	COMPONENTI	TRAUB TD.16 - 26 - 36 Art.
1	Slitta Femmina	2209
2	Slitta Maschio	
3	Lardone con Vite di Registro	
4	Vite Registro Lardone	1505
5	Porta Utensile	2755
6	Piastrina per Molla	2385
7	Molla	2332
8	Perno Guidamolla	2333
9	Perno Fulcro Porta Utensile	2334
10	Perno Fissaggio Porta Utensile	2357

CARRELLI TRASVERSALI ORIZZONTALI TRAUB A15 - A20 - A25

CROSSWISE HORIZONTAL SLIDERS FOR TRAUB A15 - A20 - A25

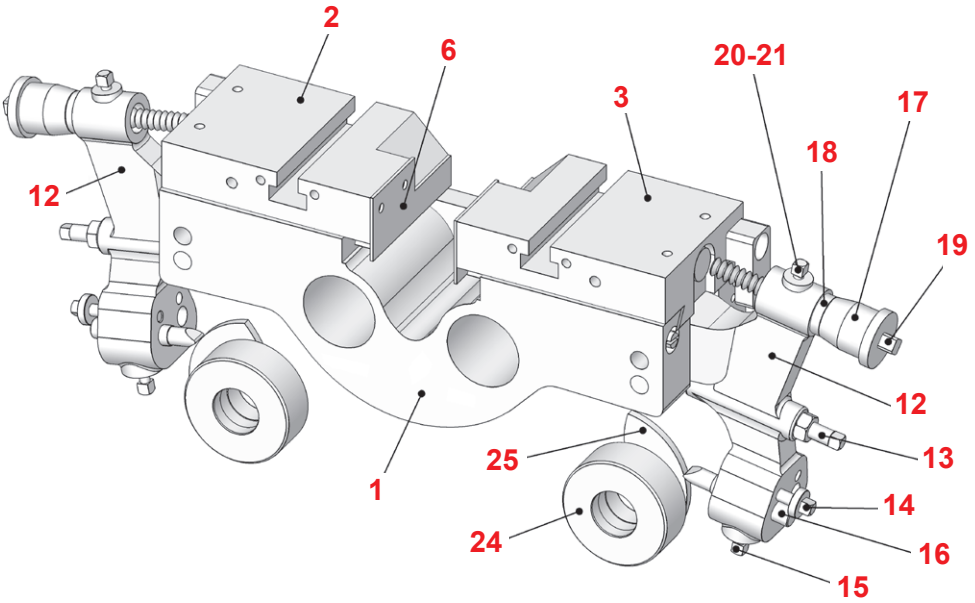

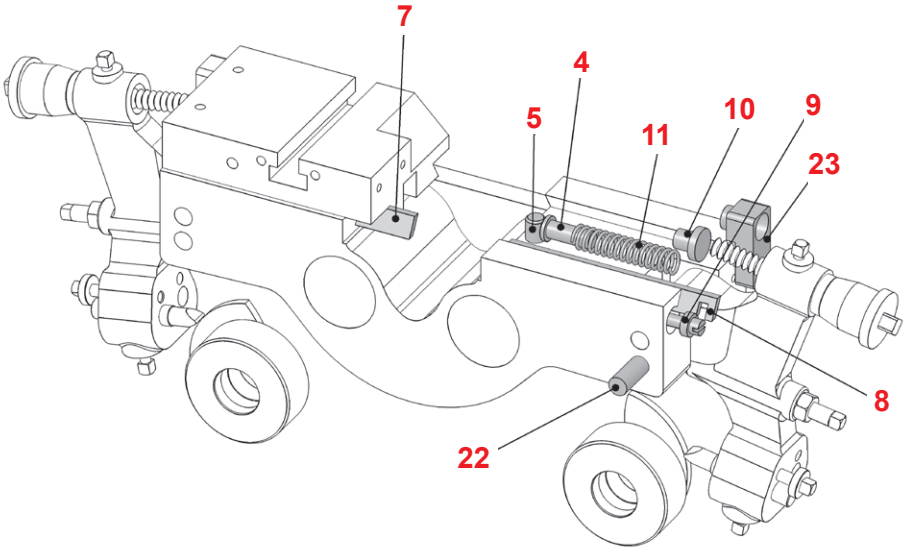

TRAUB A15 - A20 - A25

Pos.	COMPONENTI	Art.
1	Supporto Slitte	—
2	Slitta Anteriore	—
3	Slitta Posteriore	—
4	Perno Guida Molla	0236
5	Perno Battuta Molla	1099
6	Lamierino di Protezione	1122
7	Lardone Anteriore	—
8	Lardone Posteriore	—
9	Vite Registro Lardone	1505
10	Perno di Arresto	1142
11	Molla	0004
12	Leva d.10	1845
13	Vite di Registro Leva	2148 7x70
14	Vite di Registro Tastatori	1255
15	Vite di Bloccaggio Tastatori	2148 7x30
16	Tastatore Camme	1244
17	Nonio Foro d. 7 / Hole d. 7	0475
	Nonio Foro d.10 / Hole d.10	1578
18	Indice Foro d. 7 / Hole d. 7	0489
	Indice Foro d.10 / Hole d.10	1718
19	Vite per Nonio M7x1	0476
	Vite per Nonio M10x1	1171
20	Vite di Bloccaggio Nonio	2148 6x20
21	Pastiglia in Ottone d.5	0123
22	Spina Fulcro per Leva	1156
23	Arresto Per Slitte	1580
24	Porta Camme	1430
25	Camme	0658

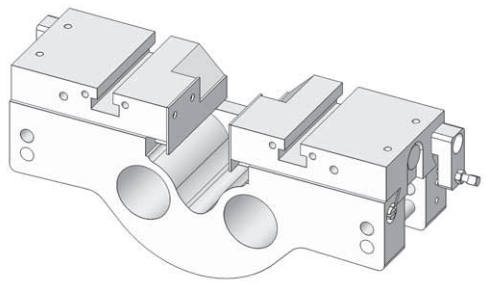

Completo con posizioni da 1 a 11:
Compound with positions from 1 to 11:

Art. 2151

CARRELLI TORNITURA LONGITUDINALE TRAUB

LONGITUDINAL TURNING SLIDERS FOR TRAUB

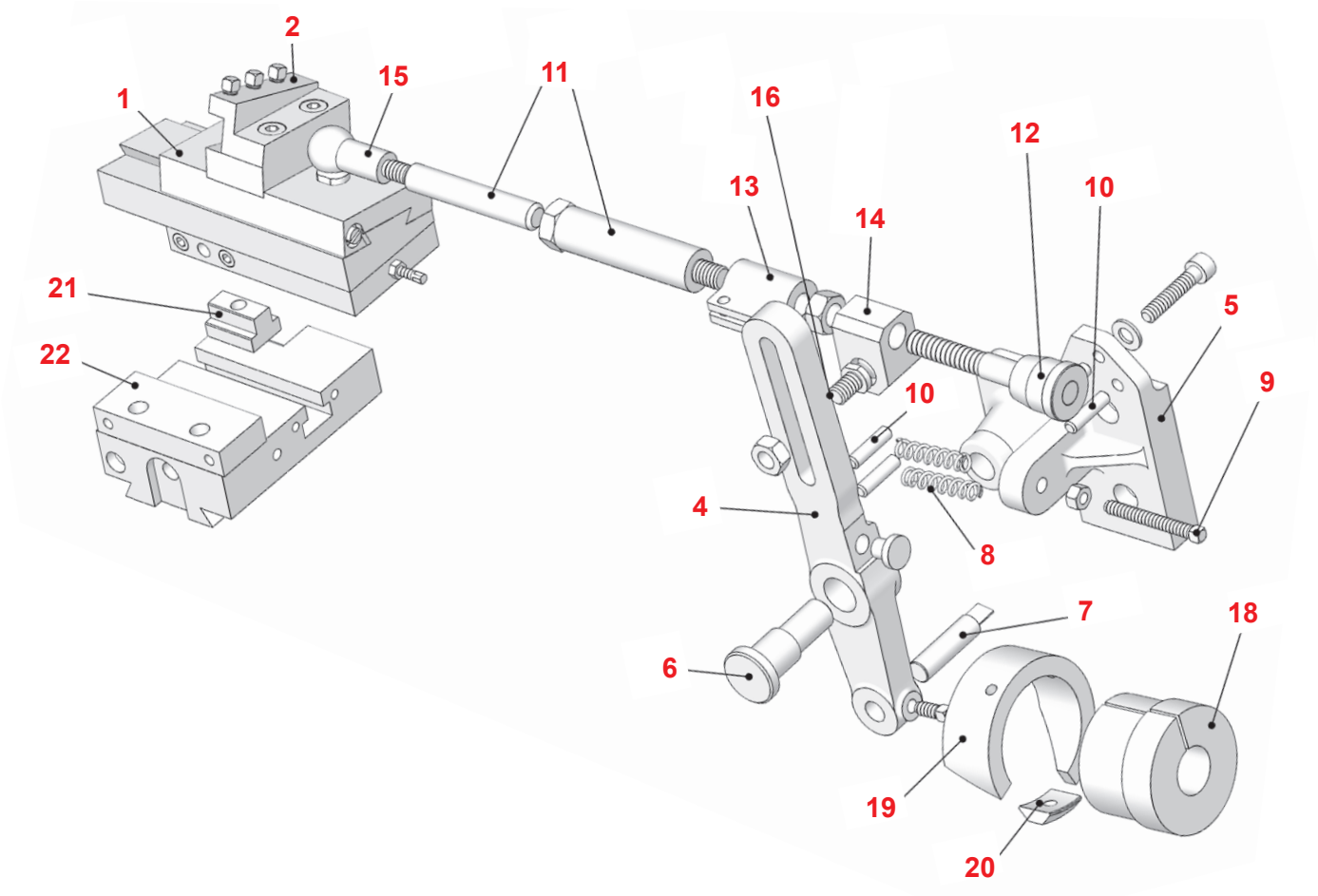

Pos.	COMPONENTI	TRAUB A.15 - 20 - 25 Art.	TRAUB TB.30 - 42 - 60 Art.
1	Carrello Tornitura Longitudinale	1495	2143
2	Porta Utensile	1457	2102
4	Leva Tornitura Longitudinale	1822	2142
5	Supporto Leva	—	2141
6	Perno di Fissaggio	1179	0532
7	Tastatore con Rullo	0293	0551
	Tastatore a Penna (in alternativa al Tastatore con Rullo)	0224	—
8	Molla di Ritorno	0010	0524
9	Vite di Registro	2148 7x60	—
10	Perno Tendi Molla	0540	—
11	Asta con Registro d. 10	1530	—
12	Nonio Graduato Foro d. 10 / Hole d. 10	1578	—
13	Morsetto per Asta con Registro	1625	—
14	Supporto Sferico per Asta con Registro	1619	—
15	Sede Sferica per Asta con Registro	1624	—
16	Perno Sferico per Asta con Registro	1134	—
18	Porta Camme	1432	2164
19	Camme	0661	0664
20	Tassello Curvo	—	1148
21	Tassello di Bloccaggio	1548	—
22	Registro Carrello	0464	—

NONI, INDICI E VITI MICROMETRICHE PER CARRI **VERTICALI**

VERNIERS, INDEXES AND ADJUSTING SCREWS FOR VERTICAL SLIDES

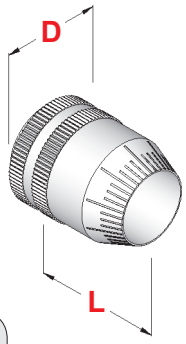

Nonio
Vernier

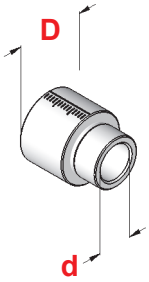

Indice
Index

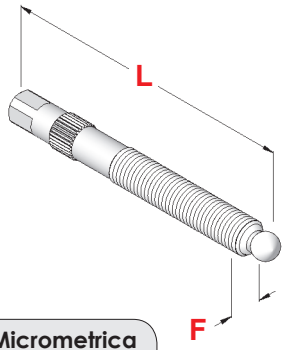

Vite Micrometrica
Adjusting Screw

MACCHINA	Art.	D	L	Art.	D	d	Art.	F	L
SAIC B.26 - 30	—	–	–	—	–	–	**2048**	8 x 1	91
TRAUB A.15 - 20 - 25	**1578**	31	29	**1718**	21	15	**1973**	10 x 1	87
TRAUB A.36 - 42 - 60	**1578**	31	29	**1718**	21	15	**1973**	10 x 1	87
TRAUB TB.30 - 42 - 60	**1578**	31	29	—	–	–	—	–	–

NONI, INDICI E VITI MICROMETRICHE PER CARRI **TRASVERSALI**

VERNIERS, INDEXES AND ADJUSTING SCREWS FOR CROSSWISE SLIDES

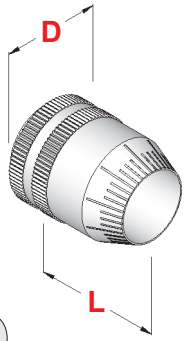

Nonio
Vernier

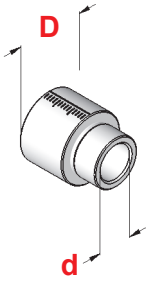

Indice
Index

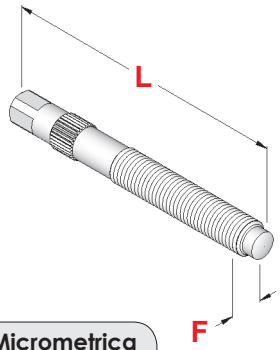

Vite Micrometrica
Adjusting Screw

MACCHINA	Art.	D	L	Art.	D	d	Art.	F	L	Art.
TRAUB A.15 - 20 - 25	**1578**	31	29	**1718**	21	15	**1171**	10 x 1	87	—
TRAUB A.36 - 42 - 60	**1578**	31	29	**1718**	21	15	**1171**	10 x 1	87	—
TRAUB TB.30 - 42 - 60	**2077**	74	28	—	–	–	**0625**	tr. 25 x 3	121	0118

MOLLE PREMENTI
PUSHING SPRINGS

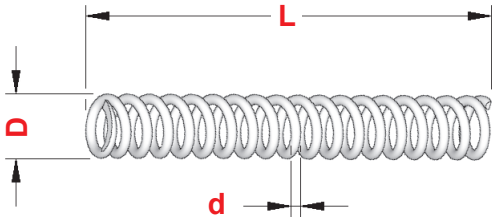

MACCHINA	Posizione - *Position*	Art.	D	L	d
GIORGI GM 20 - 25 - 32	Carri Verticali / Carri Orizzontali	**1856**	12,5	100	1,8
TRAUB A.15 - 20 - 25	Carri Verticali / Carri Orizzontali	**0004**	13,0	100	2,0
	Ritorno Canotti (App. Fora Filetti)	**0001**	10,0	176	1,5
		1928	14,0	121	1,5
	Ritorno Alberino (App. Fora Filetti)	**1080**	17,0	35	1,0
	Disco Frizione	**0032**	7,0	50	1,0
TRAUB TD.16 - 26 - 36	Carri Verticali	**2332**	15,0	215	2,0
	Carri Orizzontali	**1975**	11,5	155	1,6
TRAUB A.36 - 42 - 60	Carri Orizzontali	**0165**	14,0	120	2,2
	Carri Verticali	**0002**	13,0	155	2,0
	Disco Frizione	**0419**	10,0	60	1,5
TRAUB TB.30 - 42 - 60	Carri Verticali / Carri Orizzontali	**0005**	15,0	195	2,0
	Fermo Barra Verticale	**2607**	36,0	130	2,5
	Carri Tornitura Longitudinale	**0524**	14,0	327	2,0

MOLLE A TRAZIONE
PULLING SPRINGS

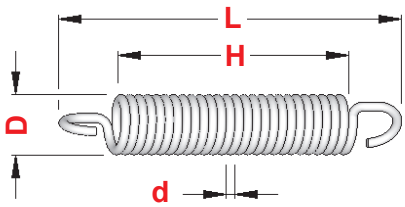

MACCHINA	Posizione - *Position*	Art.	D	L	H	d
TRAUB A.15 - 20 - 25	Fermo Barra	**0012**	13	58	32	1,5
	Leva Tornitura Longitudinale	**0010**	15	58	34	2,0
	Ribaltamento (App. Fora Filetti)	**0028**	10	73	53	1,5
TRAUB A.36 - 42 - 60	Fermo Barra	**0027**	15	71	45	2,0
	Leva Tornitura Longitudinale	**0298**	16	129	97	2,2
TRAUB TB.30 - 42 - 60	Fermo Barra Verticale	**2655**	20	129	89	3,0

PORTA CAMME AD ANELLO

RING CAMS HOLDERS

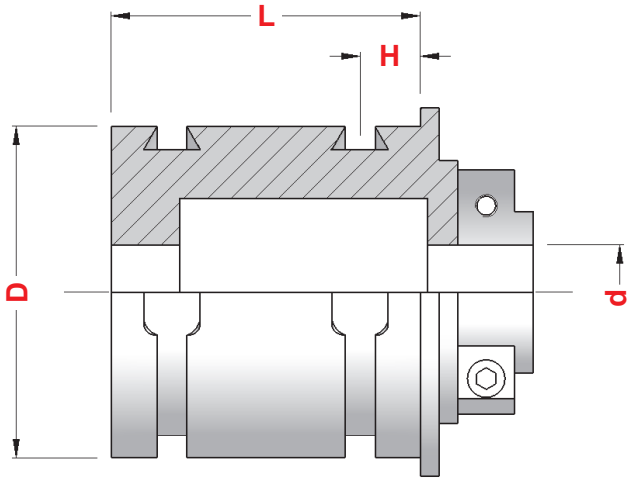

Fig. 1

MACCHINA	Per CONTROPUNTA *For Tailstock* Art.	Fig.	D	d	L	H	Art.
TRAUB A.15 - 20 - 25	**1979**	1	95	25	93	15	0660
TRAUB TD.16 - 26 - 36	**1995**	1	110	30	132	12,5	—
TRAUB A.36 - 42 - 60	**2144**	1	125	40	158	20	0664
TRAUB TB.30 - 42 - 60	**2164**	1	125	35	158	20	0664

MACCHINA	Per APPARECCHIO FORO-FILETTO *For Drill - Thread Device* Art.	Fig.	D	d	L	H	Art.
TRAUB A.15 - 20 - 25	**1979**	1	95	25	93	15	1555

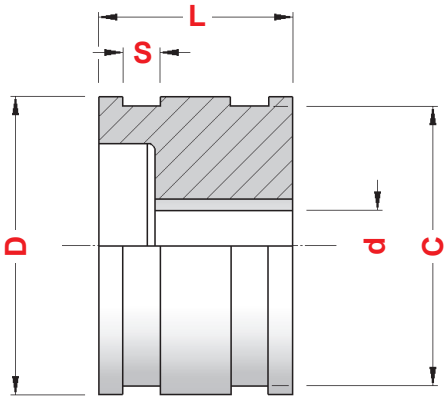

Fig. 2

MACCHINA	Per APERTURA - CHIUSURA PINZA *For Open - Close Collet* Art.	Fig.	D	d	L	C	S	Art.	Art.	Art.
TRAUB A.15 - 20 - 25	**1832**	2	80	20	52	74	10	0636	0637	0638
TRAUB TD.16 - 26 - 36	**2157**	2	115	30	73	110	54	—	—	—
TRAUB A.36 - 42 - 60	**2168**	2	120	28	72	110	15	2394	2395	2396
TRAUB TB.30 - 42 - 60	**2176**	2	140	30	92	130	15	1443	1444	1445

segue porta camme ad anello

continue ring cams holders

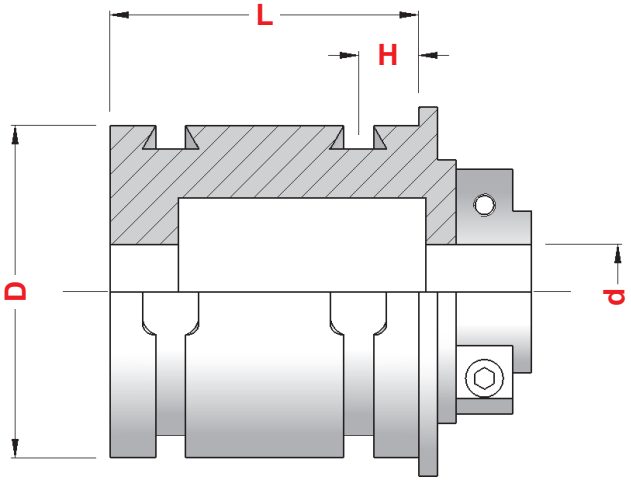

Fig. 1

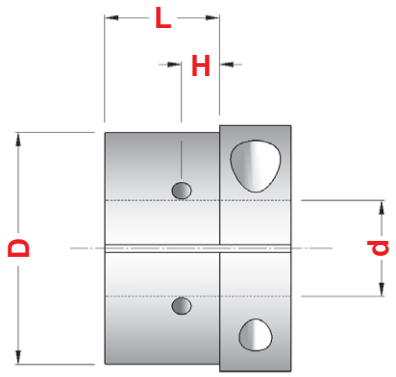

Fig. 4

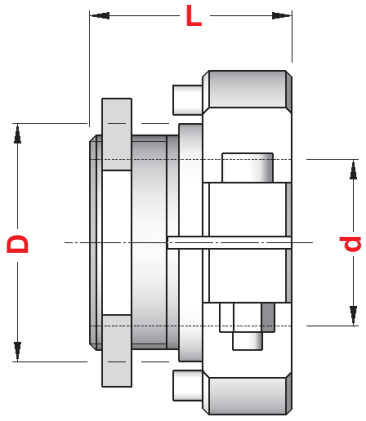

Fig. 5

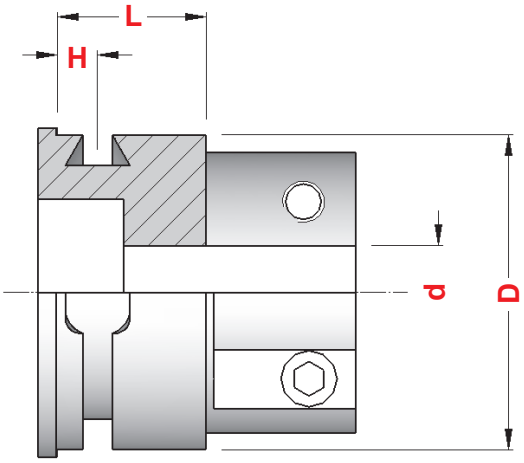

Fig. 6

MACCHINA	Art.	Fig.	D	d	L	H	Art.
	Per TORNITURA LONGITUDINALE *For Longitudinal Turning*						
GIORGI GM.20 - 25 - 32	**1432**	4	60	25	25	10	0661
TRAUB A.15 - 20 - 25	**1432**	4	60	25	25	10	0661
TRAUB TD.16 - 26 - 36	**1463**	5	40	30	–	–	—
TRAUB A.36 - 42 - 60	**2152**	6	95	32	100	15	0665
TRAUB TB.30 - 42 - 60	**2164**	1	125	35	158	20	0664

TASSELLI DI BLOCCAGGIO PER CAMME AD ANELLO

RING CAMS LOCKING DOWELS

Fig. 1

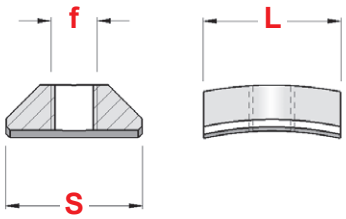

Fig. 2

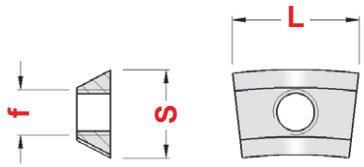

MACCHINA	CAMME	Art.	f	S	L	Figura
GIORGI GM.20 - 25 - 32	Contropunta	**2576**	M 6	15	22	1
GIORGI GM.20 - 25 - 32	Foro Filetto	**1137**	M 6	19	20	1
STROHM 75 - 105 - 125	Apparecchio 3 Mandrini	**1145**	M 6	11,2	14	1
STROHM 75 - 105 - 125	Carri Verticali	**1146**	M 6	11,5	15	2
TRAUB A.15 - 20 - 25	Contropunta - Foro Filetto	**1147**	M 6	18	18	1
TRAUB TD.16 - 26 - 36	Contropunta	**1147**	M 6	18	18	1
TRAUB A.36 - 42 - 60	Contropunta - Torretta	**1148**	M 8	20	24	1
TRAUB TB.30 - 42 - 60	Contropunta - Torretta	**1148**	M 8	20	24	1

CAMME AD ANELLO PER APERTURA e CHIUSURA PINZA

RING CAMS FOR OPENING-CLOSING COLLET

MACCHINA	Art.	H	I	Figura
GIORGI GM. 20 - 25 - 30 - 32	**0636**	24	11	1
TRAUB A.15 - 20 - 25	**0636**	24	11	1
TRAUB A.36 - 42 - 60	**2394**	32	12,5	1
TRAUB TB.30 - 42 - 60	**1443**	42,5	12,5	1

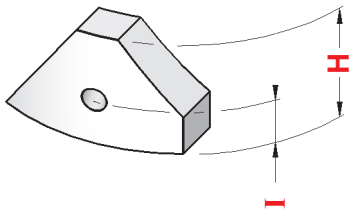

Camma Contro
Counter Cam
Fig. 1

MACCHINA	Art.	H	I	Figura
GIORGI GM. 20 - 25 - 30 - 32	**0637**	29	11	2
TRAUB A.15 - 20 - 25	**0637**	29	11	2
TRAUB A.36 - 42 - 60	**2395**	39	12,5	2
TRAUB TB.30 - 42 - 60	**1444**	47	12,5	2

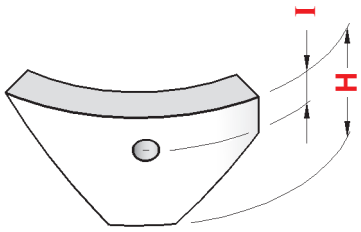

Camma Apertura
Opening Cam
Fig. 2

MACCHINA	Art.	H	I	Figura
GIORGI GM. 20 - 25 - 30 - 32	**0638**	32	11	3
TRAUB A.15 - 20 - 25	**0638**	32	11	3
TRAUB A.36 - 42 - 60	**2396**	35	12,5	3
TRAUB TB.30 - 42 - 60	**1445**	49	12,5	3

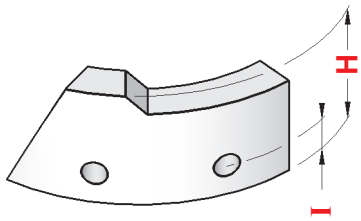

Camma Chiusura
Closing Cam
Fig. 3

CAMME AD ANELLO PER CONTROPUNTA A FORARE

RING CAMS FOR BORE TAILSTOCK

MACCHINA	Art.	D	d	I
GIORGI GM. 20 - 25 - 30 - 32	**0503**	108	88	15
TRAUB A.15 - 20 - 25	**0660**	115	95	15
TRAUB A.36 - 42 - 60	**0664**	150	125	20
TRAUB TB.30 - 42 - 60	**0664**	150	125	20

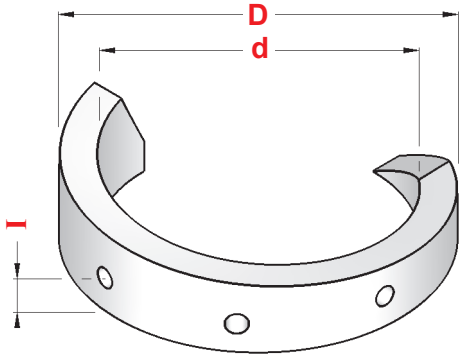

Al momento dell'ordine specificare **GRADI** e **CORSA**

At the moment of the order specify **DEGREES** and **STROKE**

CAMME AD ANELLO PER RITORNO CONTROPUNTA

RING CAMS FOR TAILSTOCK RETURN

MACCHINA	Art.	Gradi	H	I
GIORGI GM. 20 - 25 - 30 - 32	**0507**	56°	62	20
TRAUB A.15 - 20 - 25	**0511**	60°	70	20
TRAUB A.36 - 42 - 60	**0512**	90°	125	20
TRAUB TD.16 - 26 - 36	**0685**	90°	112	20

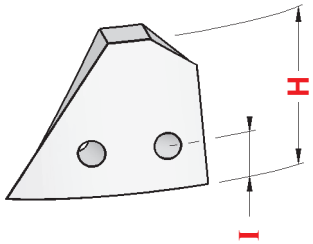

CAMME AD ANELLO PER TORNITURA LONGITUDINALE

RING CAMS FOR LONGITUDINAL TURNING

MACCHINA	Art.	D	d	I
GIORGI GM. 20 - 25 - 30 - 32	**0661**	80	60	10
TRAUB A.15 - 20 - 25	**0661**	80	60	10
TRAUB A.36 - 42 - 60	**0665**	115	95	15
TRAUB TB.30 - 42 - 60	**0664**	150	125	20

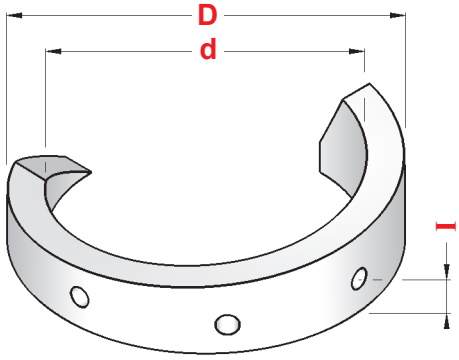

Al momento dell'ordine specificare **GRADI** e **CORSA**

At the moment of the order specify **DEGREES** and **STROKE**

CAMME AD ANELLO PER RITORNO TORNITURA LONGITUDINALE

RING CAMS FOR LONGITUDINAL TURNING RETURN

MACCHINA	Art.	Gradi	H	I
GIORGI GM. 20 - 25 - 30 - 32	**0505**	50°	49	10
TRAUB A.15 - 20 - 25	**0505**	50°	49	10

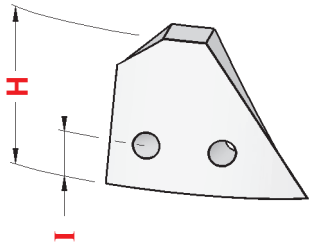

PORTA CAMME A DISCO

DISK CAMS HOLDERS

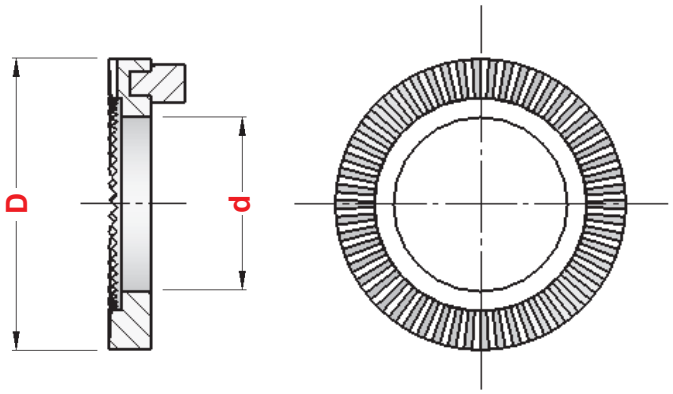

Fig. 1

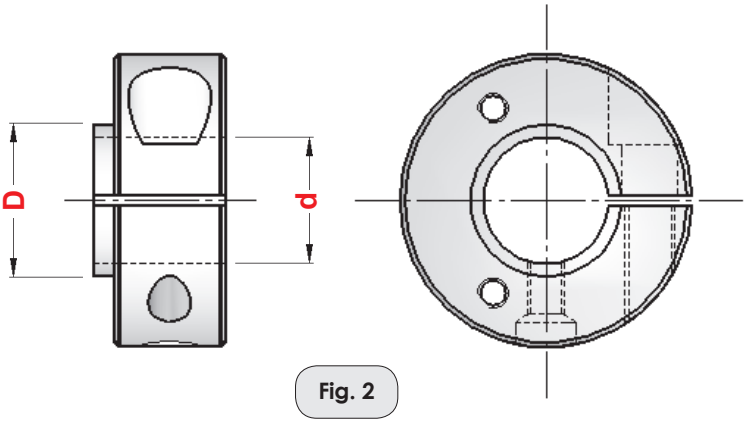

Fig. 2

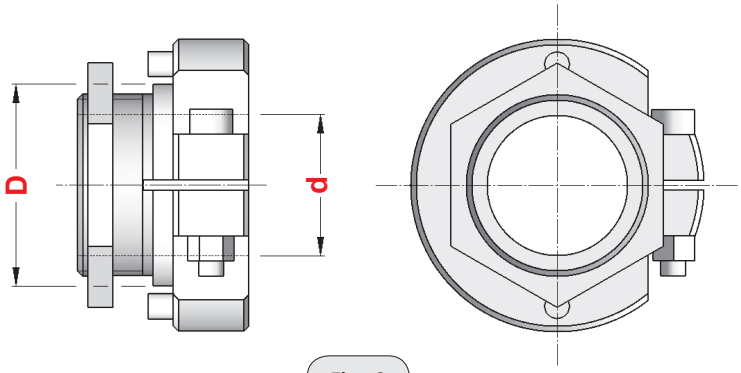

Fig. 3

MACCHINA	CARRI	Art.	D	d	Figura	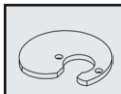 Art.	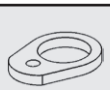 Art.	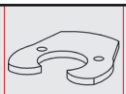 Art.	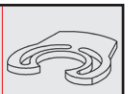 Art.
INDEX DG.12	Trasversali	**1893**	50	30	1	—	—	—	—
INDEX 12 - 18 - 25	Trasversali	**1897**	56	32	1	—	—	—	—
INDEX 12 - 18 - 25	Verticali	**1898**	66	42	1	—	—	—	—
INDEX C.19 - C.29	Trasversali - Verticali	**3182**	60	36	1	—	—	—	—
INDEX 24 - 36 - 42 - 52 - 60	Trasversali	**2936**	68	40	1	—	—	—	—
INDEX B.42 - 60	Trasversali - Verticali	**2936**	68	40	1	—	—	—	—
TRAUB A.15 - 20 - 25	Trasversali	**1430**	30	25	2	0658	—	—	—
TRAUB A.15 - 20 - 25	Fermo Barra	**1430**	30	25	2	—	0516	—	—
TRAUB A.15 - 20 - 25	Verticali	**1431**	45	25	2	0659	—	—	—
TRAUB A.15 - 20 - 25	Ribaltamento Foro- Filetto	**1547**	36	25	2	—	—	0514	0515
TRAUB TD.16 - 26 - 36	Trasversali - Verticali	**1463**	40	30	3	—	—	—	—
TRAUB A.36 - 42 - 60	Trasversali - Fermo Barra	**1345**	40	32	2	0662	0517	—	—
TRAUB A.36 - 42 - 60	Verticali	**1346**	58	32	2	0663	—	—	—
TRAUB TB.30 - 42 - 60	Trasversali - Verticali	**2444**	45	35	2	0657	—	—	—

CAMME A DISCO PER FERMO BARRA

DISK CAMS FOR BAR STOP

MACCHINA	Art.	Gradi	R	d	Figura
GIORGI GM. 20 - 25 - 30 - 32	**1130**	46°	36	30	1
TRAUB A.15 - 20 - 25	**0516**	46°	36	30	1
TRAUB A.36 - 42 - 60	**0517**	42°	47	40	1
TRAUB TB.30 - 42 - 60	**0596**	48°	80	45	2

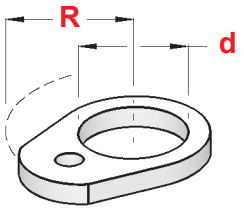

Fig. 1

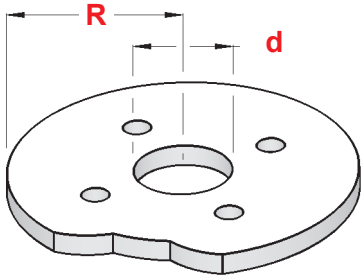

Fig. 2

CAMME A DISCO PER CARRI TRASVERSALI E VERTICALI

DISK CAMS FOR CROSSWISE AND VERTICAL SLIDES

MACCHINA	CARRI	Art.	D	d	S
GIORGI GM. 20 - 25	Trasversali	**0658**	76	30	10
GIORGI GM. 30 - 32	Trasversali	**0658**	76	30	10
TRAUB A.15 - 20 - 25	Trasversali	**0658**	76	30	10
TRAUB A.15 - 20 - 25	Verticali	**0659**	90	45	10
TRAUB A.36 - 42 - 60	Trasversali	**0662**	96	40	12
TRAUB A.36 - 42 - 60	Verticali	**0663**	118	58	12
TRAUB TB.30 - 42 - 60	Trasversali - Verticali	**0657**	160	45	12

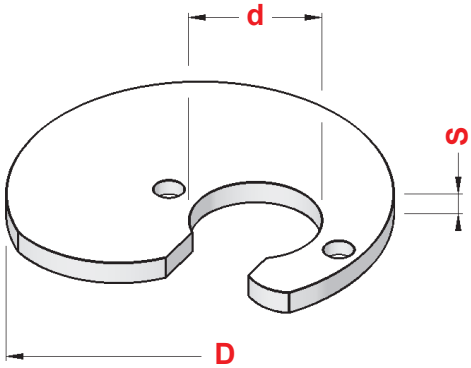

Al momento dell'ordine specificare **GRADI** e **CORSA**

At the moment of the order specify **DEGREES** and **STROKE**

CAMME A DISCO PER RIBALTAMENTO APPARECCHIO FORO-FILETTI

DISK CAMS FOR DRILL-THREAD DEVICE

MACCHINA	Art.	D	d	S	Figura
TRAUB A.15 - 20 - 25	**0514**	90	36	5	1
TRAUB A.15 - 20 - 25	**0515**	90	36	5	2

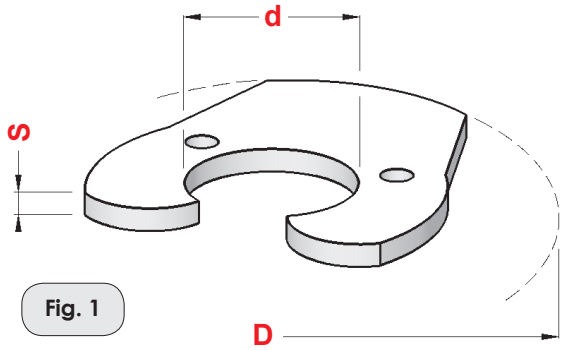

Fig. 1

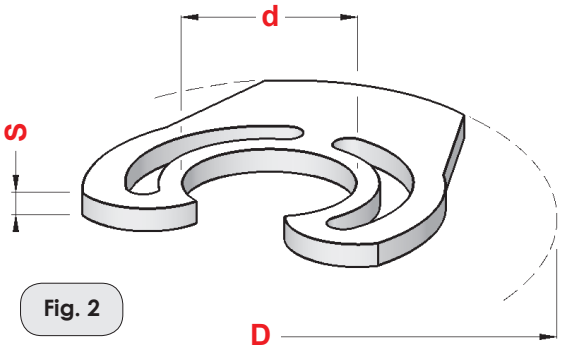

Fig. 2

TASTATORI IN ACCIAIO PER CAMME

STEEL TASTERS FOR CAMS

Fig. 1

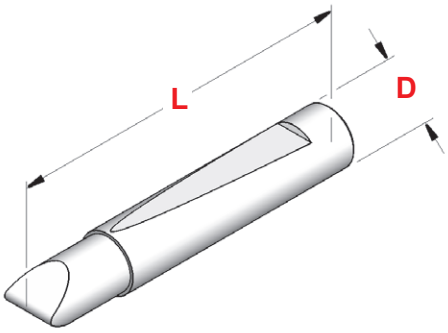

Fig. 2

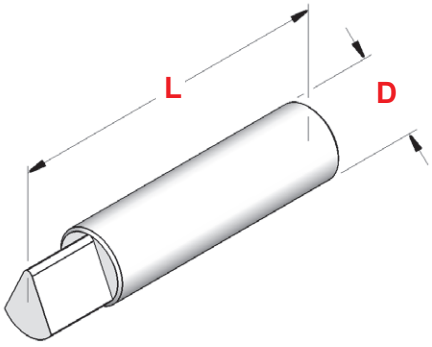

MACCHINA	CARRI	Art.	D	L	Figura
GIORGI GM.20 - 25 - 32	Verticali - Orizzontali	**1244**	10	60	1
TRAUB A.15 - 20 - 25	Verticali - Orizzontali	**1244**	10	60	1
TRAUB A.15 - 20 - 25	Tornitura Longitudinale	**0224**	12	55	2
TRAUB A.36 - 42 - 60	Verticali - Orizzontali	**1209**	12	72	1
TRAUB A.36 - 42 - 60	Tornitura Longitudinale	**0294**	14	65	2
TRAUB TD.16 - 26 - 36	Verticali - Orizzontali	**1244**	10	60	1
TRAUB TB.30 - 42 - 60	Verticali	**1209**	12	72	1
TRAUB TB.30 - 42 - 60	Orizzontali	**0567**	16	60	1

SPINTORI PER CAMME STROHM 75 - 105 - 125

CAM PUSHERS FOR STROHM 75 - 105 - 125

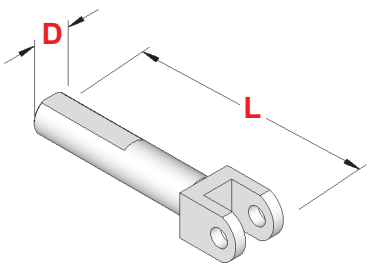

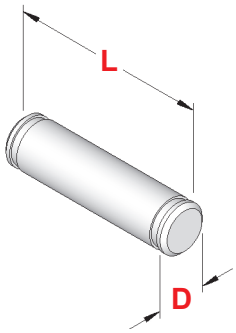

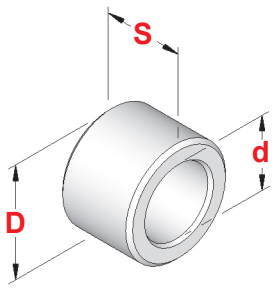

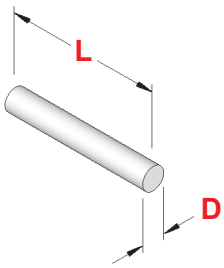

MACCHINA	Posizione	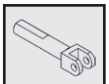 Art.	D	L	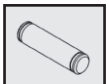 Art.	D	L	 Art.	D	d	S	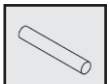 Art.	D	L
STROHM 75-105-125	Fantina	**1191**	12	75	**0288**	6	23	**1193**	14,25	9,25	10	**0442**	1,5	9,8

PERNI E RULLI PER CAMME

PINS AND ROLLERS FOR CAMS

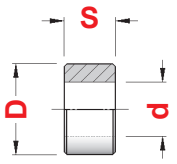

Fig. 1

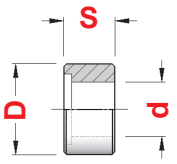

Fig. 2

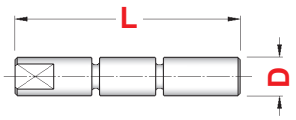

Fig. 4

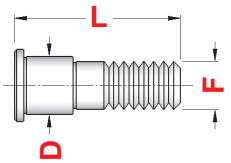

Fig. 6

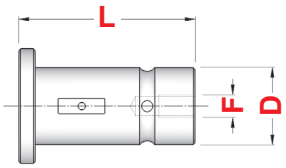

Fig. 8

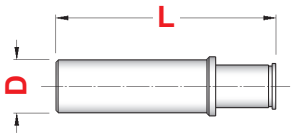

Fig. 11

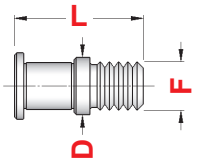

Fig. 12

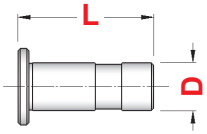

Fig. 13

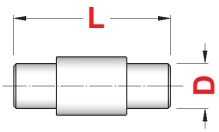

Fig. 14

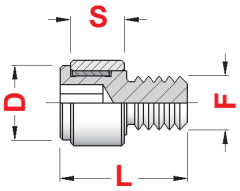

Completo
Complete

		Perno *Pin*					Rullo *Roller*					Rullini *Needle Roller*			Completo *Complete*
MACCHINA	**Posizione**	**Art.**	**D**	**L**	**F**	**Fig.**	**Art.**	**D**	**d**	**S**	**Fig.**	**Art.**	**D**	**L**	**Art.**
GILDEMEISTER AS.32	Carri	**2608**	18	40	M5	8	**2609**	29,5	18	13	2	—	–	–	—
GILDEMEISTER AS.48	Carri	**3201**	20	45	M6	8	**3202**	30	20	15	2	—	–	–	—
GIORGI GM.20 - 25 - 32	Contropunta Ap.Ch. Pinza	**0626**	11	36	M10	6	**0627**	17	11	14	2	—	–	–	—
INDEX ON.12 - DG.12	Torretta / Carri	**1801**	6	28	–	4	**0346**	14	6	8	1	—	–	–	—
INDEX ON.12 - OR.12	Carri	—	–	–	–	–	**0234**	16	8	7,5	1	—	–	–	—
INDEX 12 - 18 - 25	Torretta / Carri	**1589**	6	36	–	4	**0213**	14	6	12	1	—	–	–	—
INDEX 24 - C19 - C29	Torretta / Carri	**2701**	7	40	–	4	**2702**	16	7	12	1	—	–	–	—
INDEX 36 - 42 - 52	Torretta / Carri	**0360**	8	46	–	4	**1123**	18	8	14	1	—	–	–	—
INDEX 42 - 60 - B.30	Torretta / Carri	**0360**	8	46	–	4	**1123**	18	8	14	1	—	–	–	—
INDEX DG.12 - OR.12	Doppio Scatto Torr.	—	–	–	–	–	—	–	–	–	–	—	–	–	**1698**
INDEX 12 - 18 - 25 - C19	Doppio Scatto Torr.	—	–	–	–	–	—	–	–	–	–	—	–	–	**0124**
TRAUB A.15 - 20 - 25	Tornitura Longit.	—	12	52	–	11	**1577**	16	12	10	1	—	–	–	**0293**
	Foro-Filetto	**1162**	12	24	M10	6	**1577**	16	12	10	1	—	–	–	—
	Foro-Filetto	**0483**	12	23	M10	12	**1577**	16	12	10	1	**0478**	1	6,8	**1699**
	Contropunta Ap.Ch. Pinza	**1700**	12	35	M10	6	**1577**	16	12	10	1	—	–	–	—
TRAUB TD.16 - 26 - 36	Torretta Ap.Ch. Pinza	**0463**	10	28	–	13	**1959**	20	10	8	1	—	–	–	—
	Torretta Ap.Ch. Pinza	**0463**	10	28	–	13	**0494**	20	13	8	1	**0495**	1,5	7,8	**1988**
	Guida Asta Torretta	**0330**	8	33	–	14	**0331**	12	8	10	1	—	–	–	—
TRAUB A.36 - 42 - 60	Tornitura Longit.	—	14	52	–	11	**1577**	16	12	10	1	—	–	–	**1210**
	Contropunta Ap.Ch. Pinza	**1160**	15	40	M12	6	**1575**	25	15	14	2	—	–	–	—
TRAUB TB.30 - 42 - 60	Fermo Barra Vert.	**0483**	12	23	M10	12	**1577**	16	12	10	1	**0478**	1	6,8	**1699**
	Torretta Ap.Ch. Pinza etc.	**1683**	15	34	M12	12	**1684**	22	15	12	2	**0410**	1,5	11,8	**0551**
	Guida Asta Torretta	**0330**	8	33	–	14	**0331**	12	8	10	1	—	–	–	—

DISPOSITIVO DI APERTURA E CHIUSURA PINZA TRAUB

OPENING-CLOSING COLLET DEVICE FOR TRAUB

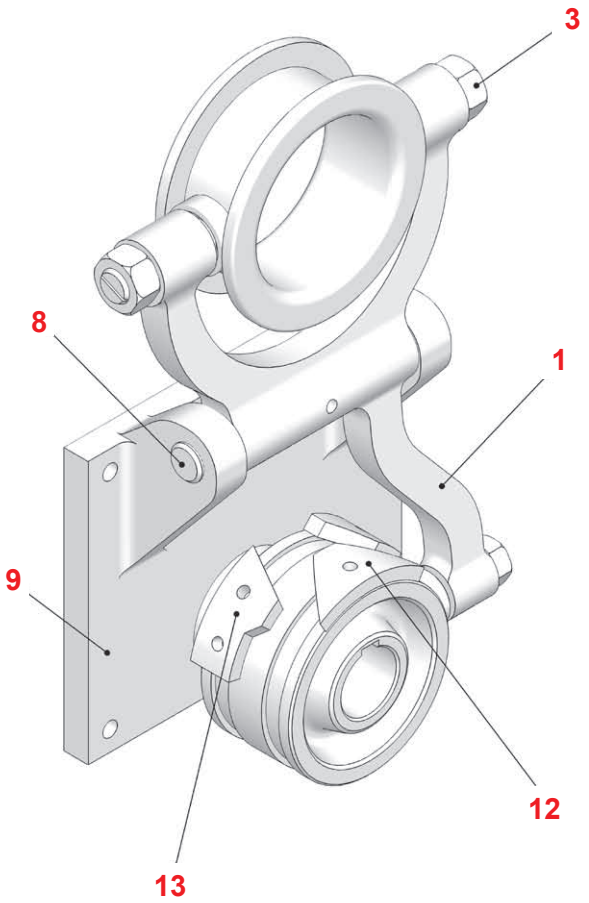

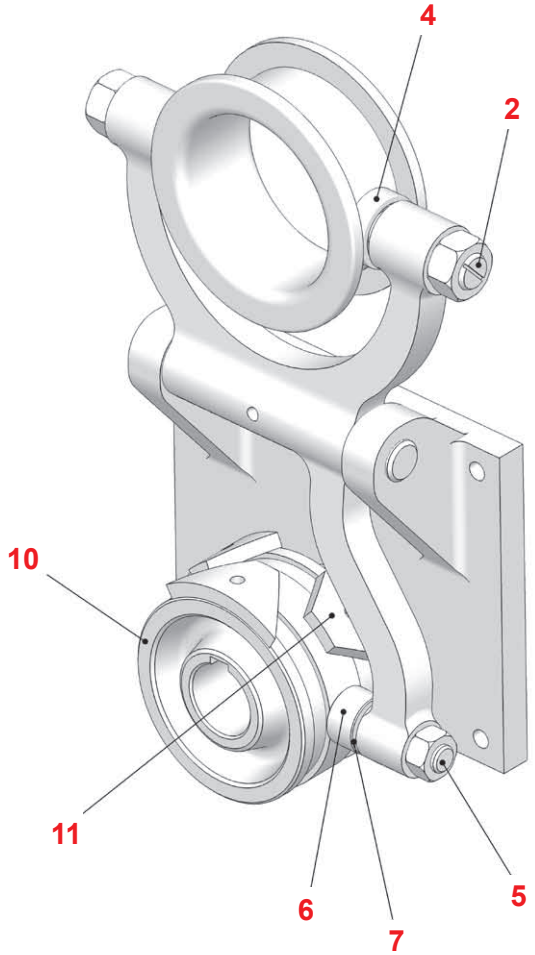

		TRAUB A.15 - 20 - 25	TRAUB A.36 - 42	TRAUB TB.30 - 42	TRAUB TB.60
Pos.	**COMPONENTI**	**Art.**	**Art.**	**Art.**	**Art.**
1	Leva Forcella	1837	1838	1302	1307
2	Perno Eccentrico per Cuscinetto	1168	1715	2104	2104
3	Dado	1169	1717	1717	1717
4	Cuscinetto	2360	2363	2524	2524
5	Perno per Rullo	1700	1160	1683	1683
6	Rullo	1577	1575	1684	1684
7	Rullini	—	—	0410	0410
8	Spina Fulcro Leva	1599	1433	1433	1433
9	Carter Supporto Leva	2188	1860	2185	2185
10	Porta Camme	1832	2168	2176	2176
11	Camme Contro	0636	2394	1443	1443
12	Camme Apertura	0637	2395	1444	1444
13	Camme Chiusura	0638	2396	1445	1445

PERNI PORTA CUSCINETTO PER APERTURA E CHIUSURA PINZA TRAUB

SHAFT JOURNAL FOR OPENING-CLOSING COLLET FOR TRAUB

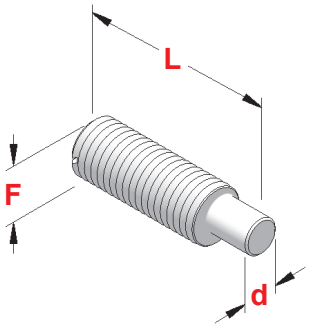

MACCHINA	Perno *Pin* Art.	F	d	L	Eccentrico
TRAUB A.15 - 20 - 25	**1168**	12 x 1	10	43	0,75
TRAUB A.36 - 42 - 60	**1715**	16 x 1	12	54	1,5
TRAUB TB.30 - 42 - 60	**2104**	16 x 1	10	54,5	1,5

PERNI PORTA CUSCINETTO PER APERTURA E CHIUSURA PINZA INDEX

SHAFT JOURNAL FOR OPENING-CLOSING COLLET FOR INDEX

Fig. 1

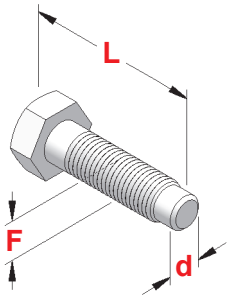

Fig. 2

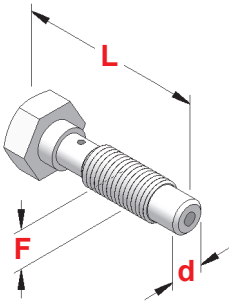

MACCHINA	Perno *Pin* Art.	F	d	L	Fig.
INDEX 12 - 18 - 25	**2541**	10 x 1	8	33	1
	2542	10 x 1	8	41	1
INDEX C.19	**2560**	10 x 1	8	45	2
	2561	10 x 1	8	49	1
INDEX 24 - 36 - 52	**2577**	12 x 1	10	34	1
	2584	12 x 1	10	45	1
INDEX B.30 - 42	**2638**	12 x 1	10	53	1
	2639	12 x 1	10	53	2
INDEX B.60	**2663**	12 x 1	10	45	1
	2664	12 x 1	10	45	2

FERMO BARRA ORIZZONTALE

HORIZONTAL BAR STOP DEVICE

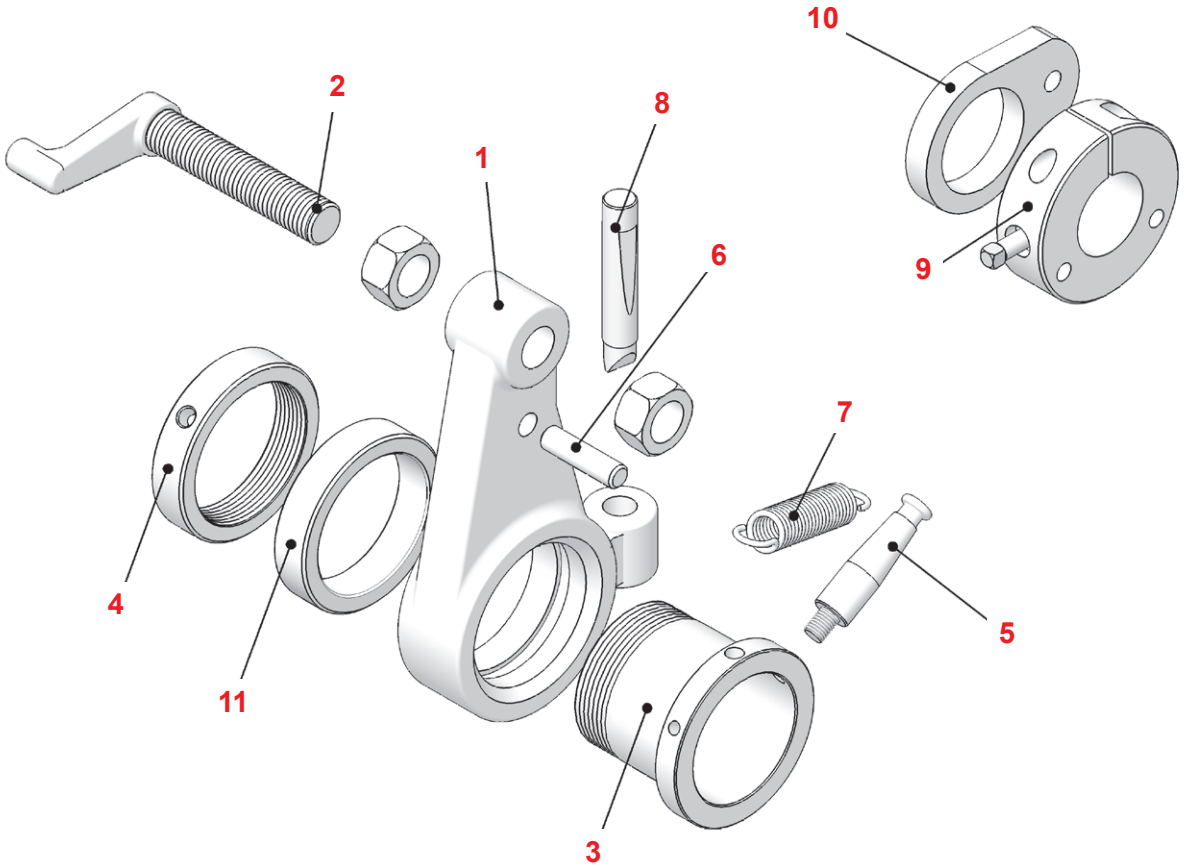

		TRAUB A.15 - 20 - 25		TRAUB A.36 - 42 - 60	GIORGI 25	
		Leva Diritta	Leva Curva	Leva Diritta	Leva Diritta	Leva Curva
Pos.	**COMPONENTI**	**Art.**	**Art.**	**Art.**	**Art.**	**Art.**
1	Leva	1841	1844	—	1841	1844
2	Puntalino Fermo Barra	0987	0981	0982	0987	0981
3	Bussola per Leva	1473	1473	1474	1473	1473
4	Ghiera di Registro	1523	1523	1268	1523	1523
5	Perno Lungo Tendi Molla	1155	1155	1155	1155	1155
6	Perno Corto Tendi Molla	0588	0588	0299	0588	0588
7	Molla di Trazione	0012	0012	0027	0012	0012
8	Tastatore	1244	1244	1209	1244	1244
9	Porta Camma	1430	1430	1345	1430	1430
10	Camma	0516	0516	0517	0516	0516
11	Anello di Battuta per Bussola	1178	1178	1248	1178	1178

FERMO BARRA VERTICALE TRAUB TB 30 - TB 42 - TB 60

VERTICAL BAR STOP DEVICE FOR TRAUB TB30 - TB42 - TB60

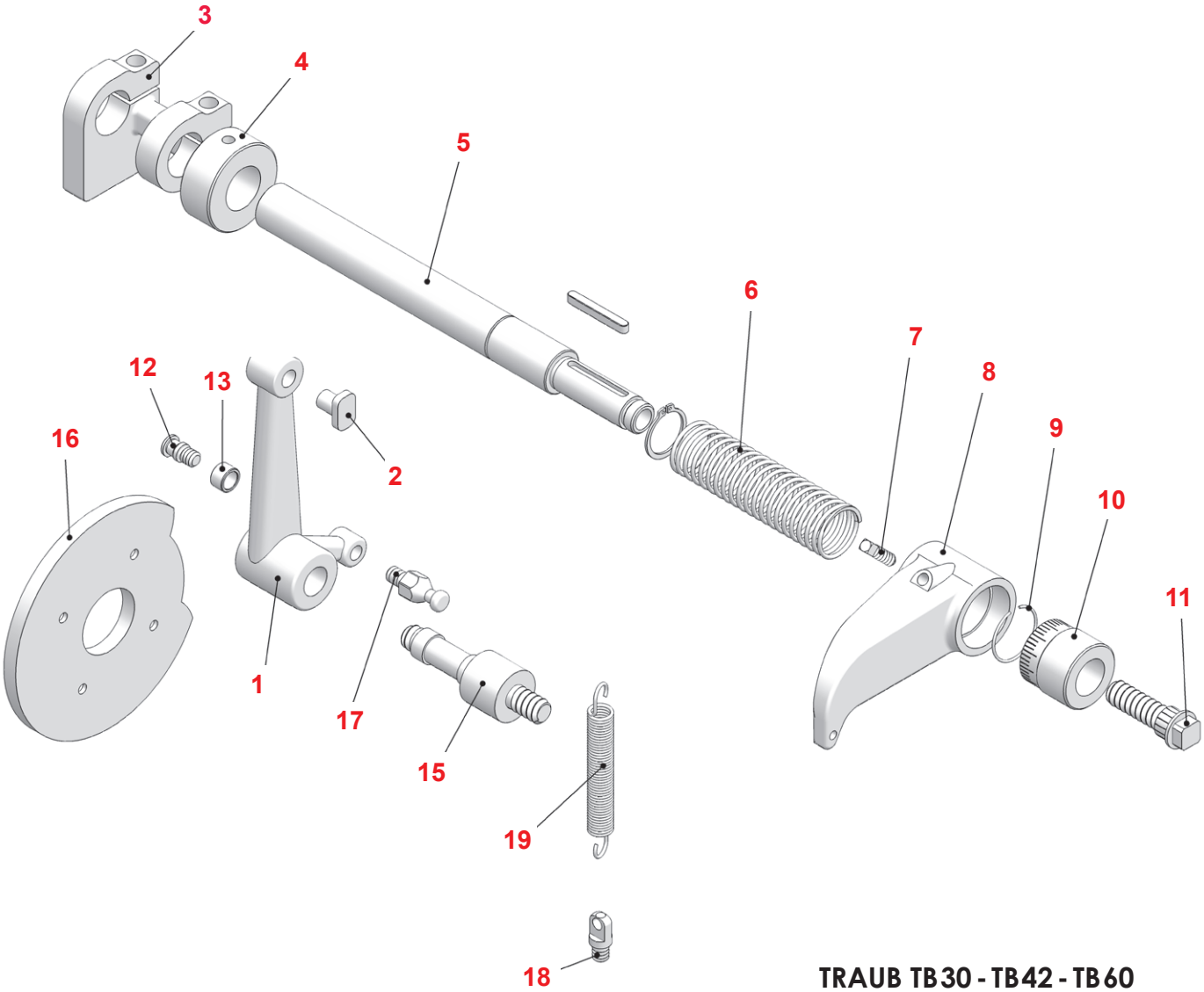

TRAUB TB 30 - TB 42 - TB 60

Pos.	COMPONENTI	Art.
1	Leva di Comando	1949
2	Pastiglia Pattino	1950
3	Morsetto	1951
4	Anello di Battuta	2493
5	Albero	2494
6	Molla	2607
7	Vite di Bloccaggio	2148 8x30
8	Fermo Barra	2615
9	Molla a Tazza	2696
10	Nonio Graduato	2704
11	Vite di Registro	2710
12	Perno per Rullo	0483
13	Rullo per Camma	1577
14	Rullini	0478
15	Spina Fulcro Leva	2711
16	Camma	0596
17	Perno 1 per Molla	1097
18	Perno 2 per Molla	1098
19	Molla di Trazione	2655

CONTROPUNTA TRAUB

TAILSTOCK FOR TRAUB

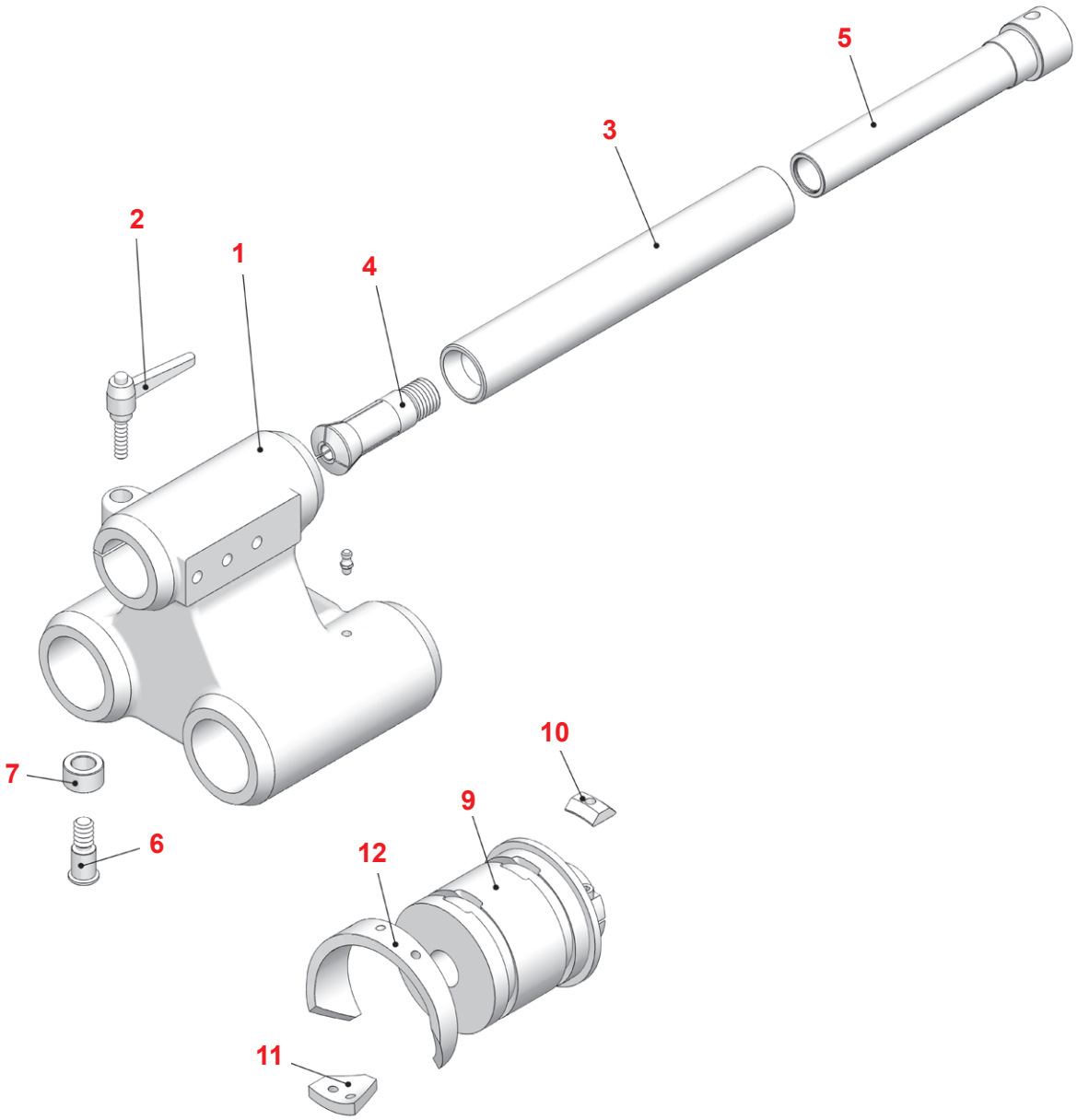

		TRAUB A.15 - 20 - 25	TRAUB A.36 - 42 - 60	TRAUB TB.30 - 42 - 60
Pos.	**COMPONENTI**	**Art.**	**Art.**	**Art.**
1	Contropunta con Maniglia	2150	2146	—
2	Maniglia	2257	2337	Viti / Screws
3	Canotto Porta Pinza	1482	1827	1827
4	Pinza	0750	0751	0751
5	Tirante	1077	1481	1481
6	Perno per Rullo	1700	1160	1683
7	Rullo	1577	1575	1684
8	Rullini	—	—	0410
9	Porta Camme	1979	2144	2164
10	Tassello Curvo	1147	1148	1148
11	Camma Ritorno	0511	0512	0512
12	Camma Foratura	0660	0664	0664

CANOTTI E TIRANTI PER CONTROPUNTA

SLEEVES AND BOLTS FOR TAILSTOCK

Fig. 1

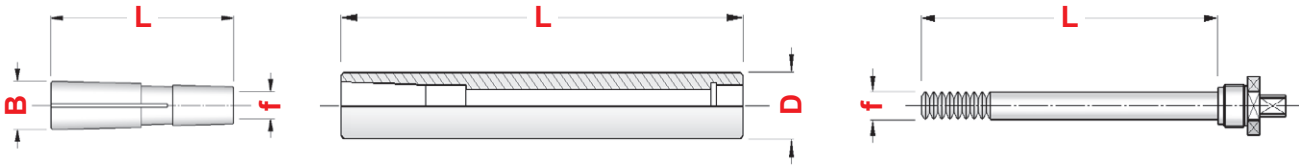

PINZA *COLLET* — **CANOTTO** *SLEEVE* — **TIRANTE** *BOLT*

Fig. 2

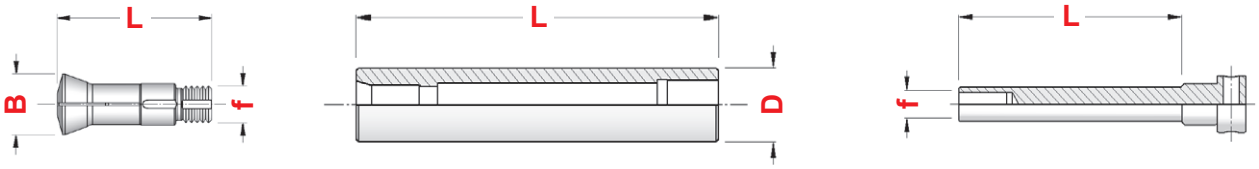

PINZA *COLLET* — **CANOTTO** *SLEEVE* — **TIRANTE** *BOLT*

			Pinza *Collet*					Canotto *Sleeve*			Tirante *Bolt*		
MACCHINA	**Posizione**	**Fig.**	**Art.**	**Einheits**	**f**	**B**	**L**	**Art.**	**D**	**L**	**Art.**	**f**	**L**
GIORGI GM.32	Contropunta - *Tailstock*	1	**0752**	503E	M10	18	69	**2861**	32	190	**1965**	M10	125
TRAUB A.15 - 20 - 25	Contropunta - *Tailstock*	2	**0750**	324E	13x1	21,5	55	**1482**	30	178	**1077**	13x1	138
	Fora Filetti - *Drill Thread*	2	**0750**	324E	13x1	21,5	55	**1065**	30	230	**1078**	13x1	190
TRAUB A.36 - 42 - 60	Contropunta - *Tailstock*	2	**0751**	363E	23x1	33,5	88	**1827**	40	268	**1481**	23x1	202
TRAUB TB.42 - 60	Contropunta - *Tailstock*	2	**0751**	363E	23x1	33,5	88	**1827**	40	268	**1481**	23x1	202

CANOTTI A DOPPIO CONO MORSE INTERNO PER CONTROPUNTA

SLEEVES WITH INNER DOUBLE MORSE TAPER FOR TAILSTOCK

MACCHINA	TIPO	Art.	D	L
GIORGI GM.20 - 25 - 32	CM / 2 - 3	**2816**	32	200
TRAUB A.15 - 20 - 25 etc.	CM / 1 - 3	**1085**	30	200
	CM / 2 - 3	**2798**	30	200
TRAUB TD.16 - 26 - 36	CM / 1 - 3	**1085**	30	200
	CM / 2 - 3	**2798**	30	200
TRAUB A.36 - 42 - 60	CM / 2 - 4	**2843**	40	270
TRAUB TB.30 - 42 - 60	CM / 2 - 4	**2843**	40	270

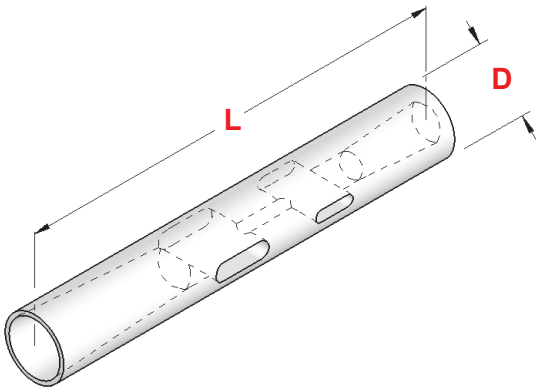

APPARECCHIO FORO-FILETTI TRAUB A15 - A20 - A25

DRILL-THREAD DEVICE FOR TRAUB A15 - A20 - A25

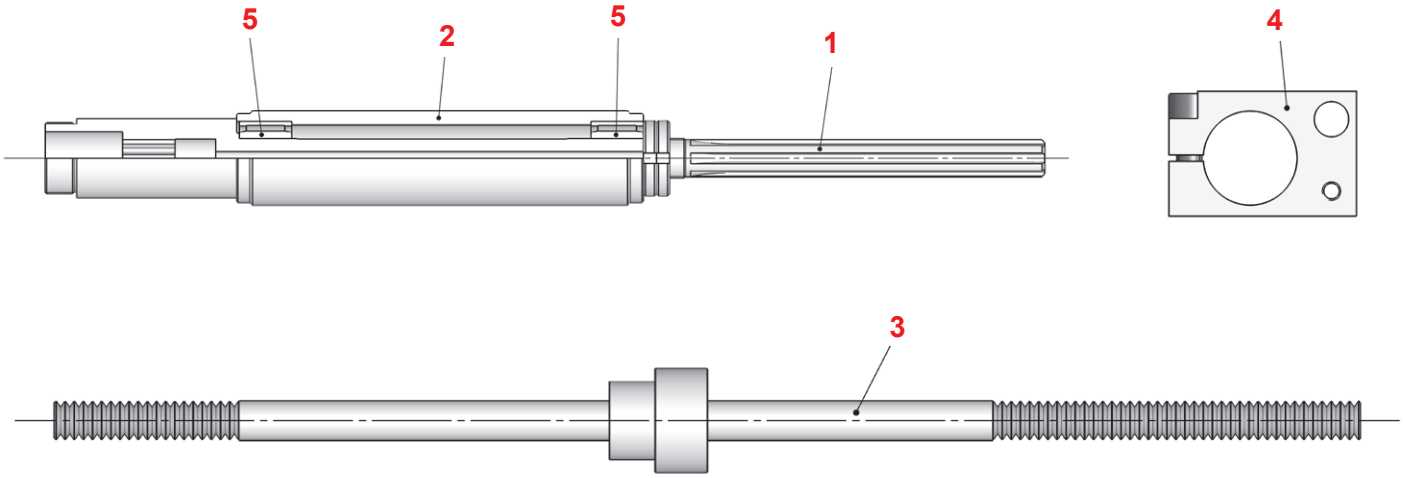

Pos.	COMPONENTI	Art.
1	Albero Scanalato Corto	0984
	Albero Scanalato Lungo	2084
2	Canotto per Albero Corto	2782
	Canotto per Albero Lungo	2784
3	Tirante per Albero Lungo	0983
4	Morsetto Blocca Canotti	2569
5	Cuscinetti a Rullini	—

SPINTORE PER APPARECCHIO FORO-FILETTI TRAUB A15 - A20 - A25

DRILL-THREAD DEVICE PUSHER FOR TRAUB A.15 - 20 - 25

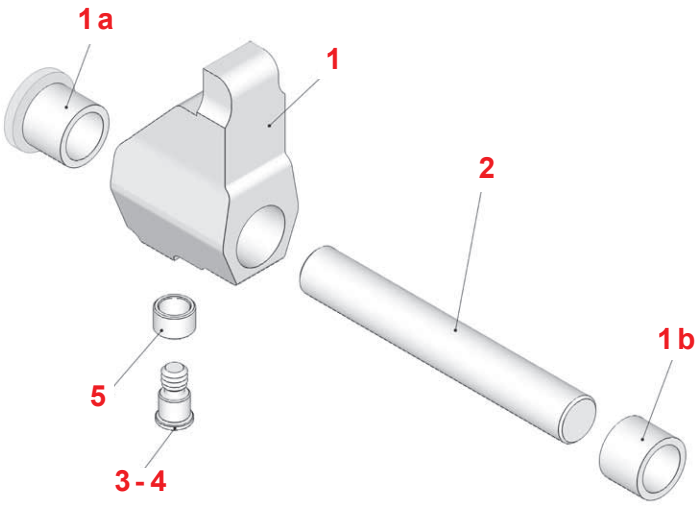

Pos.	COMPONENTI	Art.
1	Spintore Completo di Boccole	1488
1a	Boccola Anteriore	2793
1b	Boccola Posteriore	2794
2	Albero d. 20	1974
3	Perno per Rullo Senza Rullini	1162
4	Perno per Rullo Con Rullini	0483
5	Rullo	1577
—	Rullini	0478

MANDRINI PER APPARECCHIO FORO-FILETTI TRAUB A15 - A20 - A25

HOLDERS FOR DRILL-THREAD DEVICE FOR TRAUB A15 - A20 - A25

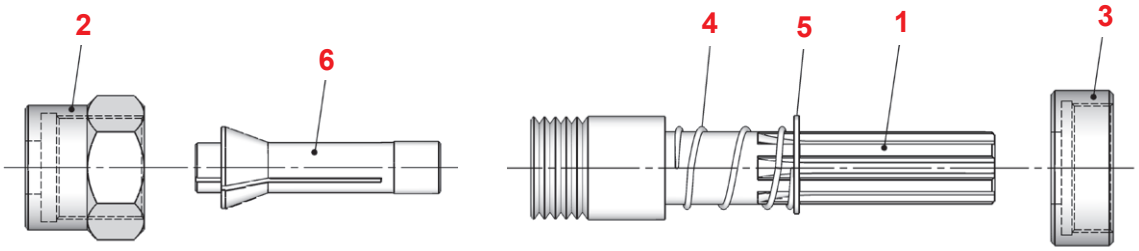

PORTA MASCHI / PORTA PUNTE

TAPPING HOLDER / DRILL HOLDER

Pos.	COMPONENTI	Art.
1	Alberino Scanalato (con ghiera)	1184
2	Ghiera	1182
3	Anello di Fissaggio per Alberino	1081
4	Molla	1080
5	Seeger	1079
6	Pinza	0725

COMPLETO	Art.
Completo Mandrino Porta Maschi Posizioni da 1 a 5	7332

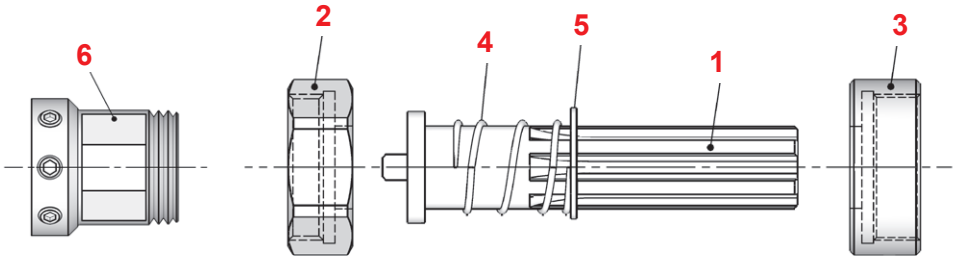

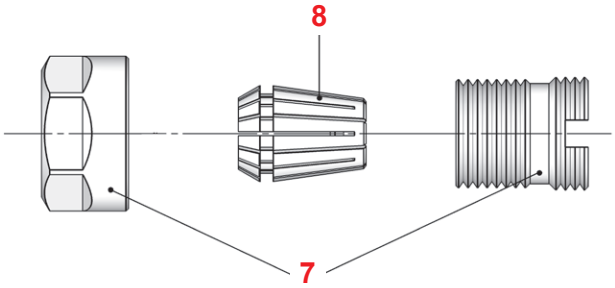

PORTA FILIERA

THREADING DIE HOLDER

Pos.	COMPONENTI	Art.
1	Alberino Scanalato	1070
2	Ghiera	1071
3	Anello di Fissaggio per Alberino	1081
4	Molla	1080
5	Seeger	1079
6	Porta Filiera - Specificare dimensioni della filiera *Threading die - Specify threading die dimensions*	

COMPLETO	Art.
Completo Mandrino Porta Filiera Posizioni da 1 a 5	7334

APPLICAZIONE PORTA PINZA ER

ER COLLET HOLDER APPLICATION

Pos.	COMPONENTI	Art.
7	Mandrino Portapinza ER 20 con ghiera	2633
8	Pinza ER 20	0787
	Pinza ER 20 con Quadro per Maschi	0787 MF

GRUPPO FRIZIONE TRAUB

CLUTCH DEVICE FOR TRAUB

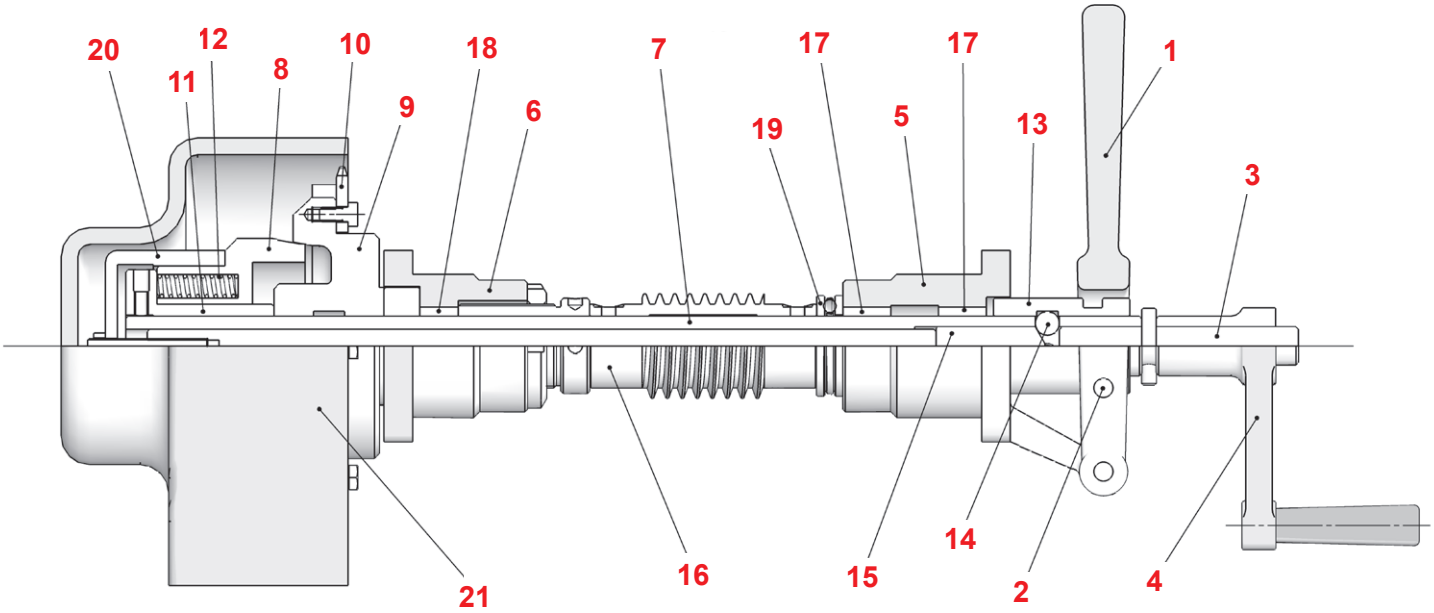

		TRAUB A.15 - 20 - 25	TRAUB A.36 - 42 - 60
Pos.	**COMPONENTI**	**Art.**	**Art.**
1	Leva di innesto	**1313**	**1314**
2	Pastiglia di Innesto	**0583**	**0387**
3	Spina di Innesto	—	—
4	Manovella	**1846**	**1847**
5	Supporto Anteriore per Albero	**2238**	—
6	Supporto Posteriore per Albero	—	—
7	Albero	**1315**	**1328**
8	Cono di Accoppiamento	**1319**	**2457**
9	Disco di Accoppiamento	**1329**	**2455**
10	Corona Dentata Z.45 (Foro d. 75)	**1299**	—
	Corona Dentata Z.45 (Foro d. 95)	—	**2387**
11	Bussola per Molle	**1638**	**0606**
12	Molle	**0032**	**0419**
13	Bussola Scorrevole per Sfere	**1586**	**2398**
14	Sfere	**d. 8**	**d. 10**
15	Perno di Spinta Sfere	**0300**	—
16	Vite Senza Fine	**1436**	**1437**
17	Cuscinetto a Rullini Anteriore	**0343**	**0428**
18	Cuscinetto a Rullini Posteriore	**0344**	**0429**
19	Cuscinetto a Sfere	**0345**	**0435**
20	Calotta di Chiusura	**0332**	**1220**
21	Carter	—	—

VITI SENZA FINE E CORONE IN BRONZO PER FRIZIONE TRAUB E STROHM

WORMS AND WORM WHEELS FOR TRAUB AND TROHM CLUTCH

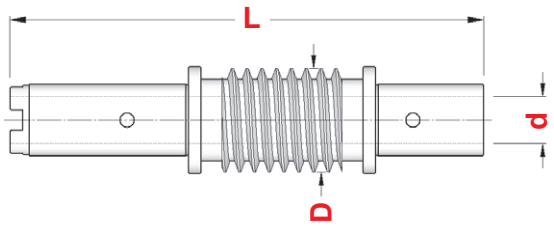

Fig. 1

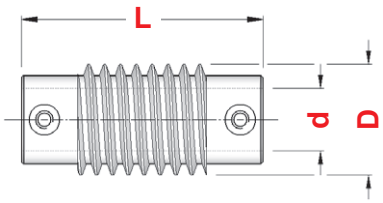

Fig. 2

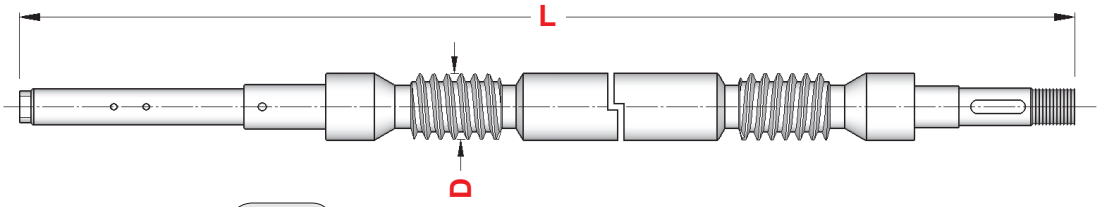

Fig. 3

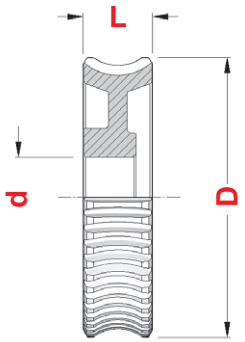

Fig. 4

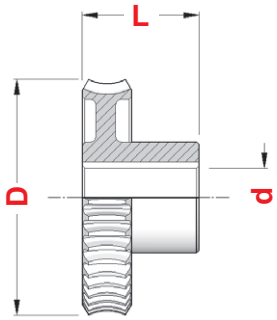

Fig. 5

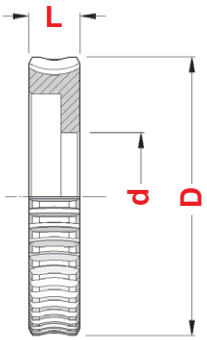

Fig. 6

	VITI SENZA FINE *WORMS*						CORONE IN BRONZO *WORM WHEELS*					
MACCHINA	**Art.**	**d**	**D**	**L**	**Elica**	**Fig.**	**Art.**	**d**	**D**	**L**	**Elica**	**Fig.**
STROHM 75 - 105 - 125	**1438**	16	38	202	DX	1	**0992**	22	96	35	DX	5
STROHM 205 - 255	**1439**	18	42,5	252	DX	1	**0993**	28	133	52	DX	5
TRAUB A.15 - 20 - 25	**1436**	20	40	60	DX	2	**0994**	25	96	48	DX	5
TRAUB TD.16 - 26 - 36	**2206**	–	30	584	DX - SX	3	**1558**	56	114	22	DX	6
							1557	56	114	22	SX	6
TRAUB A.36 - 42 - 60	**1437**	25	43,8	95	DX	2	**0995**	35	122	30	DX	4
TRAUB TB.30 - 42 - 60 (Post.)	**1437**	25	43,8	95	DX	2	**2331**	35	122	52	DX	5
TRAUB TB.30 - 42 - 60 (Ant.)	**1713**	25	43,8	95	SX	2	**1326**	35	122	52	SX	5

ALBERI PORTA CAMME PER FANTINA TRAUB

CAM SHAFT HOLDERS FOR TRAUB SLIDING HEADSTOCK

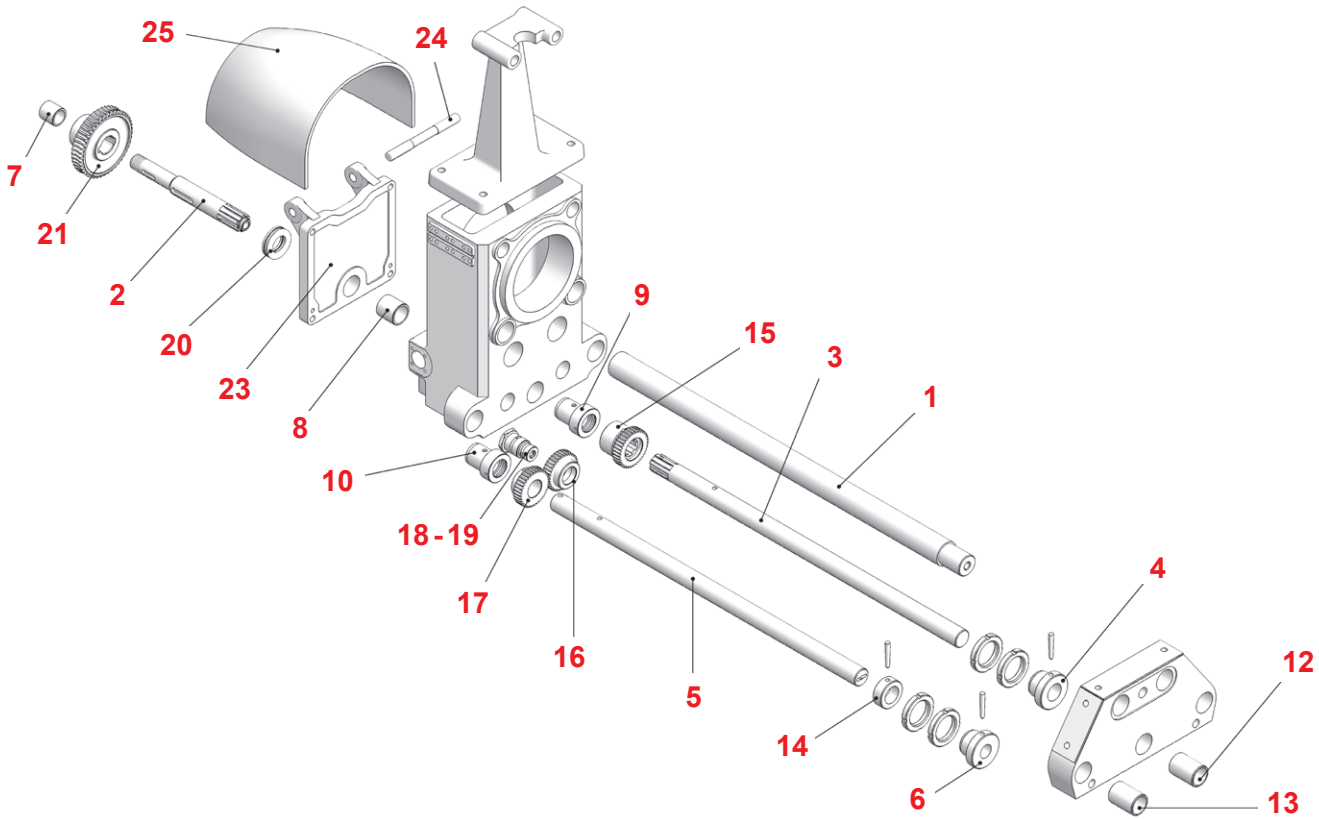

		TRAUB A.15 - 20 - 25	TRAUB A.36 - 42 - 60
Pos.	**COMPONENTE**	**Art.**	**Art.**
1	Albero di Guida Contropunta	2138	4960
2	Albero Centrale Porta Corona	1320	1476
3	Albero Centrale Porta Camme	2132	3022
4	Boccola di Registro Completa per Albero Centrale	0162	—
5	Albero Laterale Anteriore Porta Camme	2133	3021
	Albero Laterale Posteriore Porta Camme	2133	3021
6	Boccola di Registro Completa per Albero Laterale	—	—
7	Boccola Intermedia	2575	—
8	Boccola di Guida per Albero Corona	1088	2725
9	Boccola Anteriore per Albero Centrale Fantina	1434	1886
10	Boccola Albero Laterale per Fantina	1434	1885
11	Boccola Posteriore Albero Centrale Fantina	—	—
12	Boccola Albero Centrale per Supporto	1435	1936
13	Boccola Albero Laterale per Supporto	1435	1935
14	Anello di Fermo per Albero Laterale	1618	—
15	Ingranaggio per Albero Centrale	1408	1878
16	Ingranaggio Intermedio	1407	—
17	Ingranaggio per Albero Laterale	1385	1550
18	Perno per Ingranaggio Intermedio	1263	1198
19	Vite di Bloccaggio per Perno	0539	2730
20	Cuscinetto per Albero Corona	0435	2748
21	Corona in Bronzo	0994	0995
23	Carter per Forcella	2188	1860
24	Spina Fulcro Leva	1599	1433
25	Carter Copri Manicotto	—	—

PERNI E BOCCOLE PORTA INGRANAGGI PRODUZIONE

PINS AND SLEEVES PRODUCTION GEARS HOLDER

Boccola *Sleeve*

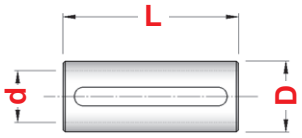

Perno *Pin*

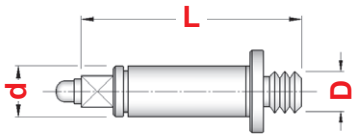

Fig. 1

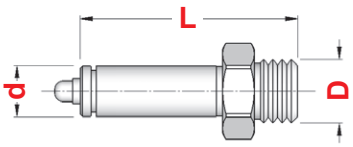

Fig. 2

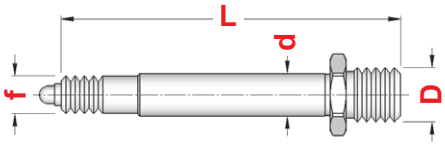

Fig. 4

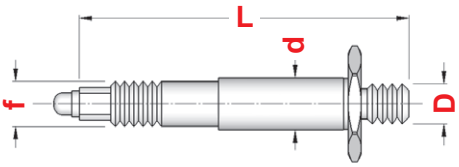

Fig. 5

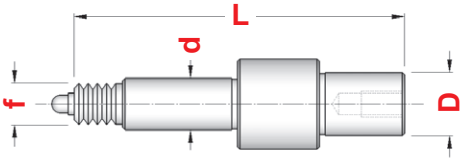

Fig. 6

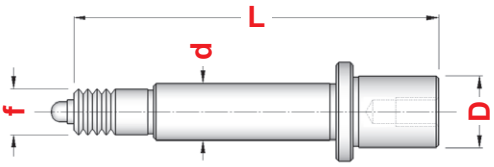

Fig. 7

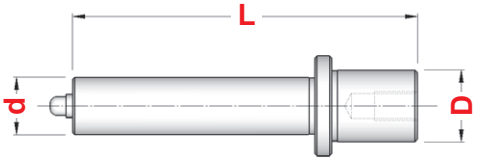

Fig. 8

MACCHINA	Posizione	Perno *Pin* Art.	D	d	L	f	Fig.	Boccola *Sleeve* Art.	D	d	L	Art.	Dimens.	Art.
GIORGI GM. 20	Superiore - *Up*	**1920**	18x2,5	16	96	–	2	**1941**	23	16	35	1681	5x5x30	1124
	Centrale - Mid	**1921**	12x1,75	16	74	–	1	**1941**	23	16	35	1681	5x5x30	
	Inferiore - *Low*	**1923**	18x2,5	16	116	–	2	**1942**	23	16	70,5	1682	5x5x65	
TRAUB A.15 - 20 - 25	Superiore - *Up*	**1118**	20x1,5	16	68	–	2	**1117**	22	16	38	1674	6x4x30	1124
	Centrale - Mid	**1116**	12x1,75	16	69	–	1	**1115**	22	16	36	1674	6x4x30	
	Inferiore - *Low*	**1120**	20x1,5	16	90	–	2	**1119**	22	16	62	0571	6x4x55	
TRAUB A.36 - 42 - 60	Superiore - *Up*	**1112**	20x1,5	16	126	14x2	4	**1111**	22	16	47	0570	6x4x35	—
	Centrale - Mid	**1114**	12x1,75	16	99	14x2	5	**1113**	22	16	40	1674	6x4x30	—
	Inferiore - *Low*	**1110**	20x1,5	16	126	14x2	4	**1109**	22	16	71	1685	6x4x60	—
TRAUB TB.30 - 42 - 60	Superiore - *Up*	**1597**	25	20	129	16x2	7	**1598**	30	20	64	1686	8x7x55	—
	Centrale - Mid	**1595**	25	16/20	117	–	6	**1596**	30	20	41	0579	8x7x30	—
	Inferiore - *Low*	**2736**	25	20	130	16x2	6	**1596**	30	20	41	0579	8x7x30	—
	—	**2738**	25	20	121	–	8	**1598**	30	20	64	1686	8x7x55	—

FLANGE E CORONE PER CATENA **TRAUB**

FLANGE AND CHAIN GEARS FOR TRAUB

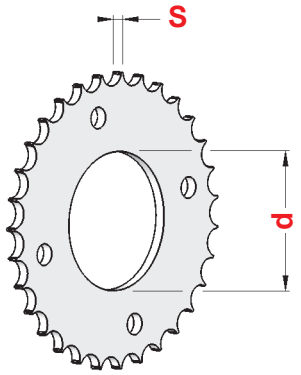

Fig. 1

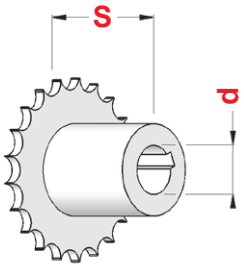

Fig. 2

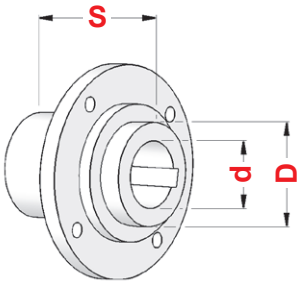

Fig. 3

		CORONE PER CATENA *CHAIN GEARS*					FLANGE *FLANGE*				
MACCHINA	**Posizione - *Position***	**Art.**	**Z**	**d**	**S**	**Figura**	**Art.**	**D**	**d**	**S**	**Figura**
TRAUB A.15 - 20 - 25	Pompa Acqua - *Water Pump*	**0652**	Z 17	12	22	2	—	–	–	–	–
	Motore - *Engine*	**1186**	Z 17	20	3,5	1	**1993**	20	14	43	–
	Trasmissione - *Drive*	**1187**	Z 27	45	3,5	1	**2217**	45	22	29	3
	Tendi Catena - *Chain Tightener*	**1187**	Z 27	45	3,5	1	**2388**	45	16	22	3
	Frizione - *Clutch*	**1299**	Z 45	75	3,5	1	**1329**	–	–	–	–
	Trasmissione - *Drive*	**1300**	Z 65	150	3,5	1	**2218**	150	22	48	3
TRAUB A.36 - 42 - 60	Motore - *Engine*	**1971**	Z 17	25	5,5	1	—	–	–	–	–
	Trasmissione - *Drive*	**2386**	Z 27	45	5,5	1	**2217**	45	22	29	3
	Tendi Catena - *Chain Tightener*	**2386**	Z 27	45	5,5	1	**2388**	45	16	22	3
	Trasmissione - *Drive*	**1497**	Z 65	150	5,5	1	**2075**	150	22	55	3
TRAUB A.36 - 42	Frizione - *Clutch*	**1602**	Z 45	75	5,5	1	—	–	–	–	–
TRAUB A.60	Frizione - *Clutch*	**2387**	Z 45	95	5,5	1	**2455**	–	–	–	–

INGRANAGGI PER **PRODUZIONE TRAUB**

GEARS FOR TRAUB PRODUCTION

	CAMBIO PRODUZIONE *PRODUCTION GEAR SHIFT*				
MACCHINA	**Art.**	**Z**	**Modulo**	**d**	**H**
TRAUB A.15-20-25	**1038**	25	1,25	22	16
	1039	35			
	1040	40			
	1041	45			
	1042	50			
	1050	75			
	1051	80			
	1052	90			
	1053	100			

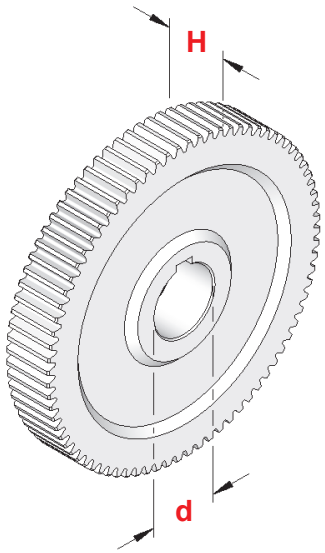

POMPA PER ACQUA TRAUB A15 - A20 - A25

COOLING PUMP FOR TRAUB A15 - A20 - A25

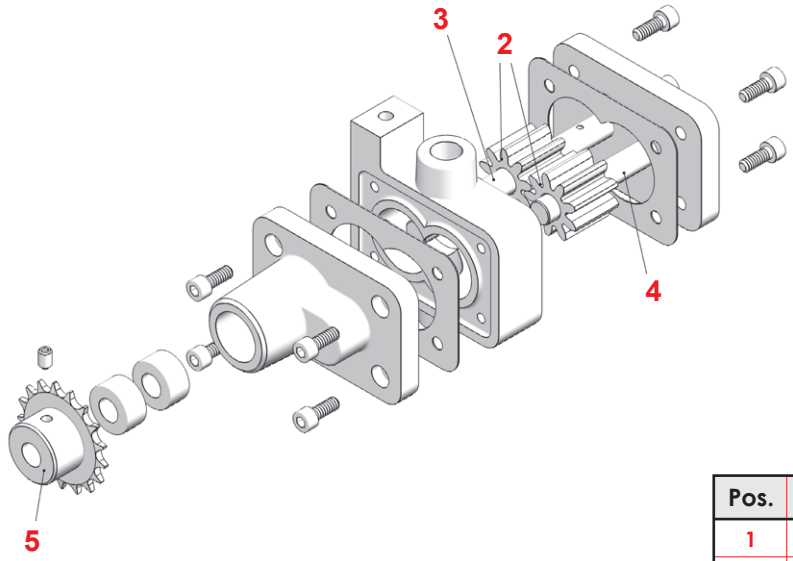

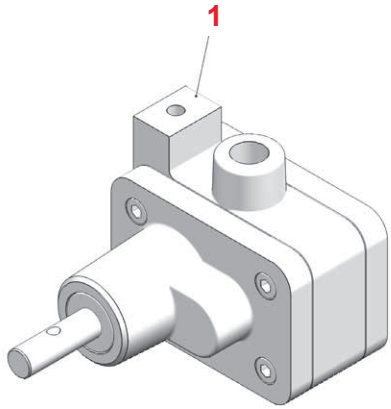

Pos.	COMPONENTI	TRAUB A.15 - 20 - 25 Art.
1	Pompa Completa - *Complete Water Pump*	**2153**
2	Ingranaggi - *Gears*	**1522**
3	Alberino Lungo - *Long Shaft*	**1277**
4	Alberino Corto - *Short Shaft*	**1276**
5	Mozzo per Catena - *Chain Hub*	**0652**

CAPPOTTE DI PROTEZIONE TRAUB A15 - A20 - A25

OILSPLASH COVERS FOR TRAUB A15 - A20 - A25

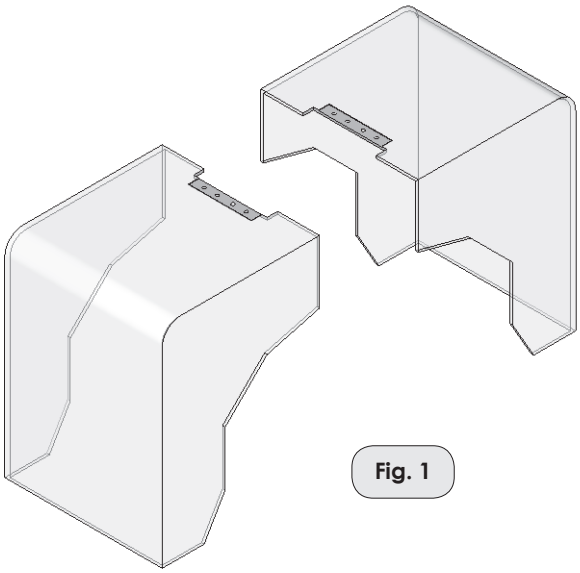

Fig. 1

MACCHINA	Art.	Figura
TRAUB A.15 - 20 - 25	**3032**	1

Cerniera *Hinge*
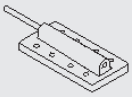
Art.
3035

BANDIERINE SPINGIBARRA ROTANTI TRAUB A15 - A25

REVOLVING BAR PUSHERS FOR TRAUB A15 - A25

MACCHINA	Art.	D	L
TRAUB A.15	**3006**	14	490
TRAUB A.25	**3009**	24	500

Rotante
Revolving

Art.	D	d	H
2108	14,5	12	23
2162	24	20	38

Le bandierine vengono fornite complete di rotante
Revolving bar pusher are supplied complete with revolving

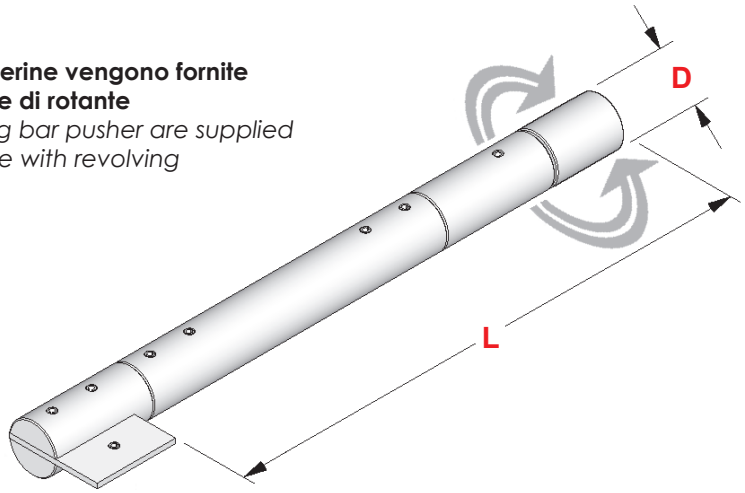

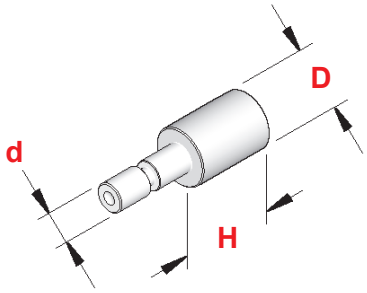

CONTAGIRI

REVOLUTIONS COUNTERS

Fig. 1

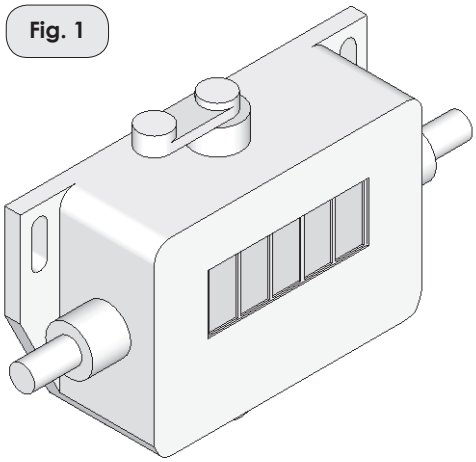

CONTAGIRI TIPO	Art.	Figura	Cifre
CONTAGIRI DESTRO *Right Revolutions Counter*	**1166**	1	5
CONTAGIRI SINISTRO *Left Revolutions Counter*	**1167**	1	5

CONTACOLPI

STROKES COUNTERS

Fig. 2

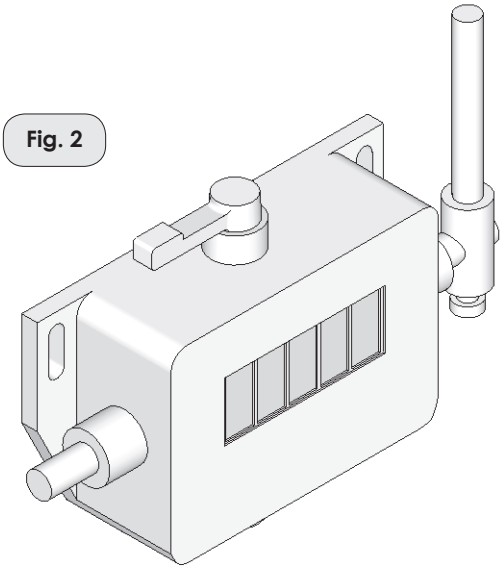

CONTACOLPI TIPO	Art.	Figura	Cifre
CONTACOLPI DESTRO *Right Strokes Counter*	**1728**	2	5
CONTACOLPI SINISTRO *Left Strokes Counter*	**1729**	2	5

MANDRINO PRINCIPALE STROHM 125

MAIN SPINDLE FOR STROHM 125

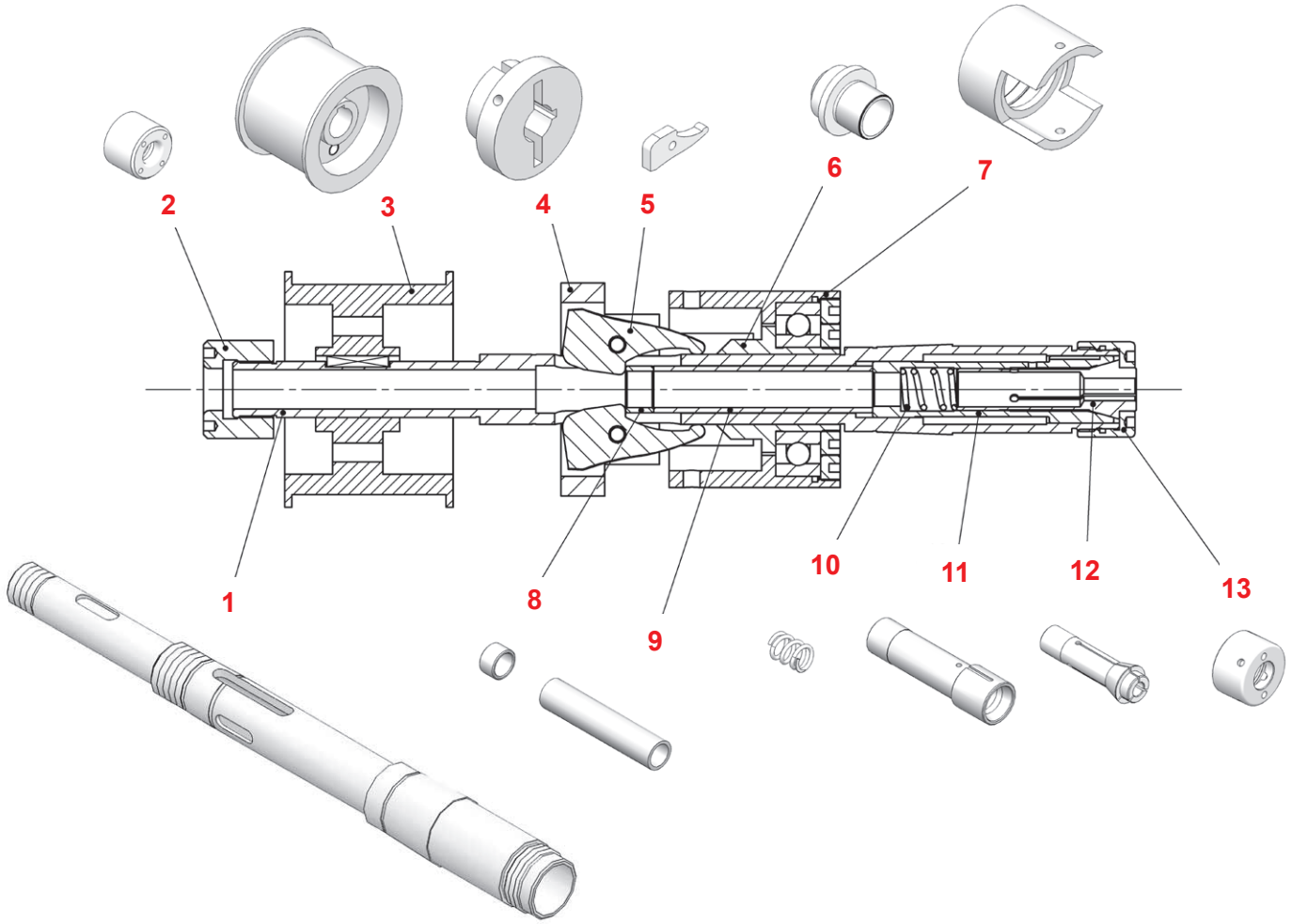

STROHM 125

Pos.	COMPONENTI	Art.
1	Mandrino Principale	2134
2	Ghiera Registro Manicotto	2106
3	Puleggia Velocità	—
4	Blocco Porta Leve	2049
5	Levette di chiusura	0791
6	Anello Scorrevole	1440
7	Corpo Esterno	1754
8	Distanziale Compensatore	1175
9	Tubo spingi Pinza	2020
10	Molla per Bicchiere	1273
11	Bicchiere Porta Pinza	1752
12	Pinza di Serraggio	0722
13	Ghiera di Serraggio Pinza	0398

GRUPPO FRIZIONE STROHM 75 - 105 - 125

CLUTCH DEVICE FOR STROHM 75 - 105 - 125

STROHM 75 - 105 - 125

Pos.	COMPONENTI	Art.
1	Albero scanalato	2501
2	Cono frizione scanalato	2614
3	Manicotto frizione	2044
4	Boccola in tela M.65 x 1,5	0305
5	Boccola in tela M.80 x 1,5	2602

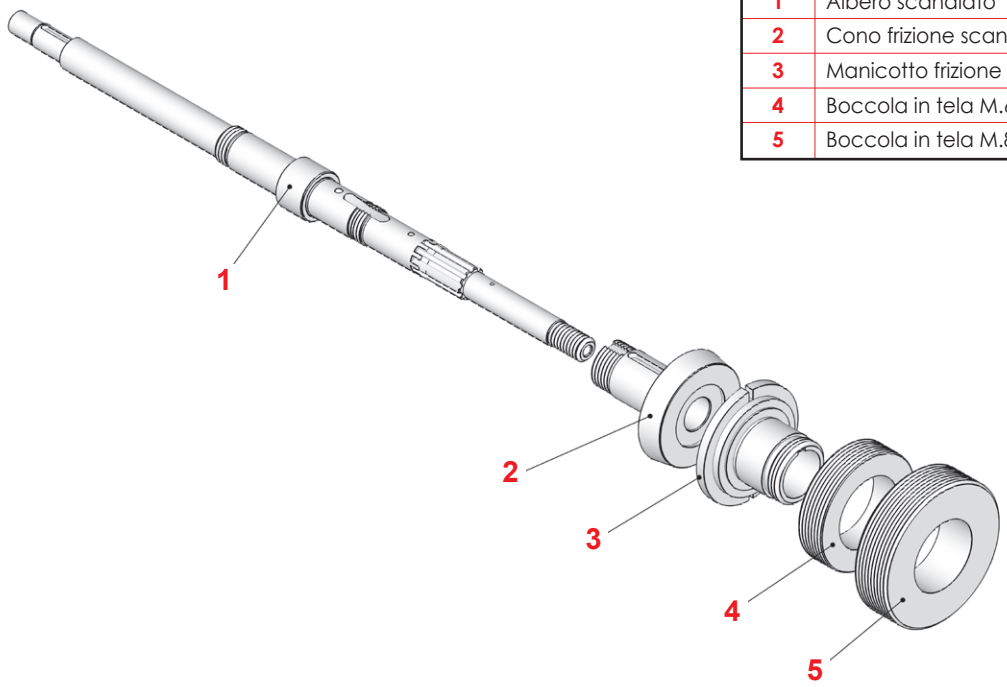

APPARECCHIO COMBINATO 3 MANDRINI STROHM 75 - 105 - 125

3 SPINDLE COMBI DEVICE FOR STROHM 75 - 105 - 125

STROHM 75 - 105 - 125

Pos.	COMPONENTI	Art.
1	Mandrino a Filettare	1200
2	Cono Porta Filiera D.8	0396
3	Mandrino a Forare	1201
4	Pinza	0721
5	Ghiera serraggio Pinza	0308
6	Ingranaggio Z.18 - L.10 - Foro 13	1259
7	Ingranaggio Z.18 - L.21 - Foro 13	1258
8	Forcella di Bloccaggio	—
9	Perno per Pattino - M8 - L.23	2637
10	Pattino di Scorrimento	2636
11	Albero Eccentrico	0997
12	Bronzina D.21/18 - L.70 - Foro 13	1204
13	Bronzina D.18 - L.50 - Foro 13	1205
14	Bronzina D.18 - L.24 - Foro 13	1206

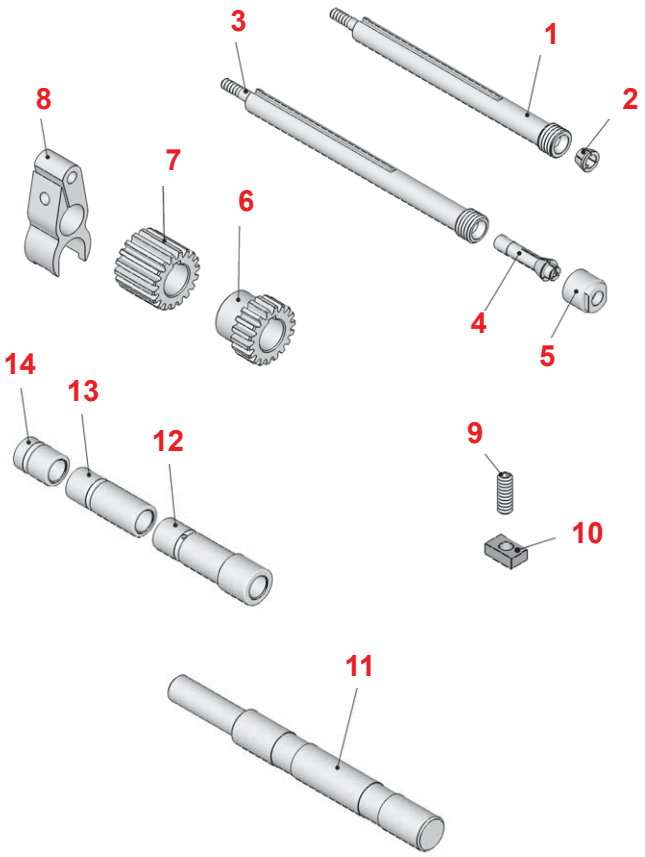

ARTIGLI PER VITE SENZA FINE STROHM 75 - 105 - 125

WORMS CLUTCH FOR STROHM 75-105-125

MACCHINA	Art.	d	D	L	f
STROHM 75 - 105 - 125	**1253**	16	34	15	34 x1,5

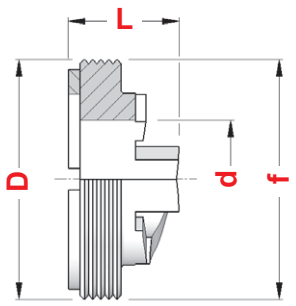

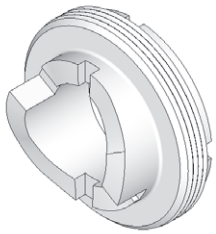

MACCHINA	Art.	d	D	L	f
STROHM 75 - 105 - 125	**1254**	16	24,5	21	21 x 1

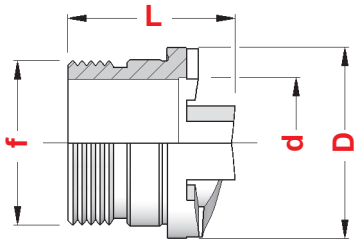

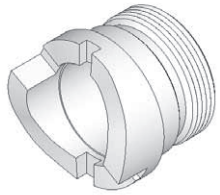

INGRANAGGI PER CAMBIO AVANZAMENTI STROHM

TRANSMISSION GEARS FOR STROHM

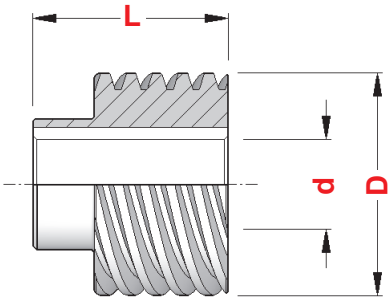

Fig. 1

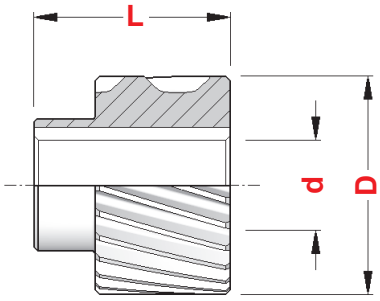

Fig. 2

	VITI SENZA FINE *WORMS*						CORONE *WORM WHEELS*					
MACCHINA	Art.	d	D	L	Elica	Fig.	Art.	d	D	L	Elica	Fig.
STROHM 75 - 105 - 125	**1865**	25	60	52	DX	1	**1866**	25	58	52	DX	2
STROHM 205 - 255	**0628**	25	73	53	DX	1	**0634**	25	72	53	DX	2

TASSELLI PER SCATTO TORRETTA INDEX

DOWELS FOR INDEX TURRET RELEASE

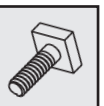

MACCHINA	TIPO	Art.	D	S	Figura	
INDEX 12 - 18 - 25	DESTRO - *RIGHT*	**2410**	6,5	8	2	0095
	SINISTRO - *LEFT*	**2409**	6,5	8	1	
INDEX 24 - 36 - 52	DESTRO - *RIGHT*	**2277**	8,2	10	4	0274
	SINISTRO - *LEFT*	**2276**	8,2	10	3	
INDEX 36 - 42 - 52	DESTRO - *RIGHT*	**2279**	8,2	10	2	
	SINISTRO - *LEFT*	**2278**	8,2	10	1	

Fig. 1
Sinistro
Left

Fig. 2
Destro
Right

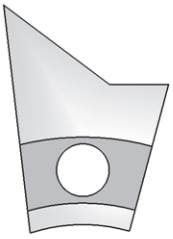

Fig. 3
Sinistro
Left

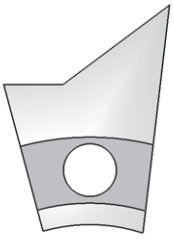

Fig. 4
Destro
Right

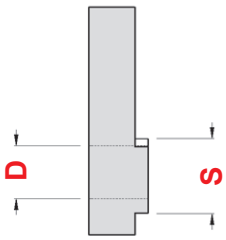

SELETTORI PER SCATTO TORRETTA INDEX

SELECTORS FOR INDEX TURRET RELEASE

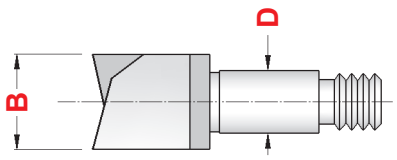

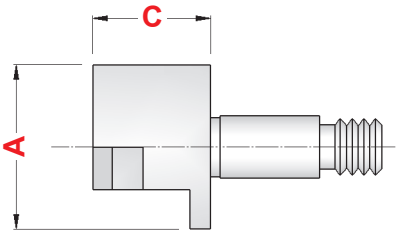

MACCHINA	TIPO	Art.	D	A	B	C
INDEX 12 - 18 - 25	3/6 SCATTI - *3/6 SPRINGS*	**0270**	8	21	12	15
INDEX C.19 - 29	3/6 SCATTI - *3/6 SPRINGS*	**2678**	10	18	14	18
INDEX 36 - 52	3/6 SCATTI - *3/6 SPRINGS*	**2677**	10	24	14	18
INDEX B.30 - 42 - 60	3/6 SCATTI - *3/6 SPRINGS*	**2678**	10	18	14	18

APPUNTI / *NOTES*


Master 880 MP

Stabilimento di Bologna - Reparti produttivi

Factory in Bologna - Production departments

REG. N. 2072
UNI EN ISO 9001:2015

I dati tecnici indicati a catalogo
possono essere modificati anche senza preavviso
ed alcun obbligo di aggiornamento

The technical data indicated in the catalog
may be revised even without notice
and any obligation to update

dal 1960

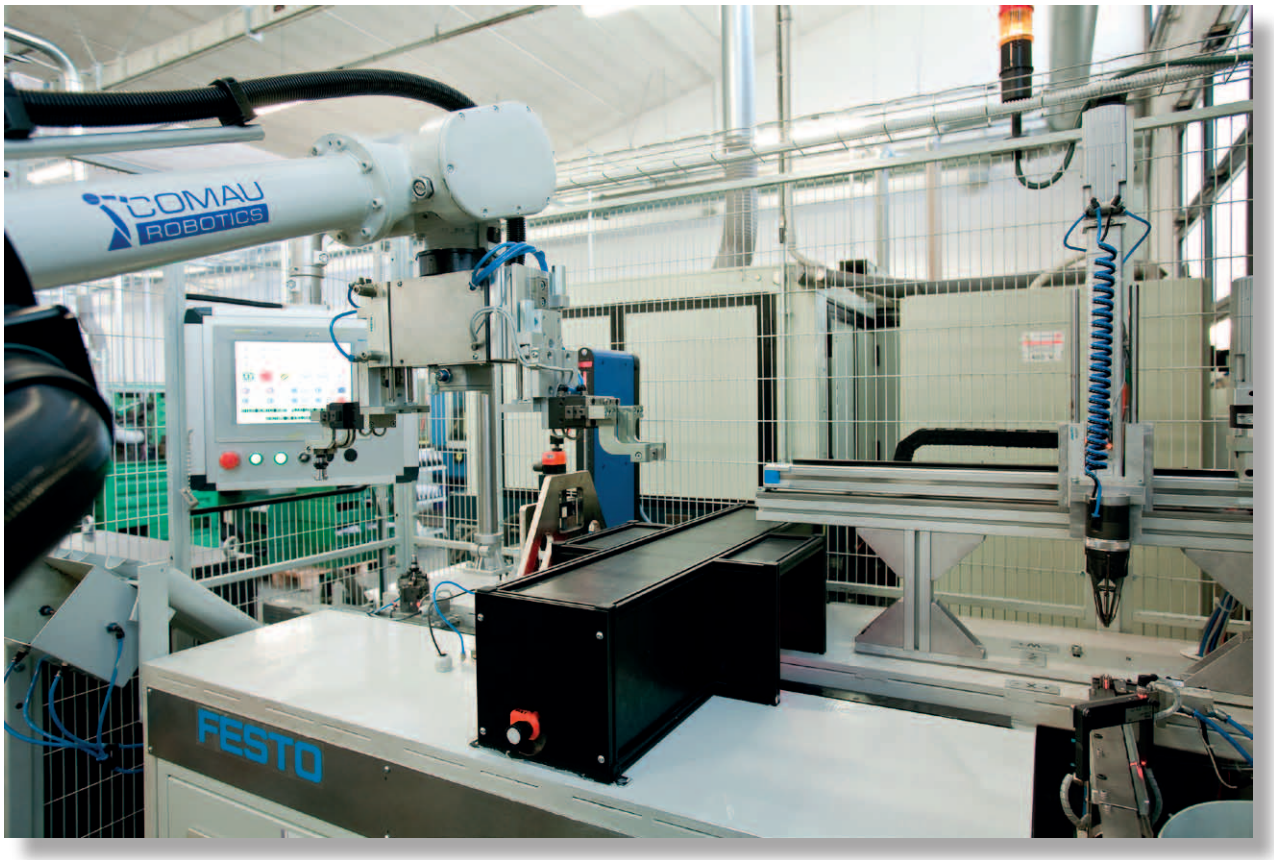

E' possibile scaricare il Certificato del Sistema di Gestione
per la qualità dal nostro sito **www.gait.it**

It is possible to download the Certificate of
Quality Management System from our website